BASEBALL

HIVATALOS

SZABÁLYAI

MOBSSZ

©2018

Előszó

Ez a szabályleírás azért íródott, hogy a magyarországi baseball egyesületek egyértelmű szabályok mentén vehessenek részt a MOBSSZ által kiírt bajnokság és kupa küzdelmeiben. Ehhez az Európai Baseball Szövetség(CEB) és Major League Baseball által 2015-től használt szabályokat vettük alapul, a helyi sajátosságokhoz igazítva. A szabályok számozása az eredeti sorszámozást követi, így nemzetközi mérkőzéseken is használható a megfelelő nemzetközi szabályok hivatkozására. A helyi sajátosságok és a sportág hazai amatőr jellege miatt módosítások voltak szükségesek és a mérkőzés lebonyolításának magyarországi gyakorlatát is igyekeztünk a szabályokban átvezetni.

A pályaméretek pontossága érdekében az angolszász mértékegység-rendszerben megadott értékek az eredeti formában maradtak a szövegben. Az átszámítási kulcsok a következők:

1 hüvelyk = 2,54 cm; 1 láb = 12; hüvelyk = 30,48 cm; 1 uncia = 28,35 gramm.

A nemzetközi mérkőzések miatt, illetve a nem magyar anyanyelvűekre tekintettel a szabályok párhuzamosan jelennek meg magyar és angol nyelven. Szövegbeli eltérés, tévedés esetén a magyar szöveg a mérvadó.

A MOBSSZ által szervezet versenyeken (pl. bajnokság, kupa) a versenykiírás módosíthatja, akár felül is írhatja ezeket a szabályokat, így a szabálykönyv csak a versenykiírással és a verseny lebonyolításában részt vevő szervezet (pl. Liga, Bírói Testület) döntéseivel együtt ad teljes képet. Amennyiben az adott verseny versenykiírása vagy lebonyolító szervezete döntése, iránymutatása jelen szabálykönyvtől eltérően rendelkezik, akkor azt kell figyelembe venni!

Reméljük, hogy sokak számára hasznos lesz ez a szabálykönyv és hozzájárul a sportág megismeréséhez valamint a szabályos játék elsajátításához**!**

A MAGYAR BASEBALL ÉS SOFTBALL SZÖVETSÉG ELNÖKSÉGE

2018. január 1.

1.00 - A JÁTÉK CÉLJAI	… 4 …	**1.00–OBJECTIVES OF THE GAME**
2.00 - A JÁTÉKTÉR	… 5 …	**2.00–THE PLAYING FIELD**
3.00 – FELSZERELÉSEK ÉS MEZEK	… 8 …	**3.00–EQUIPMENT AND UNIFORMS**
4.00 – MÉRKÖZÉSELŐKÉSZÜLETEK	.. 13 ..	**4.00 - GAME PRELIMINARIES**
5.00 – A JÁTÉK FOLYAMATA	.. 19 ..	**5.00 - PLAYING THE GAME**
6.00 – NEM MEGFELELŐ JÁTÉK, SZABÁLYTALAN AKCIÓ ÉS SZABÁLYSZEGÉS	.. 57 ..	**6.00 –IMPROPER PLAY, ILLEGAL ACTION, AND MISCONDUCT**
7.00 – MÉRKŐZÉS BEFEJEZÉSE	.. 78 ..	**7.00–ENDING THE GAME**
8.00 – A BÍRÓ	.. 83 ..	**8.00 –THE UMPIRE**
9.00 – HIVATALOS JEGYZŐKÖNYVVEZETŐ	.. 89 ..	**9.00 — THE OFFICIAL SCORER**
FOGALMAK DEFINICIÓI	.. 91 ..	**DEFINITIONS OF TERMS**

1.00 - A JÁTÉK CÉLJAI	1.00 - OBJECTIVES OF THE GAME
1.01 A baseball két, egyenként kilenc játékosból álló, vezetőedző irányítása alatt levő csapatok közötti, zárt pályán és e szabályok szerint, egy vagy több bíró bíráskodása mellett játszott játék.	**1.01** Baseball is a game between two teams of nine players each, under direction of a manager, played on an enclosed field in accordance with these rules, under jurisdiction of one or more umpires.
1.02 A támadó csapat célja hogy az ütőjátékosából futó legyen, és hogy a futói haladjanak.	**1.02** The offensive team's objective is to have its batter become a runner, and its runners advance.
1.03 A védekező csapat célja, hogy megakadályozza a támadó játékosok futóvá válását, és megakadályozza haladásukat körben a bázisokon.	**1.03** The defensive team's objective is to prevent offensive players from becoming runners, and to prevent their advance around the bases.
1.04 Amikor egy ütőjátékos futóvá válik és szabályosan megérint minden bázist, akkor a játékos egy pontot szerez saját csapatának.	**1.04** When a batter becomes a runner and touches all bases legally he shall score one run for his team.
1.05 Mindkét csapatnak a célja a győzelem úgy, hogy több pontot szerez, mint az ellenfél.	**1.05** The objective of each team is to win by scoring more runs than the opponent.
1.06 A mérkőzés győztese az a csapat lesz, amely e szabályok szerint, több pontott szerez egy lejátszottnak számító mérkőzés befejeztével.	**1.06** The winner of the game shall be that team which shall have scored, in accordance with these rules, the greater number of runs at the conclusion of a regulation game.

2.00 - A JÁTÉKTÉR

2.01 A pálya

A pályát az alábbi útmutatások alapján kell lefektetni, az 1, 2 és 3dik mellékletben szereplő ábrák útmutatása szerint.

A belső pálya (infield) egy 90 láb (27,43 m) oldalhosszúságú négyzet. A külső pálya (outfield) a négyzet két oldalának meghosszabbításával kapott két alapvonal (foul line) közötti terület, mint az 1 melléklet ábráján látható. A távolság a hazai bázistól (home base) a legközelebbi kerítésig, lelátóig vagy más akadályig az érvényes területen legalább 250 lábnak (76,20 m) kell lennie. 320 vagy több lábnyi (97,54 m) távolság az alapvonalak mentén, és 400 vagy több láb (121,92 m) a középkülső pálya felé ajánlatos. A belső pályát úgy kell szintezni, hogy a alapvonalak és a hazai bázis (home plate) egy szintben legyenek. A dobógumi (pitcher's plate) 10 hüvelykkel (25,4 cm) legyen a hazai bázis szintje felett. A lejtés mértéke egy 6 hüvelykkel (15,2 cm) a dobógumi előtti ponttól egy hazai bázis felé 6 lábra (183 cm) levő pontig 1 hüvelyk legyen 1 láb távolságonként, és a lejtési szögnek egységesnek kell lennie. A belső és külső pálya, a határvonalakat is beleértve az érvényes játékterület és minden más terület érvénytelen.

Ajánlott, hogy a hazai bázistól a dobógumin keresztül a kettes bázis felé meghúzott vonal kelet-északkeleti irányú legyen.

Javasolt, hogy a távolság a hazai bázistól a hátsó akadályig (backstop), és azalapvonalaktól a legközelebbi kerítésig, lelátóig vagy más akadályig az érvénytelen területen 60 láb (18,29 m) vagy több legyen. Lásd az 1es mellékletet.

Miután a kiinduló bázis helyzete meghatározásra került, mérj acélszalaggal 127 láb 3 egész 3/8 hüvelyket (38,82 m) a kívánt irányba a kettes bázis elhelyezéséhez. A hazai bázistól mérj 90 lábat az egyes bázis felé; a kettes bázistól mérj 90 lábat az egyes bázis felé; e vonalak metszéspontja határozza meg az egyes bázist. A hazai bázistól mérj 90 lábat a hármas bázis felé; a kettes bázistól mérj 90 lábat a hármas bázis felé; e vonalak metszéspontja határozza meg a hármas bázist.

2.00 - THE PLAYING FIELD

2.01 Layout of the Field

The field shall be laid out according to the instructions below, supplemented by the diagrams in Appendices 1, 2, and 3.

The infield shall be a 90-foot square. The outfield shall be the area between two foul lines formed by extending two sides of the square, as in diagram in Appendix 1 (page 153). The distance from home base to the nearest fence, stand or other obstruction on fair territory shall be 250 feet or more. A distance of 320 feet or more along the foul lines, and 400 feet or more to center field is preferable. The infield shall be graded so that the base lines and home plate are level. The pitcher's plate shall be 10 inches above the level of home plate. The degree of slope from a point 6 inches in front of the pitcher's plate to a point 6 feet toward home plate shall be 1 inch to 1 foot, and such degree of slope shall be uniform. The infield and outfield, including the boundary lines, are fair territory and all other area is foul territory.

It is desirable that the line from home base through the pitcher's plate to second base shall run East-Northeast.

It is recommended that the distance from home base to the backstop, and from the base lines to the nearest fence, stand or other obstruction on foul territory shall be 60 feet or more. See Appendix 1.

When location of home base is determined, with a steel tape measure 127 feet, 33⁄8 inches in desired direction to establish second base. From home base, measure 90 feet toward first base; from second base, measure 90 feet toward first base; the intersection of these lines establishes first base. From home base, measure 90 feet toward third base; from second base, measure 90 feet toward third base; the intersection of these lines establishes third base.

A távolság az egyes bázis és hármas bázis között 127 láb 3/8 hüvelyk. Minden hazai bázistól tett mérést attól a ponttól kell végezni, ahol az egyes és hármas bázisok vonalai metszik egymást.
Az elkapó helyét, az ütőhelyeket, a segédedző helyeket, a három-láb vonalakat egyes bázisnál és a következő ütő helyeit az 1. és 2. melléklet ábráin bemutatott módon kell lefektetni.
Az alapvonalakat és az ábrákon folyamatos fekete vonalakkal jelzett, minden más játékvonalat nedves oltatlan mésszel, krétával vagy más fehér anyaggal kell megjelölni.
Az ábrákon bemutatott fűhatárok és távolságok azok, amelyeket sok pályán használnak, de nem kötelezőek, azonban minden klubnak meg kell határoznia a pályája füves és kopár területeinek méretét és formáját.

The distance between first base and third base is 127 feet, 3 3⁄8 inches. All measurements from home base shall be taken from the point where the first and third base lines intersect.
The catcher's box, the batters' boxes, the coaches' boxes, the three foot first base lines and the next batter's boxes shall be laid out as shown in the diagrams in Appendices 1 and 2.
The foul lines and all other playing lines indicated in the diagrams by solid black lines shall be marked with paint or non-toxic and non-burning chalk or other white material.
The grass lines and dimensions shown on the diagrams are those used in many fields, but they are not mandatory and each club shall determine the size and shape of the grassed and bare areas of its playing field.

2.02 Hazai bázis

A hazai bázist egy ötoldalú fehérített gumilap jelezze. Ez egy 17 hüvelykes (43,2 cm) oldalhosszúságú négyzet legyen két sarkát eltávolítva úgy, hogy egyik széle 17 hüvelyk hosszú, a két szomszédos oldal 8 1/2 hüvelyk (21,6 cm) és a megmaradó két oldal 12 hüvelykes (30,5 cm) olyan szögbe állítva, hogy csúcsot képezzen. Úgy kell ezt beállítani a földbe, hogy a csúcs a hazai bázistól egyes bázis és hármas bázis felé kiterjedő vonalak metszéspontjában legyen: a 17-hüvelykes széle nézzen a dobógumi felé, és a két 12-hüvelykes széle egybeessen az egyes és hármas bázis vonalakkal. A hazai bázis felső széleit le kell faragni és a bázist a földbe kell lerögzíteni a föld felszínével párhuzamosan. (Lásd a D rajzot a 2es mellékletben)

2.02 Home Base

Home base shall be marked by a five-sided slab of whitened rubber (home plate). It shall be a 17-inch square with two of the corners removed so that one edge is 17 inches long, two adjacent sides are 8½ inches and the remaining two sides are 12 inches and set at an angle to make a point. It shall be set in the ground with the point at the intersection of the lines extending from home base to first base and to third base; with the 17-inch edge facing the pitcher's plate, and the two 12-inch edges coinciding with the first and third base lines. The top edges of home base shall be beveled and the base shall be fixed in the ground level with the ground surface. (See drawing D in Appendix 2.)

2.03 A bázisok

Az egyes, kettes és hármas bázist fehér vászontáskákkal, illetve gumipadokkal kell jelezni, biztosan a földre vannak rögzítve, ahogy a 2es melléklet ábrája jelzi. Az egyes és hármas bázis-táskáknak teljesen terjedelemben a belső pályán belül kell lenniük. A kettes bázis táskát a kettes bázisra kell középpontosítani. A táskáknak 15 hüvelykes (38,1 cm) négyzeteknek, nem kevesebb, mint három és nem több mint öt hüvelyk vastagságúnak, és puha anyaggal kitömve kell lenniük.

2.03 The Bases

First, second and third bases shall be marked by white canvas or rubber-covered bags, securely attached to the ground as indicated in Diagram 2. The first and third base bags shall be entirely within the infield. The second base bag shall be centered on second base. The bags shall be 15 inches square, not less than three nor more than five inches thick, and filled with soft material.

2.04 A dobógumi

A dobógumi egy téglalap alakú gumilap legyen, 24-szer 6 hüvelyk (61 × 15,2 cm) nagyságú. Az 1 és 2es melléklet ábrája alapján kell rögzíteni a földbe úgy, hogy a dobógumi és a hazai bázis (a hazai bázis hátsó csúcsa) közötti távolság 60 láb 6 hüvelyk legyen.

2.05 Kispadok

A hazai csapat feladata kispadokat biztosítani, egyet-egyet a hazai és a vendégcsapatnak. Az ilyen padok nem lehetnek 25 lábnál (7,62 m) közelebb az alapvonalakhoz. Lehetőleg fedettnek kell lenniük és zártnak hátul és oldalt.

2.04 The Pitcher's Plate

The pitcher's plate shall be a rectangular slab of whitened rubber, 24 inches by 6 inches. It shall be set in the ground as shown in Diagrams 1 and 2, so that the distance between the pitcher's plate and home base (the rear point of home plate) shall be 60 feet, 6 inches.

2.05 Benches

The home club shall furnish players' benches, one each for the home and visiting teams. Such benches shall not be less than twenty-five feet from the base lines. They are recommended to be roofed and shall be enclosed at the back and ends.

3.00 – FELSZERELÉSEK ÉS MEZEK

3.01 A labda

A labda olyan gömb, amit parafa, gumi vagy hasonló anyag köré tekert fonállal alakítanak ki, beborítva két csík fehér lóbőrrel vagy tehénbőrrel, szorosan összevarrva. A súlya nem lehet kevesebb 5 és nem lehet több 5 1/4 unciánál (142-149 g) és a kerülete nem lehet kevesebb 9 és nem lehet több 9 1/4 hüvelyknél (22,9-23,5 cm).

Egyetlen játékos sem színezheti el vagy rongálhatja meg a labdát azzal, hogy földdel, gyantával, parafinolajjal, édesgyökérrel, csiszolópapírral, dörzspapírral vagy más idegen anyaggal dörzsöli.

BÜNTETÉS: A bíró magához kéri a labdát és a szabályszegőt kiállítja a mérkőzésről. Mellékbüntetésként automatikusan fel kell függeszteni tíz mérkőzésre. A dobó labda manipulálását tiltó szabályokhoz, lásd a szabályokat 6.02 (c) (2)től (6)ig.

Megjegyzés: Amennyiben egy labda részlegesen szétjönne egy mérkőzésen, az játékban van, amíg az akció be nem fejeződik.

3.02 Az ütő (felszerelés

(a) Az ütő egy sima, kerek bot, legvastagabb részénél 2 3/4 hüvelyknél (7 cm) nem nagyobb átmérőjű és hosszában nem több mint 42 hüvelyk (106,7 cm). Az ütőnek egyetlen darab tömör fának kell lennie.

(b) Csészés ütők. Az ütő végén max. 1 hüvelyk mélységű befaragás engedélyezett és az átmérője nem lehet szélesebb 2 hüvelyknél és nem lehet kevesebb 1 hüvelyknél. A bemetszésnek kerekítettnek kell lennie, idegen anyag hozzáadása nélkül.

(c) Az ütő nyele, nem több mint 18 hüvelyk (45,7 cm) hosszúságban a végétől beborítható vagy kezelhető bármilyen anyaggal a fogás javítására. Bármely ilyen anyag, ami a 18 hüvelykes határon túl húzódik, az ütő mérkőzésről való eltávolítását eredményezi.

Megjegyzés: Ha a bíró felfedezi, hogy az ütő nem felel meg a (c) pontban leírtaknak, még mielőtt az ütőt használták volna a játékban, akkor az nem lehet megítélési alap az ütőjátékos kiesésének megítéléséhez, vagy a mérkőzésről kiállításához.

3.00 - EQUIPMENT AND UNIFORMS

3.01 The Ball

The ball shall be a sphere formed by yarn wound around a small core of cork, rubber or similar material, covered with two strips of white horsehide or cowhide, tightly stitched together. It shall weigh not less than five nor more than 5¼ ounces avoirdupois and measure not less than nine nor more than 9¼ inches in circumference.

No player shall intentionally discolor or damage the ball by rubbing it with soil, rosin, paraffin, licorice, sand-paper, emery paper or other foreign substance.

PENALTY: The umpire shall demand the ball and remove the offender from the game. In addition, the offender shall be suspended automatically for 10 games. For rules in regard to a pitcher defacing the ball, see Rules 6.02(c)(2) through (6).

Comment: Should a ball come partially apart in a game, it is in play until the play is completed.

3.02 The Bat

(a) The bat shall be a smooth, round stick not more than 2.61 inches in diameter at the thickest part and not more than 42 inches in length. The bat shall be one piece of solid wood.

(b) Cupped Bats. An indentation in the end of the bat up to 1¼ inches in depth is permitted and may be no wider than two inches and no less than one inch in diameter. The indentation must be curved with no foreign substance added.

(c) The bat handle, for not more than 18 inches from its end, may be covered or treated with any material or substance. Any such material or substance that extends past the 18-inch limitation shall cause the bat to be removed from the game.

Comment: If the umpire discovers that the bat does not conform to (c) above until a time during or after which the bat has been used in play, it shall not be grounds for declaring the batter out, or ejected from the game.

Megjegyzés: Ha a fenyőgyanta bevonat a 18 hüvelykes határon túl húzódik, akkor a bíró, saját kezdeményezésére vagy az ellenfél csapat figyelmeztetésére, felszólíthatja az ütőjátékost másik ütő használatára. Az ütőjátékos az érintett ütőt csak akkor használhatja a későbbiekben a mérkőzésen, ha a túllogó bevonatot eltávolítja. Ha nem volt semmilyen tiltakozás az ütő tényleges használata előtt, akkor a 3.02(c) szabály megsértése az adott játékhelyzetben történt akciókat és játékokat nem érvényteleníti és az akciók ellen nem lehet fellebbezni.

Comment: If pine tar extends past the 18-inch limitation, then the umpire, on his own initiative or if alerted by the opposing team, shall order the batter to use a different bat. The batter may use the bat later in the game only if the excess substance is removed. If no objections are raised prior to a bat's use, then a violation of Rule 3.02(c) on that play does not nullify any action or play on the field and no protests of such play shall be allowed.

3.03 Játékosok mezei

(a) A csapat minden játékosának egyenszerelést kell viselnie, színében, állapotában és stílusában azonosat és minden játékos mezén legalább 6 hüvelyk (15,2 cm) magas szám kell legyen.

(b) Egy alsó ing bármely látható részének egyszínűnek kell lennie a csapat összes játékosánál. Bármely játékosnak, a dobón kivételével, lehetnek számok, betűk, jelvények az alsó ing ujjához erősítve.

(c) Az olyan játékosnak, akinek a szerelése nem egyezik meg a csapattársaiéval, nem engedhető meg hogy részt vegyen egy mérkőzésen.

(d) Egy liga előírhatja, hogy minden csapat saját szerelést hordjon minden alkalommal, vagy hogy minden csapatnak két öltözékkészlete legyen, fehér a hazai mérkőzésekre és egy különböző színű az idegenbeli mérkőzésekre.

(e) Az ujjhosszak változhatnak az egyes játékosoknál, de minden játékos ingujjának körülbelül ugyanolyan hosszúnak kell lennie. Semelyik játékos nem viselhet rongyos, rojtos vagy repedt ingujjat.

(f) Egyetlen játékos sem rögzíthet a ruhájához attól különböző színű szalagot vagy más anyagot.

(g) Az öltözék semelyik része nem tartalmazhat olyan mintát, ami utánozza vagy emlékeztet a baseball-labda formájára.

(h) Üveggombok és fényezett fém nem használhatóak a szerelésen.

(i) Játékosok nem rögzíthetnek semmit a cipőjük orrához vagy sarkához, kivéve a közönséges cipőpatkót vagy spitz-vasat. A golf- vagy futócipőkhöz hasonló hegyes spike cipők nem engedélyezettek.

3.03 Player Uniforms

(a) All players on a team shall wear uniforms identical in color, trim and style, and all players' uniforms shall include minimal six-inch numbers on their backs.

(b) Any part of an undershirt exposed to view shall be of a uniform solid color for all players on a team. Any player other than the pitcher may have numbers, and /or letters, insignia attached to the sleeve of the undershirt.

(c) No player whose uniform does not conform to that of his teammates shall be permitted to participate in a game.

(d) A league may provide that each team shall wear a distinctive uniform at all times, or that each team shall have two sets of uniforms, white for home games and a different color for road games.

(e) Sleeve lengths may vary for individual players, but the sleeves of each individual player shall be approximately the same length, and no player shall wear ragged, frayed or slit sleeves.

(f) No player shall attach to his uniform tape or other material of a different color from his uniform.

(g) No part of the uniform shall include a pattern that imitates or suggests the shape of a baseball.

(h) Glass buttons and polished metal shall not be used on a uniform.

(i) No player shall attach anything to the heel or toe of his shoe other than the ordinary shoe plate or toe plate. Shoes with pointed spikes similar to golf or track shoes shall not be worn.

3.04 Elkapó kesztyűje

Az elkapó viselhet bőrkesztyűt, melynek átmérője nem több mint 38 hüvelyk (96,5 cm), és a tetejétől az aljáig nem több mint 15 és fél hüvelyk (39,4 cm). Az ilyen határérték magába foglal minden fűzést és bármilyen bőrpántot vagy szegélyt, amit a kesztyű külső szélére erősítenek. A kesztyű hüvelykujj része és ujjrésze közötti tér nem haladhatja meg a hat hüvelyket (15,2 cm) a kesztyű tetejénél valamint a négy hüvelyket (10,2 cm) a hüvelykujj-elágazás alapjánál. A zseb nem lehet több hét hüvelyknél (17,8 cm) a tetején keresztül vagy hat hüvelyknél több a tetejétől a hüvelykujj-elágazás alapjáig. A zseb lehet fűzés vagy bőralagutakon keresztüli fűzés, vagy bőr középrész, amely lehet kiterjesztése a tenyérnek, fűzéssel kapcsolva a kesztyűhöz és úgy összeállítva, hogy ne haladja meg a fent említett mértékek bármelyikét.

3.05 Egyes védő kesztyűje

Az egyes védő (first baseman) viselhet bőr kesztyűt vagy kétujjas kesztyűt, amely nem hosszabb tizenkét hüvelyknél (30,5 cm) a tetejétől az aljáig és nem több mint nyolc hüvelyk (20,3) széles a tenyéren keresztül, a hüvelykujj-elágazás alapjától a kesztyű külső széléig mérve. A kesztyű hüvelykujj része és ujjrésze közötti tér nem haladhatja meg a négy hüvelyket a kesztyű tetejénél, valamint a három és fél hüvelyket (8,9 cm) a hüvelykujj-elágazás alapjánál. A kesztyűt úgy kell összeállítani, hogy ez a tér állandóan kötött legyen és ne lehessen nagyítani, kiterjeszteni, szélesíteni vagy mélyíteni bármilyen anyag, eljárás, stb. használatával. A kesztyű zsebe nem lehet több mint öt hüvelyk (12,7 cm) a tetejétől a hüvelykujj-elágazás aljáig. A zseb lehet fűzés vagy bőralagutakon keresztüli fűzés, vagy bőr középrész, amely lehet kiterjesztése a tenyérnek, fűzéssel kapcsolva a kesztyűhöz és úgy összeállítva, hogy ne haladja meg a fent említett mértékek bármelyikét. A zsebet nem szabad becsavart vagy beburkolt fűzőből kialakítani vagy kimélyíteni háló típusú csapdává. A kesztyű súlya bármekkora lehet.

3.04 Catcher's Mitt

The catcher may wear a leather mitt not more than thirty-eight inches in circumference, nor more than fifteen and one-half inches from top to bottom. Such limits shall include all lacing and any leather band or facing attached to the outer edge of the mitt. The space between the thumb section and the finger section of the mitt shall not exceed six inches at the top of the mitt and four inches at the base of the thumb crotch. The web shall measure not more than seven inches across the top or more than six inches from its top to the base of the thumb crotch. The web may be either a lacing, lacing through leather tunnels, or a center piece of leather which may be an extension of the palm, connected to the mitt with lacing and constructed so that it will not exceed any of the above mentioned measurements.

3.05 First Baseman's Glove

The first baseman may wear a leather glove or mitt not more than twelve inches long from top to bottom and not more than eight inches wide across the palm, measured from the base of the thumb crotch to the outer edge of the mitt. The space between the thumb section and the finger section of the mitt shall not exceed four inches at the top of the mitt and three and one-half inches at the base of the thumb crotch. The mitt shall be constructed so that this space is permanently fixed and cannot be enlarged, extended, widened, or deepened by the use of any materials or process whatsoever. The web of the mitt shall measure not more than five inches from its top to the base of the thumb crotch. The web may be either a lacing, lacing through leather tunnels, or a center piece of leather which may be an extension of the palm connected to the mitt with lacing and constructed so that it will not exceed the above mentioned measurements. The webbing shall not be constructed of wound or wrapped lacing or deepened to make a net type of trap. The glove may be of any weight.

3.06 Vedők kesztyűi

Minden védő, az egyes védőn és az elkapón kívül, többujjas bőrkesztyűt használhat vagy viselhet. A kesztyű méretére vonatkozó adatokat a kesztyű elülső vagy labdafogadó oldalán kell mérni. Az eszközt vagy mérőszalagot úgy kell elhelyezni, hogy érintkezzen a mért dolog felszínével vagy adott részlettel és kövessen minden körvonalat a folyamat során. A kesztyű nem lehet hosszabb 12 hüvelyknél (30,5 cm) a 4 ujj bármelyikének hegyétől a labdazseben át a kesztyű alsó széléig vagyis a sarkáig. A kesztyű szélessége nem lehet több 7 3/4 (19,7 cm) hüvelyknél, az első ujj alapjának belső öltésétől, a többi ujjak töve mentén a kesztyű kisujjszélének külső széléig mérve. A hüvelykujj és az első ujj közötti elágazásnak nevezett rész kitölthető bőrfonattal vagy hátsó megállítóval. A fonat kialakítható kétszálas normál bőrből, hogy teljesen bezárja az elágazás-területet, vagy kialakítható bőrből készült csatornák sorozatából, vagy bőrlapok sorozatából vagy fűző bőrszíjakkal. A zsebet nem szabad becsavart vagy beburkolt fűzőből kialakítani vagy kimélyíteni háló típusú csapdává. Amikor a fonat befedi a teljes elágazás-területet, a fonatot ki lehet alakítani úgy, hogy rugalmas legyen. Amikor több szelvényből állítják össze, azokat össze kell kapcsolni. Ezek a szelvények nem lehetnek úgy kialakítva, hogy megengedjenek horpadást kialakulni a szelvényoldalak görbületeiben. A fonatot úgy kell megcsinálni, hogy korlátozza az elágazás nyílásának méretét. Az elágazás nyílása nem lehet több mint 4 1/2 hüvelyk (11,4 cm) a tetejénél, nem több mint 5 3/4 hüvelyk (14,6 cm) mély és az aljánál 3 1/2 hüvelyk (8,9 cm) széles lehet. Az elágazás nyílása nem lehet több 4 1/2 hüvelyknél egy ponton sem a teteje alatt. A fonatot mindkét oldalon, és az elágazás tetején és alján is biztosítani kell. A összekapcsolást bőr fűzéssel kell végezni, ezeket a kapcsolatokat kell biztosítani. Ha megnyúlnak vagy lazává válnak, igazítani kell azokat a megfelelő állapothoz. A kesztyű bármilyen súlyú lehet. A kesztyű méreteihez lásd a 4es Függelék ábráját.

3.06 Fielding Gloves

Each fielder, other than the catcher, may use or wear a leather glove. The measurements covering size of glove shall be made by measuring front side or ball receiving side of glove. The tool or measuring tape shall be placed to contact the surface or feature of item being measured and follow all contours in the process. The glove shall not measure more than 12 inches from the tip of any one of the 4 fingers, through the ball pocket to the bottom edge or heel of glove. The glove shall not measure more than 7¾ inches wide, measured from the inside seam at base of first finger, along base of other fingers, to the outside edge of little finger edge of glove. The space or area between the thumb and first finger, called crotch, may be filled with leather webbing or back stop. The webbing may be constructed of two plies of standard leather to close the crotch area entirely, or it may be constructed of a series of tunnels made of leather, or a series of panels of leather, or of lacing leather thongs. The webbing may not be constructed of wound or wrapped lacing to make a net type of trap. When webbing is made to cover entire crotch area, the webbing can be constructed so as to be flexible. When constructed of a series of sections, they must be joined together. These sections may not be so constructed to allow depression to be developed by curvatures in the section sides. The webbing shall be made to control the size of the crotch opening. The crotch opening shall measure not more than 4½ inches at the top, not more than 5¾ inches deep, and shall be 3½ inches wide at its bottom. The opening of the crotch shall not be more than 4½ inches at any point below its top. The webbing shall be secured at each side, and at top and bottom of crotch. The attachment is to be made with leather lacing, these connections to be secured. If they stretch or become loose, they shall be adjusted to their proper condition.

The glove can be of any weight. See Appendix 4 for diagram of glove dimensions.

3.07 Dobókesztyű
(a) A dobó kesztyűje, a szegélyt leszámítva, nem lehet fehér vagy szürke, vagy a bíró megítélése szerint bármilyen módon zavaró. Semelyik védőnek, poziciótól függetlenül, nem lehet a kesztyűnek a színe világosabb, mint a PANTONE® színskála 14-es sorozata.
(b) Egyetlen dobó sem erősíthet a kesztyűjéhez a kesztyűtől különböző színű idegen anyagot.
(c) A főbíró kizárhat a további játékból a 3.07(a) vagy (b) szabálynak nem megfelelő kesztyűt, akár saját kezedeményezésére, akár másik bíró javaslatára, akár az ellenfél csapat vezetőedzőjének jelzésére, amennyiben a kesztyűt a vezetőbíró is szabálytalannak ítéli meg.

3.08 Sisakok
(a) Minden játékosnak használnia kell valamiféle védősisakot, amikor ütéshez áll vagy bázist fut.
(b) Dupla fülvédős sisakok használata megengedett.
(c) Szimpla fülvédős sisakok használata megengedett.
(d) Minden elkapónak viselnie kell elkapó védősisakot és maszkot, miközben dobást fodadnak a pozíciójukban.
(e) Minden bázis edzőnek védősisakot ajánlott viselnie teendőinek ellátása közben. Nemzetközi mérkőzéseken ez kötelező.
(f) Minden ütőszedő fiúnak vagy lánynak védősisakot ajánlott viselnie teendőinek ellátása közben.Nemzetközi mérkőzéseken ez kötelező.

Megjegyzés: Ha a bíró észreveszi ezen szabályok megsértését, utasítást kell adnia a szabályszerű viselkedésre. Ha a szabálytalanságot nem szüntetik meg a bíró megítélése szerinti méltányos időn belül, a bíró kiállítja a vétkest a mérkőzésről, és fegyelmi eljárás kezdeményezhető, ha szükséges.

3.09 Hirdetések elhelyezése
Hirdetések elhelyezhetők a mezeken.

3.07 Pitcher's Glove
(a) The pitcher's glove may not, exclusive of piping, be white, gray, nor, in the judgment of an umpire, distracting in any manner. No fielder, regardless of position, may use a fielding glove that falls within a PANTONE® color set lighter than the current 14-series.
(b) No pitcher shall attach to his glove any foreign material of a color different from the glove.
(c) The umpire-in-chief shall cause a glove that violates Rules 3.07(a) or (b) to be removed from the game, either on his own initiative, at the recommendation of another umpire or upon complaint of the opposing manager that the umpire-in-chief agrees has merit.

3.08 Helmets
(a) All players shall use some type of protective helmet while at bat and while running the bases.
(b) Use of double ear-flap helmet are allowed.
(c) Use of single ear-flap helmet are allowed.

(d) All catchers shall wear a catcher's protective helmet and face mask while receiving a pitch.

(e) All base coaches are recommended to wear a protective helmet while performing their duties.It is obligatory on international games.
(f) All bat /ball boys or girls are recommended to wear a double ear-flap protective helmet while performing their duties. It is obligatory on international games.
Comment: If the umpire observes any violation of these rules, he shall direct the violation to be corrected. If the violation is not corrected within a reasonable time, in the umpire's judgment, the umpire shall eject the offender from the game, and disciplinary action, as appropriate, will be recommended.

3.09 Commercialization
Advertisements are allowed on uniforms.

3.10 Felszerelések levitele a pályáról A támadó csapat tagjainak minden kesztyűt és más felszerelést le kell vinniük a pályáról a kispadba, amíg az ő csapatuk van ütésnél. Felszerelés nem hagyható a pályán letéve, sem érvényes, sem érvénytelen területen.	**3.10 Taking Equipment From the Field** Members of the offensive team shall carry all gloves and other equipment off the field and to the dugout while their team is at bat. No equipment shall be left lying on the field, either in fair or foul territory.

4.00 – MÉRKÖZÉSELŐKÉSZÜLETEK

4.01 Bírói feladatok

Mielőtt elkezdődik a mérkőzés a bírónak :

(a) Minden olyan szabály szigorú betartását ellenőriznie kell, amely a játékeszközöket és a játékosok felszerelését írja elő a versenykiírásban;

(b) Meg kell győződnie, hogy a pálya felszereléseiből a versenykiírás szerinti kötelező elemek adottak;

(c) Kapnia kell a hazai csapattól egy készlet szabályos labdát, olyan számban és fajtában, amelyet a versenykiírás előír. A bíró az egyedüli eldöntője a játékban használt labdák megfelelő állapotának;

(d) A hazai csapatnak megfelelő számú tartaléklabdát is biztosítania kell, ami azonnal a bíró rendelkezésre áll, ha szükséges.

(e) Ajánlott a bírónak magánál tartania legalább két tartalék labdát is és ennek a készletnek pótlása elengedhetetlen a mérkőzés folyamán. Ezeket a tartaléklabdákat játékba kell hozni, amikor:

(1) Egy labdát kiütöttek a játéktérről vagy a közönség közé;

(2) Egy labda elszíneződött vagy alkalmatlanná vált további használatra;

(3) A dobó kér egy ilyen tartaléklabdát.

Megjegyzés: A bíró nem adhat tartaléklabdát a dobónak, amíg egy akció be nem fejeződött és a korábban használt labda nincs játékban. Miután egy dobott vagy ütött labda kimegy a játéktérről, a játékot nem szabad folytatni másik labdával addig, amíg a futók el nem érték azt a bázist, amelyre jogosultak. Egy játékterületről kiütött hazafutás után, a bíró addig nem adhat új labdát a dobónak vagy elkapónak, amíg a hazafutást ütő játékos nem keresztezi a hazai tányért.

(f)A hazai vagy házigazda csapattól a versenyliga szerinti bíró díjakat a mérkőzés kezdete előtt meg kell kapnia.

(g) Amennyiben bármilyen tekintetében (pl. labda, pálya, felszerelések) a jelen szabályoktól eltérést tapasztal a főbíró, akkor köteles azt rögzíteni a jegyzőkönyvben megjegyzésként. Ilyen esetben a főbíró döntésén múlik, hogy a körülményeket megfelelőnek tartja-e a mérkőzés lejátszásához vagy sem.

4.00 - GAME PRELIMINARIES

4.01 Umpire Duties

Before the game begins the umpire shall:

(a) Require strict observance of all rules governing implements of play and equipment of players in the rules of the league;

(b) Be sure that all playing field elements are in place according to the league rules;

(c) Receive from the home club a supply of regulation baseballs, the number and make to be defined by the rules of league. The umpire shall be the sole judge of the fitness of the balls to be used in the game;

(d) Be assured by the home club that the necessary number of reserve balls are immediately available for use if required;

(e) It is good to have in his possession at least two alternate balls and shall require replenishment of such supply of alternate balls as needed throughout the game. Such alternate balls shall be put in play when:

(1) A ball has been batted out of the playing field or into the spectator area;

(2) A ball has become discolored or unfit for further use;

(3) The pitcher requests such alternate ball.

Comment: The umpire shall not give an alternate ball to the pitcher until play has ended and the previously used ball is dead. After a thrown or batted ball goes out of the playing field, play shall not be resumed with an alternate ball until the runners have reached the bases to which they are entitled. After a home run is hit out of the playing grounds, the umpire shall not deliver a new ball to the pitcher or the catcher until the batter hitting the home run has crossed the plate.

(f) Home team or host should provide the umpire fees according to the rules of league before beginning of the game.

(g) If there are irregularities with any regard (i.e. balls, filed or equipments), the umpire-in-chief should record it in the scorebook asnote. In such case it is the umpire-in-chief's sole decision to judge if the circumstances allow the game to be pleased or not.

4.02 Vezetőedző

(a) A klub a mérkőzés kezdete előtt legalább harminc perccel köteles egy vezetőedzőt kijelölni a vezetőbíró felé.

(b) A vezetőedző jelezheti a vezetőbíró felé, hogy bizonyos feladatokat megadott játékosra vagy edzőre delegált és azok a képviseletében hivatalosan eljárhatnak. Mindaddig a vezetőedző felelős a csapat vezetésért, a szabályok betartásáért és a bírók tiszteletben tartásáért.

(c) Ha a vezetőedző elhagyja a pályát, ki kell jelölnie egy játékost vagy edzőt helyettesének és az a helyettes megkapja a vezetőedző összes feladatát, jogát és felelősségét. Ha a vezetőedző nem akar vagy nem tud kijelölni helyettest mielőtt elhagyja a pályát, akkor a főbíró jelöl ki egy csapattagot, mint helyettes vezetőedző.

4.03 Ütősorrendek cseréje

Kivéve, ha a hazai csapat korábban bejelentést nem tett, hogy a mérkőzést elhalasztották vagy késéssel kezdődik, a bírónak vagy bíróknak öt perccel a mérkőzés kezdetének ideje előtt meg kell jellenni a pályán és a hazai bázisnál kell igyekezni, hogy találkozzanak a szembenálló csapatok vezetőedzőivel. Egymásutánban :

(a) Először a hazai vezetőedző vagy képviselője odaadja az ütősorrendjét a főbírónak, két példányban.

(b) Azután a vendég vezetőedző vagy képviselője odaadja az ütősorrendjét a főbírónak, két példányban.

(c) Mindkét ütősorrendnek tartalmaznia kell a védekező pozíciókat, amit az ütősorrendben szereplő játékosok játszani fognak. Lásd: 5.11 (a) szabályt. Ha kijelölt ütőjátékos is játszik (designated hitter), az ütősorrendben külön fel kell tüntetni ki helyett áll az ütősorrendben. A lehetséges cserejátékosokat is fel kell sorolni, azonban ha egy potenciális cserejátokos lemarad a listáról, attól még nem veszti el a jogát, hogy később pályára lépjen.

4.02 Manager

(a) The club shall designate the manager to the umpire-in-chief not less than thirty minutes before the scheduled starting time of the game.

(b) The manager may advise the umpire-in-chief that he has delegated specific duties prescribed by the rules to a player or coach, and any action of such designated representative shall be official. The manager shall always be responsible for his team's conduct, observance of the official rules, and deference to the umpires.

(c) If a manager leaves the field, he shall designate a player or coach as his substitute, and such substitute manager shall have the duties, rights and responsibilities of the manager. If the manager fails or refuses to designate his substitute before leaving, the umpire-in-chief shall designate a team member as substitute manager.

4.03 Exchange of Lineup Cards

Unless the home club shall have given previous notice that the game has been postponed or will be delayed in starting, the umpire, or umpires, shall enter the playing field five minutes before the hour set for the game to begin and proceed directly to home base where they shall be met by the managers of the opposing teams. In sequence:

(a) First, the home manager, or his designee, shall give his batting order to the umpire-in-chief, in duplicate.

(b) Next, the visiting manager, or his designee, shall give his batting order to the umpire-in-chief, in duplicate.

(c) As a courtesy, each lineup card presented to the umpire-in-chief should list the fielding positions to be played by each player in the batting order. If a designated hitter is to be used, the lineup card shall designate which hitter is to be the designated hitter. See Rule 5.11(a). As a courtesy, potential substitute players should also be listed, but the failure to list a potential substitute player shall not make such potential substitute player ineligible to enter the game.

(d) A főbírónak meg kell győződnie arról, hogy az összetartozó ütősorrendek eredetije és másolata azonos, azután átad egy másolatot mindegyik ütősorrendből az ellenfél vezetőedzőjének. A bíró által megtartott ütősorrend lesz a hivatalos ütősorrend. Az ütősorrendek bíró általi átadása, megalapozza az ütősorrendeket. Azután egyik vezetőedző sem cserélhet, csak ha ezen szabályok lehetővé teszik.

(e) Amint a hazai csapat ütősorrendjét átadják a főbírónak, a bírók szava dönt a pályán és attól a pillanattól fogva egyedüli joguk eldönteni, mikor maradjon félbe, függesztődjön fel vagy folytatódjon egy mérkőzés az időjárás vagy a játéktér állapota miatt. A főbíró nem fejezheti be a mérkőzést, ha a játék felfüggesztése után legalább 30 perc el nem telt. A főbíró addig tarthatja fenn a felfüggesztést, amíg úgy gondolja, hogy van esély a játék folytatására.

Megjegyzés: Az ütősorrendbeli nyilvánvaló hibákra, melyeket a főbíró észrevesz, mielőtt bemondja a "Játék"-ot a mérkőzés kezdéséhez, fel kell hívni a vétkes csapat vezetőedzőjének vagy csapatkapitányának a figyelmét a javítás elvégzése érdekében, még mielőtt a mérkőzés elkezdődik. Például, ha a vezetőedző figyelmetlenségből csak nyolc embert sorolt fel az ütősorrendben, vagy két ugyanolyan családnevű játékost is felsorolt, de megkülönböztető kezdőbetű nélkül és a hibákat észreveszi a bíró mielőtt bemondja, hogy "Játék", ki kell javíttatnia az ilyen hibákat mielőtt bemondja a "Játék"-ot a mérkőzés megkezdéséhez. A csapatok nem kerülhetnek "csapdába" ezen figyelmetlenségekből elkövetett tévedés miatt, amit még a játék megkezdése előtt javítani lehet. A főbírónak minden esetben a mérkőzés lejátszására kell törekednie. A főbíró hatásköre, hogy folytassa a játékot egy vagy több összességében 30 perces felfüggesztés után és csak akkor vethet véget a mérkőzésnek, amikor úgy tűnik nincs esély a befejezésre.

(d) The umpire-in-chief shall make certain that the original and copies of the respective batting orders are identical, and then tender a copy of each batting order to the opposing manager. The copy retained by the umpire shall be the official batting order. The tender of the batting order by the umpire shall establish the batting orders. Thereafter, no substitutions shall be made by either manager, except as provided in the rules.

(e) As soon as the home team's batting order is handed to the umpire-in-chief the umpires are in charge of the playing field and from that moment the umpire-in-chief shall have sole authority to determine when a game shall be called, suspended or resumed on account of weather or the condition of the playing field. The umpire-in-chief shall not call the game until at least 30 minutes after he has suspended play. The umpire-in-chief may continue the suspension so long as he believes there is any chance to resume play.

Comment: Obvious errors in the batting order, which are noticed by the umpire-in-chief before he calls "Play" for the start of the game, should be called to the attention of the manager or captain of the team in error, so the correction can be made before the game starts. For example, if a manager has inadvertently listed only eight men in the batting order, or has listed two players with the same last name but without an identifying initial and the errors are noticed by the umpire before he calls "play," he shall cause such error or errors to be corrected before he calls "play" to start the game. Teams should not be "trapped" later by some mistake that obviously was inadvertent and which can be corrected before the game starts. The umpire-in-chief shall at all times try to complete a game. His authority to resume play following one or more suspensions of as much as 30 minutes each shall be absolute and he shall terminate a game only when there appears to be no possibility of completing it.

(f) a főbíró a játék megkezdése előtt köteles ellenőrizni, hogy a játékosok a versenykírásnak megfelelő versenyengedéllyel rendkeznek-e. Amennyiben erről nem tud meggyőződni vagy bármelyik játékos engedélyével kapcsolatban kétely merül fel, akkor ezt köteles a jegyzőkönyvben megjegyzésként rögzíteni és Liga felé a mérkőzés után 24 órán belül jelezni.

(f) The umpire-in-chief shall check the permit of each player according to the league rules. If it is not possible or there are doubts about any permits, the umpire-in-chief shall register it in the score-book as remark and also indicate it toward League within 24 hours after the game.

4.04 Időjárási és pálya feltételek

(a) A hazai csapat az egyetlen eldöntője annak, hogy a mérkőzést elkezdjék-e nem megfelelő időjárási viszonyok vagy a pálya alkalmatlan állapota miatt, kivéve egy duplameccs második mérkőzésén.

KIVÉTEL: A Liga bármikor felfüggesztheti e szabály alkalmazását, annak érdekében, hogy biztosítva legyen a bajnokság lebonyolítása minden évben megfelelő időben.

(b) Az első mérkőzés főbírója lesz az egyedüli megítélője, hogy egy duplameccs második mérkőzését el ne kezdjék nem megfelelő időjárási viszonyok vagy a pálya alkalmatlan állapota miatt.

4.04 Weather and Field Conditions

(a) The home team shall be the sole judge as to whether a game shall not be started because of unsuitable weather conditions or the unfit condition of the playing field, except for the second game of a doubleheader.

EXCEPTION: Any league may suspend the application of this rule in order to assure that the championship is decided each year on its merits.

(b) The umpire-in-chief of the first game shall be the sole judge as to whether the second game of a doubleheader shall not be started because of unsuitable weather conditions or the unfit condition of the playing field.

4.05 Különleges helyi pályaszabályok

A hazai csapat vezetőedzője előadja a főbírónak és az ellenfél vezetőedzőjének az általa szükségesnek tartott pályaszabályokat a nézők pályára benyúlására, a tömegbe dobott vagy ütött labdákra, és minden más eshetőségre vonatkozóan. Ha ezek a szabályok elfogadhatóak az ellenfél vezetőedzőjének, akkor érvénybe lépnek. Ha ezek a szabályok elfogadhatatlanok az ellenfél vezetőedzőjének, akkor a főbírónak kell kitalálni és megkövetelni bármilyen különleges pályaszabályt, amit szükségesnek gondol a pályafeltételek miatt, melyek nem mondhatnak ellent a hivatalos játékszabályoknak.

4.05 Special Ground Rules

The manager of the home team shall present to the umpire-in-chief and the opposing manager any ground rules he thinks necessary covering the overflow of spectators upon the playing field, batted or thrown balls into such overflow, or any other contingencies. If these rules are acceptable to the opposing manager they shall be legal. If these rules are unacceptable to the opposing manager, the umpire-in-chief shall make and enforce any special ground rules he thinks are made necessary by ground conditions, which shall not conflict with the official playing rules.

Dupla első bázis– Azokon a pályákon, ahol dupla fehér és narancs első bázis van, a következő szabályokat kell alkalmazni: Ha az első akció az első bázisnál van, a belső vagy a külső pályáról, akkor az ütő-futó kiesik, ha a belső bázist érinti. Ha az akció máshol történik, és az első bázis megfogott, a második bázis felé viszont a tovább haladásvagy feltételezve akadályozott. Az első bázis felé haladó ütő-futó elkerülheti a belső bázis feletti vad dobást. Ebben a helyzetben a védő érintheti a bázis külsejét, hogy kiejtse az ütő-futót. Ez azonban csak a legelső akciónál történhet az egyes bázison. Ha az ütő-futó az első bázison az első akciónál bármelyik részét érinti a narancsszínű táskának, akkor a futó szabályosan érintette a bázist. Ha az ütő-futó az első bázison a kettesre továbbhaladva vagy a kettes felé továbbhaladva bármelyik részét érinti a fehér színű táskának, akkor a futó szabályosan érintette a bázist.

Megjegyzés: Amint ütő-futó futó birtokba veszi az 1es bázist, akkor a dupla első bázis már csak egy táskának számít.

1st base double base – At facilities that use the white and orange double bag at 1st base, the following rules will be implemented: If the first play is at 1st base, either from the infield or outfield, a batter-runner will be called out for touching the inside base. If the play is elsewhere, the inside base may be tagged in a continuation or possible continuation toward 2nd base. The batter-runner running toward 1st base may cross over to the inside bag to avoid a collision if a wild throw occurs. The fielder may tag the outside of the bag to record the out in this situation. This is only permissible on the initial play at 1st base. If a batter/ runner on the first play at 1st base touches "ANY" part of the orange bag, that runner is considered to have touched the bag legally. If the runner touches "ANY" part of the white bag in a continuation or possible continuation to 2nd base, the runner is considered to have touched the bag legally.

Comment: Once the batter–runner becomes a base-runner, the double base becomes one bag.

4.06 Távolságtartás

Szerelésbe öltözött játékosok nem szólíthatnak meg nézőket és nem vegyülhetnek el nézők között, illetve nem ülhetnek a lelátón a mérkőzés előtt, alatt és után. Vezetőedző, segédedző vagy játékos nem szólíthat meg egyetlen nézőt sem a mérkőzés előtt vagy alatt. Szembenálló csapatok játékosai sem barátkozhatnak miközben szerelésbe vannak öltözve.

4.06 No Fraternization

Players in uniform shall not address or mingle with spectators, nor sit in the stands before, during, or after a game. No manager, coach or player shall address any spectator before or during a game. Players of opposing teams shall not fraternize at any time while in uniform.

4.07 Biztonság

(a) Semmilyen személy nem engedélyezett a pályán a mérkőzés alatt, kivéve a szerelésbe öltözött játékosokat és edzőket, vezetőedzőket, a hazai csapat által felhatalmazott fotósokat, bírókat, egyenruhában levő rendőröket és biztonsági őröket vagy a hazai klub más alkalmazottait.

(b) A hazai csapatnak kell a rend fenntartását biztosítani. Ha egy személy vagy személyek bemennek a játéktérre egy mérkőzés közben és bármilyen módon zavarják a játékot, a vendég csapat megtagadhatja a játékot, amíg a pályát megtisztítják.

4.07 Security

(a) No person shall be allowed on the playing field during a game except players and coaches in uniform, managers, news photographers authorized by the home team, umpires, officers of the law in uniform and watchmen or other employees of the home club.

(b) The home team shall provide protection sufficient to preserve order. If a person, or persons, enter the playing field during a game and interfere in any way with the play, the visiting team may refuse to play until the field is cleared.

BÜNTETÉS: Ha a pályát nem tisztítják meg méltányos időn belül, amely semmilyen esetben sem lehet 15 percnél kevesebb azután, hogy a vendégcsapat megtagadta a játékot, a bíró befejezettnek ítélheti a mérkőzést a vendégcsapat javára.

4.08 Duplameccsek

(a)(1) Csak két bajnoki mérkőzés játszható egy napon. Egy felfüggesztett mérkőzés befejezése nem szegi meg ezt a szabályt.

(2) Ha két mérkőzést terveznek lejátszani egy napon, az első mérkőzés lesz a rendesen betervezett mérkőzés arra a napra.

(b) Egy duplameccs első mérkőzésének kezdete után, azt a mérkőzést be kell fejezni mielőtt a duplameccs második mérkőzése elkezdődik.

(c) A duplameccs második mérkőzése húsz perccel azután kezdődik, hogy az első mérkőzést befejezték, kivéve, ha hosszabb (harminc percet nem meghaladó) szünetet hirdet ki a főbíró és bejelenti a szembenálló vezetőedzőknek az első mérkőzés végén.

KIVÉTEL: Ha a Liga jóváhagyta a hazai csapat kérését a mérkőzések közötti hosszabb szünetre valamilyen különleges esemény miatt, a főbírónak ki kell hirdetnie az ilyen hosszabb szünetet és be kell jelentenie a szembenálló vezetőedzőknek. Az első mérkőzés főbírója lesz az időmérő, a mérkőzések közötti szünetet ellenőrizve.

(d) A bírónak el kell kezdenie a duplameccs második mérkőzését, ha egyáltalán lehetséges, és a játék folytatódik, amíg a pályaviszonyok, helyi időkorlátozások és az időjárás megengedik.

(e) Amikor egy meghirdetett duplameccs kezdése késlekedik bármilyen ok miatt, bármely elkezdett mérkőzés a duplameccs lesz az első mérkőzés.

(f) Amikor egy újrakiírt mérkőzés része egy duplameccsnek, az újrakiírt mérkőzés a második lesz, és az első mérkőzés lesz a rendesen aznapra betervezett mérkőzés.

(g) Egy duplameccs mérkőzései között, vagy akármikor, a játékot felfüggesztik a pálya alkalmatlansága miatt, a főbíró irányítása alá kerülnek a pályakarbantartók és segédek a pálya

PENALTY: If the field is not cleared in a reasonable length of time, which shall in no case be less than 15 minutes after the visiting team's refusal to play, the umpire-in-chief may forfeit the game to the visiting team.

4.08 Doubleheaders

(a)(1) Only two championship games shall be played on one date. Completion of a suspended game shall not violate this rule.

(2) If two games are scheduled to be played on one date, the first game shall be the regularly scheduled game for that date.

(b) After the start of the first game of a doubleheader, that game shall be completed before the second game of the doubleheader shall begin.

(c) The second game of a doubleheader shall start twenty minutes after the first game is completed, unless a longer interval (not to exceed thirty minutes) is declared by the umpire-in-chief and announced to the opposing managers at the end of the first game.

EXCEPTION: If the League has approved a request of the home club for a longer interval between games for some special event, the umpire-in-chief shall declare such longer interval and announce it to the opposing managers. The umpire-in-chief of the first game shall be the timekeeper controlling the interval between games.

(d) The umpire shall start the second game of a doubleheader, if at all possible, and play shall continue as long as ground conditions, local time restrictions, or weather permit.

(e) When a regularly scheduled doubleheader is delayed in starting for any cause, any game that is started is the first game of the doubleheader.

(f) When a rescheduled game is part of a doubleheader the rescheduled game shall be the second game, and the first game shall be the regularly scheduled game for that date.

(g) Between games of a doubleheader, or whenever a game is suspended because of the unfitness of the playing field, the umpire-in-chief shall have control of ground-keepers and

játékra alkalmassá tételének céljából. BÜNTETÉS: Ennek megszegéséért a főbíró elvettnek ítélheti a mérkőzést a vendégcsapat javára.	assistants for the purpose of making the playing field fit for play. PENALTY: For violation, the umpire-in-chief may forfeit the game to the visiting team.

5.00 – A JÁTÉK FOLYAMATA

5.01 Játék kezdete

(a) A mérkőzés kezdőidőpontjában a hazai csapat tagjai elfoglalják védekező pozícióikat, a vendégcsapat első ütője elfoglalja helyét az ütőhelyen valamint a dobó birtokolja a labdát, a vezetőbíró bemondja, hogy "Játék" és a mérkőzés elkezdődik.

(b) Miután a bíró "Játék"-ot mond, a labda élő és játékban van és játékban marad mindaddig, amíg szabályok szerint, vagy a bíró játékot felfüggesztő "Idő" kiáltása miatt, a labda halottá nem válik.

(c) A dobónak dobnia kell a labdát az ütő felé, aki dönthet úgy, hogy megüti a labdát, vagy hogy nem próbálkozik vele, saját belátása szerint.

5.02 Védekező pozíciók

Amikor a labdát játékba hozzák egy mérkőzés kezdetekor és annak folyamán, minden védőnek, az elkapót kivéve, az érvényes területen kell tartózkodnia.

(a) Az elkapó közvetlenül a hazai bázis mögött helyezkedjen el. Ő elhagyhatja a pozícióját bármikor, hogy elkapjon egy dobódobást vagy akciót csináljon kivéve, amikor az ütőnek szándékos sétát adnak. Az elkapónak mindkét lábbal az elkapóhely vonalain belül kell lennie amíg a labda el nem hagyja a dobó kezét.

BÜNTETÉS: Dobóhiba (Balk).

(b) A dobónak, miközben a labdát az ütőhöz dobja, a szabályos pozíciójában kell lennie;

(c) A dobót és elkapót kivéve bármelyik védő bárhol elhelyezkedhet az érvényes területen;

5.03 Bázis edzők

(a) A támadó csapatnak el kell helyeznie két bázis-edzőt a pályán a csapat támadása közben, egyet az egyes bázis és egyet a hármas bázis közelében.

(b) A bázis-edzők száma kettőre korlátozott és (1) a csapat szerelésében kell lenniük, (2) mindenkor a segédedző helyen kell maradniuk.

BÜNTETÉS: A szabálytalan bázis-edzőt ki kell állítani a mérkőzésről és el kell hagynia a

5.00- PLAYING THE GAME

5.01 Starting the Game ("Play Ball!")

(a) At the time set for beginning the game the players of the home team shall take their defensive positions, the first batter of the visiting team shall take his position in the batter's box, the pitcher has the ball already and the umpire-in-chief shall call "Play" and the game shall start.

(b) After the umpire calls "Play" the ball is alive and in play and remains alive and in play until for legal cause, or at the umpire's call of "Time" suspending play, the ball becomes dead.

(c) The pitcher shall deliver the pitch to the batter who may elect to strike the ball, or who may not offer at it, as he chooses.

5.02 Fielding Positions

When the ball is put in play at the start of, or during a game, all fielders other than the catcher shall be on fair territory.

(a) The catcher shall station himself directly back of the plate. He may leave his position at any time to catch a pitch or make a play except that when the batter is being given an intentional base on balls, the catcher must stand with both feet within the lines of the catcher's box until the ball leaves the pitcher's hand.

PENALTY: Balk.

(b) The pitcher, while in the act of delivering the ball to the batter, shall take his legal position;

(c) Except the pitcher and the catcher, any fielder may station himself anywhere in fair territory.

5.03 Base Coaches

(a) The team at bat shall station two base coaches on the field during its time at bat, one near first base and one near third base.

(b) Base coaches shall be limited to two in number and shall (1) being in team uniform, and (2) remain within the coach's box at all times.

PENALTY: The offending base coach shall be removed from the game, and shall leave the playing

játékteret.
Megjegyzés: Általános gyakorlat sok éve, hogy néhány bázis-edző kiteszi az egyik lábát a bázis-edző helyről vagy a vonal fölé áll vagy másképpen van kissé a segédedzői hely vonalain kívül. Amíg egy megütött labda nem megy el a bázis-edző mellett, addig nem hagyhatja el a kijelölt helyet, hogy a hazai bázishoz vagy érvényes területhez közelebb helyezkedjen. Máskülönben a bázis-edző nem tekintendő a helyén kívülinek, hacsak az ellenfél vezetőedzője nem panaszkodik, és azután a bírónak szigorúan meg kell követelnie minden bázis-edzőtől (mindkét csapatban), hogy maradjanak mindenkor a segédedző helyen.
Szintén általános gyakorlat, hogy a bázis-edző akinek a bázisánál akció van, kilép a bázis-edző helyről hogy jelezze a játékosnak a becsúszást, továbbmenést vagy egy bázisra visszatérést. Ez megengedhető, ha a bázis-edző nem zavarja a játékot semmilyen módon. Felszerelés cseréjét kivéve minden bázis-edzőnek tartózkodnia kell attól, hogy fizikai megérintse a futókat, különösen, amikor jeleket ad.

5.04 Ütés
(a) Ütősorrend
(1) A támadó csapat minden tagjának abban a sorrendben kell ütnie, ahogy a neve szerepel a csapatának az ütősorrendjében.
(2) Az ütősorrendet követni kell az egész mérkőzésen kivéve, ha egy játékost lecserélnek egy másikra. Abban az esetben a cserejátékos átveszi a lecserélt játékos helyét az ütősorrendben.
(3) Minden játékrész első ütője az első játékrészt követően az a játékos lesz, akinek a neve követi az utolsó olyan játékosét, aki a szabályok szerint befejezte ütésnél töltött idejét az előző játékrészben.
(b) Ütőhely
(1) Az ütőnek el kell foglalnia pozícióját az ütőhelyen azonnal, amikor az ő ütési ideje van.
(2) Az ütőnek nem szabad elhagynia az ütőhelyi pozícióját miután a dobó Set pozícióba kerül vagy elkezdi a Windup mozgást.
BÜNTETÉS: Ha a dobó dob, a bíró bemondja a "Ball"-t vagy "Strike"-ot, ahogy az eset fennáll.

field.
Comment: It has been common practice for many years for some coaches to put one foot outside the coach's box or stand astride or otherwise be slightly outside the coaching box lines. Until a batted ball passes a coach, a coach is not permitted to position himself closer to home plate than the coach's box nor closer to fair territory than the coach's box. Otherwise, a coach shall not be considered out of the box unless the opposing manager complains, in which case the umpire shall strictly enforce the rule and require all coaches (on both teams) to remain in the coach's box at all times.

It is also common practice for a coach who has a play at his base to leave the coach's box to signal the player to slide, advance or return to a base. This may be allowed if the coach does not interfere with the play in any manner. Other than exchanging equipment, all base coaches shall refrain from physically touching base runners, especially when signs are being given.

5.04 Batting
(a) Batting Order
(1) Each player of the offensive team shall bat in the order that his name appears in his team's batting order.
(2) The batting order shall be followed throughout the game unless a player is substituted for another. In that case the substitute shall take the place of the replaced player in the batting order.

(3) The first batter in each inning after the first inning shall be the player whose name follows that of the last player who legally completed his time at bat in the preceding inning.

(b) The Batter's Box
(1) The batter shall take his position in the batter's box promptly when it is his time at bat.
(2) The batter shall not leave his position in the batter's box after the pitcher comes to Set Position, or starts his Windup.
PENALTY: If the pitcher pitches, the umpire shall call "Ball" or "Strike," as the case may be.

Megjegyzés: Az ütő azzal a kockázattal hagyja el az ütőhelyet, hogy strike-ot kap és bemondják, kivéve, ha kéri a bírót, hogy mondjon "Idő"-t. Az ütőnek nincs jogában kedvére be- és kilépni az ütőhelyről.

Amint egy ütő elfoglalta pozícióját az ütőhelyen, nem engedhető meg neki, hogy azért lépjen ki a helyéről, hogy használja a gyanta- vagy fenyőkátrány-rongyot kivéve, ha áll a játék, vagy a bírók megítélése szerint, az időjárási viszonyok indokolttá teszik a kivételt.

A bírók nem mondhatnak be "Idő"-t az ütő vagy bármelyik csapattagjának kérésére, amint a dobó elkezdte a windup-ot vagy set pozícióba került, még ha az ütő azt állítja is, hogy "por ment a szemébe", "bepárásodott a szemüvege", "nem kapta meg a jelet", vagy bármely más ok miatt.

A bírók engedélyezhetik az ütő "Idő" kérését, amint ő az ütőhelyen van, de a bírónak ki kell küszöbölnie, hogy ütők kisétálgassanak a helyükről ok nélkül. Ha a bírók nem elnézőek, az ütők meg fogják érteni, hogy ők az ütőhelyen vannak és ott is kell maradniuk, amíg a labdát nem dobják. Lásd 5.04 (b)(4) szabály.

(3) Ha az ütő nem foglalja el a helyét az ütőhelyen az ütési ideje alatt, a bírónak el kell rendelnie, hogy a dobó dobjon, és "Strike"-ot kell bemondania minden ilyen dobásra. Az ütő elfoglalhatja a pozícióját bármely ilyen dobás után, és a szokásos ball és strike számlálás folytatódik, de ha nem foglalja el a megfelelő pozícióját mielőtt három strike-ot bemondanak, őt kiesettnek kell ítélni.

Megjegyzés: A bírónak ésszerűen kell megadnia a lehetőséget az ütőjátékos számára, hogy elfoglalja a helyét az ütőhelyen, miután „Strike”-ot ítélt a 5.04(b)(3) pont szerint és még mielőtt újra „Strike”-ot ítél ugyanezen szabály szerint.

Comment: The batter leaves the batter’s box at the risk of having a strike delivered and called, unless he requests the umpire to call “Time”. The batter is not at liberty to step in and out of the batter’s box at will.

Once a batter has taken his position in the batter’s box, he shall not be permitted to step out of the batter’s box in order to use the resin or the pine tar rag, unless there is a delay in the game action or, in the judgment of the umpires, weather conditions warrant an exception.

Umpires will not call “Time” at the request of the batter or any member of his team once the pitcher has started his windup or has come to a set position even though the batter claims “dust in his eyes,” “steamed glasses”, “didn’t get the sign” or for any other cause.

Umpires may grant a hitter’s request for “Time” once he is in the batter’s box, but the umpire should eliminate hitters walking out of the batter’s box without reason. If umpires are not lenient, batters will understand that they are in the batter’s box and they must remain there until the ball is pitched. See Rule 5.04(b)(4).

(3) If the batter refuses to take his position in the batter’s box during his time at bat, the umpire shall call a strike on the batter. The ball is dead, and no runners may advance. After the penalty, the batter may take his proper position and the regular ball and strike count shall continue. If the batter does not take his proper position before three strikes have been called, the batter shall be declared out.

Comment: The umpire shall give the batter a reasonable opportunity to take his proper position in the batter’s box after the umpire has called a strike pursuant to Rule 5.04(b)(3) and before the umpire calls a successive strike pursuant to Rule 5.04(b)(3).

(4) ÜTŐHELY SZABÁLYAI

(A) Az ütőjátékosnak legalább egy lábát, a teljes ütőhelyen töltött idő alatt, a kijelölt ütőhelyen belül kell tartania, kivéve a következő kivételes helyzeteket, amikor az ütőhelyet elhagyhatja, de a hazai bázisnál kell maradnia:

(i) Az ütőjátékos ráüt egy labdára;

(ii) egy dobás miatt kényszerül az ütőjátékos elhagyni az ütőhelyet;

(iii) A bármelyik játékos kérésére a bíró „Idő”-t mond;

(iv) Egy védekező játékos játékot kisérel meg egy futón bármelyik bázison;

(v) Az ütőjátékos bunt-ot színlel;

(vi) Vad dobódobás vagy elgurult labda esetén;

(vii) A dobójátékos elhagyja a salakos részt a dobódombnál miután megkapta a labdát; vagy

(viii) Az elkapó elhagyja a kijelölt területét, hogy védekezéshez jeleket adjon.

Ha az ütőjátékos szándékosan elhagyja az ütőhelyet és késlelteti a játékot, és a 5.04(b)(4)(A)(i)-(viii) kivételek nem állnak fenn, akkor a bírónak figyelmeztetnie kell az ütőjátékost a szabály első megsértésekor. A mérkőzésen az ütőjátékos következő szabálysértésekor a Liga megfelelő büntetést szabhat ki a játékosra.

(B) Az ütőjátékos elhagyhatja az ütőhelyet és a salakos részt a hazai bázis körül, mikor „Idő”-t mondtak be, abból a célból, hogy:

(i) cseréljen; vagy

(ii) bármely csapategyeztetéskor.

Megjegyzés: A bírónak a fekészülő ütőt ösztönöznie kell, hogy gyorsan elfoglaja az ütőhelyet miután az előző ütőjátékos kijutott a bázisra vagy kiesett.

(5) Az ütőjátékos szabályos pozíciója mindkét lábbal az ütőhelyen belül van.

ELFOGADOTT ELBÍRÁLÁS: Az ütőhelyet meghatározó vonalak az ütőhely részei.

(c) Ütés befejezése

Egy ütő akkor fejezte be a szabályok szerint az ütési idejét, amikor kiejtették vagy futóvá válik.

(4) THE BATTER’S BOX RULE.

(A) The batter shall keep at least one foot in the batter’s box throughout the batter’s time at bat, unless one of the following exceptions applies, in which case the batter may leave the batter’s box but not the dirt area surrounding home plate:

(i) The batter swings at a pitch;

(ii) The batter is forced out of the batter’s box by a pitch;

(iii) A member of either team requests and is granted “Time”;

(iv) A defensive player attempts a play on a runner at any base;

(v) The batter feints a bunt;

(vi) A wild pitch or passed ball occurs;

(vii) The pitcher leaves the dirt area of the pitching mound after receiving the ball; or

(viii) The catcher leaves the catcher’s box to give defensive signals.

If the batter intentionally leaves the batter’s box and delays play, and none of the exceptions listed in Rule 5.04(b)(4)(A)(i) through (viii) applies, the umpire shall issue a warning to the batter for the batter’s first violation of this rule in a game. For a batter’s second or subsequent violations of this rule in a game, the League may issue an appropriate discipline.

(B) The batter may leave the batter’s box and the dirt area surrounding home plate when “Time” is called for the purpose of

(i) making a substitution; or

(ii) a conference by either team.

Comment: Umpires shall encourage the on-deck batter to take a position in the batter’s box quickly after the previous batter reaches base or is put out.

(5) The batter’s legal position shall be with both feet within the batter’s box.

APPROVED RULING: The lines defining the box are within the batter’s box.

(c) Completing Time at Bat

A batter has legally completed his time at bat when he is put out or becomes a runner.

5.05 Amikor az ütőjátékos futóvá válik

(a) Az ütő futóvá válik amikor -

(1) Érvényes ütést üt;

Megjegyzés: Ha az ütőjátékos elüt egy dobódobást, ami elsőnek földetért, akkor ugyanúgy kell tekinteni mintha levegőben ütötte volna el a labdát.

(2) A bíró által bemondott harmadik strike nem elkapott, feltéve hogy (A) egyes bázis nem foglalt vagy (B) egyes bázis foglalt de két out van.

Megjegyzés: Amikor egy ütőjátékos nem ismeri fel helyzetét egy el nem kapott harmadik strike esetén,akkor kiesőnek kell ítélni, mikor a hazai bázis körüli salakos részt elhagyja.

(3) Ha egy dobódobás elsőnek földet ér és utána bepattan az ütőzónába, az rossz dobás „ball". Ha egy ilyen dobás érinti az ütőjátékost, akkor kiérdemli az első bázisra kijutást. Ha az ütőjátékos rálenget egy ilyen dobásra két strike utána, a labdát nem lehet elkapottnak tekinteni az 5.05(b) és 5.09(a)(3) szabály szerint.

(4) Egy érvényes ütés, miután túlhaladt egy védőn a dobót nem számítva, vagy miután érinti egy védő a dobót is beleszámítva, érint egy bírót vagy futót az érvényes területen;

(5) Egy érvényes magas labda átmegy egy kerítés felett vagy a lelátóra a hazai bázistól 250 láb (76,2 m) távolságra vagy messzebbre. Egy ilyen ütés feljogosítja az ütőt egy hazafutásra miután szabályosan megérintett minden bázist. Egy érvényes magas labda, amely a hazai bázistól 250 lábnál közelebbi ponton hagyja el a játékteret, csak arra jogosítja fel az ütőt, hogy kettes bázisig haladjon;

(6) Egy érvényes ütés, miután érinti a földet, kipattan a lelátóra vagy egy kerítésen keresztül, felett vagy alatt, egy eredmény-jelzőn keresztül vagy alatt, vagy bozóton illetve a kerítésen levő kúszónövényen keresztül vagy alatt kimegy, amely esetben az ütő és a futók két bázis haladására jogosultak;

5.05 When the Batter Becomes a Runner

(a) The batter becomes a runner when:

(1) He hits a fair ball;

Comment: If the batter hits a pitch that touches the ground first, the ensuing actionshall be the same as if he hit the ball in flight.

(2) The third strike called by the umpire is not caught, providing(A) first base is unoccupied, or (B) first base is occupied with two out;

Comment: A batter who does not realize his situation on a third strike not caught, and who is not in the process of running to first base, shall be declared out once he leaves the dirt circle surrounding home plate.

(3) If the pitch touches the ground and bounces through the strike zone it is a "ball." If such a pitch touches the batter, he shall be awarded first base. If the batter swings at such a pitch after two strikes, the ball cannot be caught, for the purposes of Rule 5.05(b) and 5.09(a)(3).

(4) A fair ball, after having passed a fielder other than the pitcher, or after having been touched by a fielder, including the pitcher, shall touch an umpire or runner on fair territory;

(5) A fair ball passes over a fence or into the stands at a distance from home base of 250 feet or more. Such hit entitles the batter to a home run when he shall have touched all bases legally. A fair fly ball that passes out of the playing field at a point less than 250 feet from home base shall entitle the batter to advance to second base only;

(6) A fair ball, after touching the ground, bounds into the stands, or passes through, over or under a fence, or through or under a scoreboard, or through or under shrubbery, or vines on the fence, in which case the batter and the runners shall be entitled to advance two bases;

(7) Bármely érvényes ütés, amely vagy a föld érintése előtt vagy utána, egy kerítésen keresztül vagy alatt, egy eredményjelzőn keresztül vagy alatt, a kerítésen levő nyíláson keresztül, vagy bozóton illetve a kerítésen levő kúszónövényen keresztül kimegy, vagy amely beleszorul egy kerítésbe vagy eredményjelzőbe, amely esetben az ütő és a futók két bázis haladására jogosultak;

(8) Bármely pattanó érvényes ütést eltérít egy védő a lelátóra, vagy egy pályán belüli vagy kívüli kerítés fölé vagy alá, amely esetben az ütő és a futók két bázis haladására lesznek jogosultak;

(9) Bármely érvényes magas labdát eltérít a védő a lelátóra, vagy a kerítés fölött érvénytelen területre, amely esetben az ütő két bázis haladására lesz jogosult; de ha érvényes területen térítik el a lelátóra vagy a kerítés fölött, az ütő jogosult lesz egy hazafutásra. Azonban, ha egy ilyen érvényes magas labdát a hazai bázistól 250 lábnál közelebb térítenek el, az ütő csak két bázisra lesz jogosult.

(b) Az ütő futóvá válik és jogosult az egyes bázisra a kiejtetés lehetősége nélkül (feltéve hogy előrehalad és megérinti az egyes bázist), Amikor:

(1) Négy "ball"-t bemondott a bíró;

Megjegyzés: Egy ütőnek, aki jogosult az egyes bázisra egy ball-ok miatti séta után, egyes bázisra kell mennie és megérintenie a bázist mielőtt más futókat előretolna. Ez akkor áll fenn, amikor minden bázis foglalt és amikor cserefutót állítanak be a mérkőzésre.

Ha haladás közben a futó azt hiszi, hogy akció van és túlcsúszik a bázison mielőtt vagy miután érinti azt, ő kiejthető ha egy védő megérinti. Ha nem érinti meg a bázist, amelyre jogosult és megpróbál attól a bázistól továbbhaladni, akkor ő kiejthető, ha érintik őt vagy a bázist amit kihagyott.

(7) Any fair ball which, either before or after touching the ground, passes through or under a fence, or through or under a scoreboard, or through any opening in the fence or scoreboard, or through or under shrubbery, or vines on the fence, or which sticks in a fence or scoreboard, in which case the batter and the runners shall be entitled to two bases;

(8) Any bounding fair ball is deflected by the fielder into the stands, or over or under a fence on fair or foul territory, in which case the batter and all runners shall be entitled to advance two bases;

(9) Any fair fly ball is deflected by the fielder into the stands, or over the fence into foul territory, in which case the batter shall be entitled to advance to second base; but if deflected into the stands or over the fence in fair territory, the batter shall be entitled to a home run. However, should such a fair fly be deflected at a point less than 250feet from home plate, the batter shall be entitled to two bases only.

(b) The batter becomes a runner and is entitled to first base without liability to be put out (provided he advances to and touches first base) when:

(1) Four “balls” have been called by the umpire;

Comment: A batter who is entitled to first base because of a base on balls must go to first base and touch the base before other base runners are forced to advance. This applies when bases are full and applies when a substitute runner is put into the game.

If, in advancing, the base runner thinks there is a play and he slides past the base before or after touching it he may be put out by the fielder tagging him. If he fails to touch the base to which he is entitled and attempts to advance beyond that base he may be put out by tagging him or the base he missed.

(2) Érinti őt egy dobó által dobott labda, amelyet nem próbál megütni kivéve, ha (A) A labda az ütőzónában van amikor érinti az ütőjátékost, vagy (B) A játékos nem tesz kísérletet, hogy elkerülje a labda érintését;
Ha a labda az ütőzónában van, amikor érinti az ütőjátékost, azt strike-nak kell ítélni, akár próbálja elkerülni a játékos, akár nem. Ha a labda az ütőzónán kívül van amikor érinti a játékost, ball-nak kell ítélni, ha nem tesz kísérletet, hogy elkerülje az érintést.
ELFOGADOTT ELBÍRÁLÁS: Amikor az ütőjátékost érinti egy olyan dobódobás, amely nem jogosítja fel az egyes bázisra, a labda halott és semelyik futó sem haladhat.

(2) He is touched by a pitched ball which he is not attempting to hit unless (A) The ball is in the strike zone when it touches the batter, or (B) The batter makes no attempt to avoid being touched by the ball;
If the ball is in the strike zone when it touches the batter, it shall be called a strike, whether or not the batter tries to avoid the ball. If the ball is outside the strike zone when it touches the batter, it shall be called a ball if he makes no attempt to avoid being touched.
APPROVED RULING: When the batter is touched by a pitched ball which does not entitle him to first base, the ball is dead and no runner may advance.

(3) Az elkapó vagy bármely védő megzavarja őt. Ha akció követi a zavarást, a támadók vezetőedzője jelezheti a bírónak, hogy a zavarás büntetésének elutasítása mellett dönt és elfogadja az akciót. Ilyen elhatározást azonnal meg kell hozni az akció végén. Azonban, ha az ütő egyes bázisra ér biztos ütés, hiba, ball-ok miatti séta, megdobott ütőjátékos miatt vagy másképpen, és minden más futó legalább egy bázist haladt, a játék továbbmegy a zavarásra történő hivatkozás nélkül.
Megjegyzés: Ha bemondják az elkapó zavarását egy akció közben, a bírónak engednie kell a játék folytatódását, mert a vezetőedző úgy dönthet, hogy elfogadja az akciót.Ha egy ütő-futó elvétette az egyes bázist, vagy egy futó kihagyja a neki következő bázist, őt úgy kell tekinteni, hogy elérte a bázist, ahogy azt a 5.06 (e)(4) szabály kifejti.
Példák akciókra, amelyek elfogadása mellett dönthet a vezetőedző:
1. Futó hármason, egy out, az ütő magas labdát üt a külső pályára, amelyen a futó pontot szerez, de bemondták az elkapó zavarását. A támadók vezetőedzője dönthet úgy, hogy elfogadja a pontot és out-nak mondatja az ütőt vagy a futót hármason tartatja és az ütő megkapja az egyes bázist.

(3) The catcher or any fielder interferes with him. If a play follows the interference, the manager of the offense may advise the plate umpire that he elects to decline the interference penalty and accept the play. Such election shall be made immediately at the end of the play. However, if the batter reaches first base on a hit, an error, a base-on-balls, a hit batsman, or otherwise, and all other runners advance at least one base, the play proceeds without reference to the interference.

Comment: If catcher's interference is called with a play in progress the umpire will allow the play to continue because the manager may elect to take the play. If the batter-runner missed first base,or a runner misses his next base, he shall be considered as having reached the base, as stated in Note of Rule 5.06(e)(4).

Examples of plays the manager might elect to take:

1. Runner on third, one out, batter hits fly ball to the outfield on which the runner scores but catcher's interference was called. The offensive manager may elect to take the run and have batter called out or have runner remain at third and batter awarded first base.

2. Futó kettes bázison. Az elkapó zavarja az ütőt, amikor az a pályára buntolja a labdát, a futót hármas bázisra küldve ezzel. A vezetőedző inkább akarhatja, hogy futó legyen hármason és egy out az akcióból, minthogy futó legyen kettesen és egyesen. Olyan esetekben, amikor a futó letámadással (squeeze) vagy lopással próbál továbbhaladni a hármasról az 5.13 (f) szabály további büntetéseit is figyelembe kell venni.

Ha az elkapó zavarja az ütőt mielőtt a dobó eldobja a labdát, azt nem kell az ütő zavarásának tekinteni az 5.05 (i)(3) Szabály szerint. Ilyen esetekben a bírónak "Idő"-t kell mondania, a dobó és az ütő ezután "tiszta lappal" indulnak.

(4) Egy érvényes ütés érint egy bírót vagy futót az érvényes területen, mielőtt érintene egy védőt.

(d) Ha egy érvényes ütés akkor érint egy bírót miután túlhaladt egy védőn a dobót nem számítva, vagy érintett egy védőt a dobót is beleszámítva, a labda játékban van.

5.06 Futás a bázisokon

(a) Bázisok elfoglalása

(1) Egy futó megszerzi a jogot egy nem elfoglalt bázisra, amikor érinti azt mielőtt kiesne. Ő azután jogosult arra a bázisra egészen addig amíg ki nem esik vagy kénytelen szabaddá tenni egy másik futónak, akinek a szabály szerint jár az a bázis.

Megjegyzés: Ha egy futó szabályosan megszerzi egy bázis jogcímét, és a dobó felveszi a dobási pozícióját, a futó nem térhet vissza egy korábban elfoglalt bázisra.

(2) Két futó nem foglalhat el egy bázist, de ha két futó érint egy bázist miközben a labda játékban van, a későbbi futó kiesik, ha megérintik és a korábbi futó jogosult a bázisra, kivéve 5.06(d) pont esetén.

2. Runner on second base. Catcher interferes with batter as he bunts ball fairly sending runner to third base. The manager may rather have runner on third base with an out on the play than have runners on second and first. If a runner is trying to score by a steal or squeeze from third base, note the additional penalty set forth in Rule 5.13(f).

If the catcher interferes with the batter before the pitcher delivers the ball, it shall not be considered interference on the batter under Rule 5.05(i)(3). In such cases, the umpire shall call "Time" and the pitcher and batter start over from "scratch."

(4) A fair ball touches an umpire or a runner on fair territory before touching a fielder.

(d) If a fair ball touches an umpire after having passed a fielder other than the pitcher, or having touched a fielder, including the pitcher, the ball is in play.

5.06 Running the Bases

(a) Occupying the Base

(1) A runner acquires the right to an unoccupied base when he touches it before he is out. He is then entitled to it until he is put out, or forced to vacate it for another runner legally entitled to that base.

Comment: If a runner legally acquires title to a base, and the pitcher assumes his pitching position, the runner may not return to a previously occupied base.

(2) Two runners may not occupy a base, but if, while the ball is alive, two runners are touching a base, the following runner shall be out when tagged and the preceding runner is entitled to the base, unless Rule5.06(d) applies.

(b) Haladás a bázisokon

(1) Haladásakor a futónak meg kell érintenie egyes, kettes, hármas és a hazai bázist sorrendben. Ha visszatérési kényszere van, újra kell érintenie minden bázist fordított sorrendben kivéve, ha a labda halott az 5.06 (g) szabály bármelyik rendelkezése szerint. Ilyen esetekben a futó közvetlenül az eredeti bázisra mehet.

(2) Ha egy futó haladásra van kényszerítve (tolás), mert az ütő futóvá vált és két futó érint egy bázist, amire a következő futó kényszerül, akkor a későbbi futó jogosult a bázisra és az előbb lévő futó kiesik, ha megérintik vagy a védő a labdát birtokolva arra a bázisra lép, amelyikre az előbb lévő futónak tovább kéne haladnia.

(3) Minden futó, az ütőt nem számítva, kiejtetés esélye nélkül haladhat egy bázist amikor:

(A) Dobóhiba volt;

(B) Az ütő kiejtetés esélye nélküli haladása kényszeríti a futót a bázis szabaddá tételére, vagy amikor az ütő üt egy érvényes ütést, amely érint egy másik futót vagy bírót mielőtt az ilyen labdát érintette egy védő, vagy az túlhaladt rajta, ha a futót továbbtolják;

Megjegyzés: Egy futó, akit továbbtolnak kiejtetés esélye nélkül, csak saját veszélyére mehet túl azon a bázison, amelyre jogosult. Ha egy ilyen továbbtolt futót kiejtetnek a harmadik out-ként mielőtt egy szintén továbbtolt korábbi futó érinti a hazai tányért, a pont számítani fog.

Akció. Két out, bázisok foglaltak, az ütő sétál, de a futó kettesről túlbuzgó és túlfut hármas bázison hazafelé és kiérintik az elkapó dobásával. Még ha két out van is, a pont számít azon nézet miatt, hogy a pontot hazatolta a ball-ok miatti séta és hogy minden futónak csak annyit kellett tennie, hogy továbbmenjen és érintse a következő bázist.

(C) Egy védő, miután elkap egy magas labdát beesik egy kispadba vagy lelátóra, vagy átesik köteleken egy tömegbe, amikor a nézők a pályán vannak.

(b) Advancing Bases

(1) In advancing, a runner shall touch first, second, third and home base in order. If forced to return, he shall retouch all bases in reverse order, unless the ball is dead under any provision of Rule 5.06(g) In such cases, the runner may go directly to his original base.

(2) If a runner is forced to advance by reason of the batter becoming a runner and two runners are touching abase to which the following runner is forced, the following runner is entitled to the base and the preceding runner shall be out when tagged or when a fielder possesses the ball and touches the base to which such preceding runner is forced.

(3) Each runner, other than the batter, may without liability to be put out, advance one base when:

(A) There is a balk;

(B) The batter's advance without liability to be put out forces the runner to vacate his base, or when the batter hits a fair ball that touches another runner or the umpire before such ball has been touched by, or has passed a fielder, if the runner is forced to advance;

Comment: A runner forced to advance without liability to be put out may advance past the base to which he is entitled only at his peril. If such a runner, forced to advance, is put out for the third out before a preceding runner, also forced to advance, touches home plate, the run shall score.

Play. Two out, bases full, batter walks but runner from second is overzealous and runs past third base toward home and is tagged out on a throw by the catcher. Even though two are out, the run would score on the theory that the run was forced home by the base on balls and that all the runners needed to do was proceed and touch the next base.

(C) A fielder, after catching a fly ball, falls into a bench or stand, or falls across ropes into a crowd when spectators are on the field;

Megjegyzés: Ha a védő vagy elkapó, miután szabályos elkapást csinált, beesne egy lelátóra, nézők közé vagy a kispadba, vagy elesik a kispadban miután szabályos elkapást csinált, akkor a labda halott és a futók haladnak egy bázist kiejtetés esélye nélkül, attól a bázistól, amit abban a pillanatban birtokoltak, amikor a védőjátékos kiesett a játéktérről.

Comment: If a fielder, after having made a legal catch, should fall into a stand or among spectators or into the dugout or any other out-of-play area while in possession of the ball after making a legal catch, or fall while in the dugout after making a legal catch, the ball is dead and each runner shall advance one base, without liability to be put out, from his last legally touched base at the time the fielder fell into, or in, such out-of-play area.

(D) Miközben megpróbál ellopni egy bázist, az ütőt zavarja az elkapó vagy bármely más védő.

(D) While he is attempting to steal a base, the batter is interfered with by the catcher or any other fielder.

Megjegyzés: Amikor egy futó jogosult egy bázisra kiejtetés esélye nélkül, miközben a labda játékban van, vagy bármely szabály szerint amelyben a labda játékban van miután a futó továbbhaladt arra a bázisra amelyre jogosult, és a futó nem érinti meg a bázist amelyre jogosult mielőtt megpróbál továbbmenni a következő bázisra, akkor a futó eljátsza a mentességét a kiejtetés lehetősége alól, és ő kiejthető a bázis vagy a futó érintésével, mielőtt visszatér a kihagyott bázisra.

Comment: When a runner is entitled to a base without liability to be put out, while the ball is in play, or under any rule in which the ball is in play after the runner reaches the base to which he is entitled, and the runner fails to touch the base to which he is entitled before attempting to advance to the next base, the runner shall forfeit his exemption from liability to be put out, and he may be put out by tagging the base or by tagging the runner before he returns to the missed base;

(E) Egy védőjátékos szándékosan megérint egy dobó által dobott labdát a sapkájával, maszkjával vagy szerelésének bármelyik, a megfelelő helyétől eltávolított részével. A labda játékban marad és és a futók haladnak egy bázist kiejtetés lehetősége nélkül, attól a bázistól, amit abban a pillanatban birtokoltak, amikor a védőjátékos a labdához ért.

(E) A fielder deliberately touches a pitched ball with his cap, mask or any part of his uniform detached from its proper place on his person. The ball is in play, and the award is made from the position ofthe runner at the time the ball was touched.

(4) Minden futó, az ütő-futót is beleértve a kiejtetés esélye nélkül haladhat:

(4) Each runner including the batter-runner may, without liability to be put out, advance:

(A) A hazai bázisra pontot szerezve, ha egy érvényes ütés kimegy a játéktérről repülés közben és a futó szabályosan érint minden bázist; vagy ha egy érvényes ütést, amely a bíró megítélése szerint kiment volna a játéktérről repülés közben, eltéríti egy védő olyan cselekedete, hogy eldobja a kesztyűjét, sapkáját, vagy öltözékének bármely részét;

(A) To home base, scoring a run, if a fair ball goes out of the playing field in flight and he touched all bases legally; or if a fair ball which, in the umpire's judgment, would have gone out of the playing field in flight, is deflected by the act of a fielder in throwing his glove, cap, or any article of his apparel;

(B) Három bázist, ha egy védő szándékosan érint egy érvényes ütést a sapkájával, maszkjával vagy szerelésének bármelyik, a megfelelő helyétől eltávolított részével. A labda játékban van és az ütő továbbhaladhat a hazai bázis felé saját kockázatára;

(B) Three bases, if a fielder deliberately touches a fair ball with his cap, mask or any part of his uniform detached from its proper place on his person. The ball is in play and the batter may advance to home base at his peril;

(C) Három bázist, ha egy védő szándékosan egy érvényes ütés felé dobja a kesztyűjét és érinti azt. A labda játékban van és az ütő továbbmehet a hazai bázisra saját kockázatára;

(D) Két bázist, ha egy védő szándékosan érint egy dobott labdát a sapkájával, maszkjával vagy szerelésének bármelyik, a megfelelő helyétől eltávolított részével. A labda játékban van;

(E) Két bázist, ha egy védő szándékosan egy dobott labda felé dobja a kesztyűjét és érinti azt. A labda játékban van;

Megjegyzés: A (B-C-D-E) alkalmazásakor az eldobott kesztyűnek vagy levett sapkának vagy maszknak, stb. érintenie kell a labdát. Nincs büntetés, ha a labdát nem érintik.

A (C-E) pontokbeli büntetést nem szabad olyan védő ellen alkalmazni, akinek a kesztyűjét leviszi a kezéről az ütött vagy dobott labda ereje, vagy a kesztyűje lerepül a kezéről, amikor nyilvánvalóan egy szabályos elkapásra tesz erőfeszítést.

(F) Két bázist, ha egy érvényes ütés a lelátóra pattan vagy eltérítik oda az egyes vagy hármas bázis alapvonalain kívülre; vagy ha pályakerítésen keresztül vagy alatt, az eredményjelzőn keresztül vagy alatt, vagy bozóton illetve a kerítésen levő kúszónövényen keresztül vagy alatt kimegy; vagy ha beleszorul ilyen kerítésbe, eredményjelzőbe, bozótba vagy kúszónövénybe;

(G) Két bázist, amikor nincsenek nézők a játéktéren és egy dobott labda bemegy a lelátóra, egy kispadba (akár visszapattan a labda a pályára, akár nem), vagy egy pályakerítés felett vagy alatt, vagy a hátsó akadály feletti védőháló lejtős részére, vagy a nézőket védő drótháló szemei között marad. A labda halott.

Amikor az ilyen vad dobás a belső védők első akciója, a bírót az ilyen bázisok odaítélésekor a futóknak a dobódobás idején elfoglalt pozíciója vezérelje; minden más esetben a bírót a futóknak a vad dobás idején elfoglalt pozíciója vezérelje;

(C) Three bases, if a fielder deliberately throws his glove at and touches a fair ball. The ball is in play and the batter may advance to home base at his peril;

(D) Two bases, if a fielder deliberately touches a thrown ball with his cap, mask or any part of his uniform detached from its proper place on his person. The ball is in play;

(E) Two bases, if a fielder deliberately throws his glove at and touches a thrown ball. The ball is in play;

Comment: In applying (B-C-D-E) the umpire must rule that the thrown glove or detached cap or mask has touched the ball. There is no penalty if the ball is not touched.

Under (C-E) this penalty shall not be invoked against a fielder whose glove is carried off his hand by the force of a batted or thrown ball, or when his glove flies off his hand as he makes an obvious effort to make a legitimate catch.

(F) Two bases, if a fair ball bounces or is deflected into the stands outside the first or third base foul lines; or if it goes through or under a field fence, or through or under a scoreboard, or through or under shrubbery or vines on the fence; or if it sticks in such fence, scoreboard, shrubbery or vines;

(G) Two bases when, with no spectators on the playing field, a thrown ball goes into the stands, or into a bench (whether or not the ball rebounds into the field), or over or under or through a field fence, or on a slanting part of the screen above the backstop, or remains in the meshes of a wire screen protecting spectators. The ball is dead.

When such wild throw is the first play by an infielder, the umpire, in awarding such bases, shall be governed by the position of the runners at the time the ball was pitched; in all other cases the umpire shall be governed by the position of the runners at the time the wild throw was made;

ELFOGADOTT ELBÍRÁLÁS: Ha minden futó, az ütő-futót is beleértve haladt legalább egy bázist, amikor egy belső védő vad dobást csinál a dobódobás utáni első akcióban, az odaítélést a futóknak a vad dobás idején elfoglalt helyzete vezérelje.

Megjegyzés: Bizonyos körülmények között nem lehetséges egy futónak két bázist odaítélni.

Példa: Futó egyesen. Az ütő rövid magas labdát üt a jobbkülső pályára. A futó megáll egyes és kettes között, az ütő továbbfut egyesről és mögé ér. A labda leesik. A külső védő egyesre dobáskor a lelátóra dobja a labdát.

ELFOGADOTT ELBÍRÁLÁS: Mivel, amikor a labda halott, futó nem haladhat azon a bázison túl, amelyre jogosult, az eredetileg egyes bázison levő futó hármasra megy és az ütő csak kettes bázisig juthat.

A "vad dobás ideje" azt jelenti, amikor a dobás valójában elhagyta a védő kezét és nem azt, amikor a dobott labda földet érint, túlmegy egy labdát fogadó védőn vagy kimegy játékon kívül a lelátóra.

Az ütő-futó pozíciója, amikor a vad dobás elhagyta a védő kezét a kulcs a bázisok odaítélésének eldöntésekor. Ha az ütő-futó nem érte el az egyes bázist, az ítélet két bázis a dobódobás idejétől minden futónak. Annak eldöntése, hogy az ütő-futó elérte-e az egyes bázist a dobás előtt, az egy megítélési döntés.

Ha egy szokatlan akció adódik, ahol egy belső védő első dobása lelátóra vagy kispadba megy, de az ütő nem lett futó (mint hogy az elkapó bedobja a labdát a lelátóra megpróbálva megfogni a futót, aki a hármasról próbál befutni túlment labda vagy vad dobódobás után) a két bázis odaítélése a futók dobáskori pozíciójától legyen. (A 5.06 (b)(4)(G) szabály célja miatt az elkapó belső védőnek tekintendő.)

AKCIÓ. Futó az egyes bázison, az ütő a beállóshoz üt egy labdát, aki kettes bázisra dob, túl későn hogy elkapja a futót, és a kettes védő az egyes bázis felé dob miután az ütő-futó keresztezte az egyes bázist.

APPROVED RULING: If all runners, including the batter-runner, have advanced at least one base when an infielder makes a wild throw on the first play after the pitch, the award shall be governed by the position of the runners when the wild throw was made.

Comment: In certain circumstances it is impossible to award a runner two bases.

Example: Runner on first. Batter hits fly to short right. Runner holds up between first and second and batter comes around first and pulls up behind him. Ball falls safely. Outfielder, in throwing to first, throws ball into stands.

APPROVED RULING: Since no runner, when the ball is dead, may advance beyond the base to which he is entitled, the runner originally on first base goes to third base and the batter is held at second base.

The term “when the wild throw was made” means when the throw actually left the player’s hand and not when the thrown ball hit the ground, passes a receiving fielder or goes out of play into the stands.

The position of the batter-runner at the time the wild throw left the thrower’s hand is the key in deciding the award of bases. If the batter-runner has not reached first base, the award is two bases at the time the pitch was made for all runners. The decision as to whether the batter-runner has reached first base before the throw is a judgment call.

If an unusual play arises where a first throw by an infielder goes into stands or dugout but the batter did not become a runner (such as catcher throwing ball into stands in attempt to get runner from third trying to score on passed ball or wild pitch) award of two bases shall be from the position of the runners at the time of the throw.

(For the purpose of Rule 5.06(b)(4)(G) (Rule 7.05(g)) a catcher is considered an infielder.)

PLAY. Runner on first base, batter hits a ball to the shortstop, who throws to second base too late to get runner at second, and second baseman throws toward first base after batter has crossed first base.

ELBÍRÁLÁS: A futó kettesen pontot szerez. (Ebben az akcióban, csak akkor kapja meg az ütő-futó a hármas bázist, ha túl van egyes bázison amikor a dobást megtörténik.)

(H) Egy bázist, ha az ütőnek dobott labda vagy a dobó dobóhelyről egy futó megfogására bázisra kidobott labdája kimegy a lelátóra vagy egy kispadba, vagy egy pályakerítés illetve hátsó akadály felett vagy azon keresztül. A ilyenkor labda halott;

ELFOGADOTT ELBÍRÁLÁS: Amikor egy vad dobódobás vagy túlment labda az elkapón átmegy vagy mellette elmegy, vagy eltérül az elkapón és közvetlenül a kispadba, lelátóra, vagy bármilyen területre megy ahol a labda halott, egy bázist kell odaítélni. Akkor is egy bázist kell megadni, ha a dobó, miközben érintkezik a gumival, bázisra dob és a dobás közvetlenül a lelátóra megy, vagy bármilyen területre ahol a labda halott.

Ha azonban a dobódobás vagy dobott labda az elkapón átmegy vagy mellette elmegy, illetve egy védőn megy át és a játéktéren marad, és azután a kispadba, lelátóra vagy más területre rúgják vagy eltérítik ahol a labda halott, a bázisok odaítélése két bázis lesz a futóknak a dobáskor elfoglalt pozíciójuktól.

(I) Egy bázis, ha egy ütő futóvá válik egy Negyedik Ball vagy Harmadik Strike esetén, amikor a dobódobás túlmegy az elkapón és beleszorul a bíró maszkjába vagy felszerelésébe.

Ha az ütő olyan vad dobódobás miatt válik futóvá, amikor a futók jogosultak egy bázis haladására, az ütő-futó csak egyes bázisra lesz jogosult.

Megjegyzés: Az a tény, hogy egy futó megkap egy bázist vagy bázisokat a kiejtetés esélye nélkül, nem mentesíti a kötelezettség alól, hogy meg kell érintenie a megkapott bázist és minden közbeeső bázist. Például: az ütő üt egy pattant labdát, amelyet a belső védő a lelátóra dob, de az ütő-futó kihagyta az egyes bázist. Őt out-nak lehet ítélni kérelemre az egyes bázis kihagyása miatt miután a labda játékba került, még akkor is ha neki "odaítélték" a kettes bázist.

RULING: Runner at second scores. (On this play, only if batter-runner is past first base when throw is made is he awarded third base.)

(H) One base, if a ball, pitched to the batter, or thrown by the pitcher from his position on the pitcher's plate to a base to catch a runner, goes into a stand or a bench, or over or through a field fence or backstop. The ball is dead;

APPROVED RULING: When a wild pitch or passed ball goes through or by the catcher, or deflects off the catcher, and goes directly into the dugout, stands, above the break, or any area where the ball is dead, the awarding of bases shall be one base. One base shall also be awarded if the pitcher while in contact with the rubber, throws to abase, and the throw goes directly into the stands or into any area where the ball is dead.

If, however, the pitched or thrown ball goes through or by the catcher or through the fielder, and remains on the playing field, and is subsequently kicked or deflected into the dugout, stands or other area where the ball is dead, the awarding of bases shall be two bases from position of runners at the time of the pitch or throw.

(I) One base, if the batter becomes a runner on Ball Four or Strike Three, when the pitch passes the catcher and lodges in the umpire's mask or paraphernalia.

If the batter becomes a runner on a wild pitch which entitles the runners to advance one base, the batter-runner shall be entitled to first base only.

Comment: The fact a runner is awarded a base or bases without liability to be putout does not relieve him of the responsibility to touch the base he is awarded and all intervening bases. For example: Batter hits a ground ball which an infielder throws into the stands but the batter-runner missed first base. He may be called out on appeal for missing first base after the ball is put in play event hough he was "awarded" second base.

Ha egy futó visszatérni kényszerül egy bázisra egy elkapás után, újra kell érintenie az eredeti bázist még akkor is, ha néhány pályaszabály vagy más szabály miatt, további bázisokat kap meg. Visszaérinthet miközben a labda halott és az odaítélés azután történik az eredeti bázistól számítva.

(c) Halott labdák

A labda halottá válik, és a futók haladnak egy bázist, vagy visszatérnek a bázisukra kiejtetés lehetősége nélkül, amikor -

(1) Egy dobódobás érint egy ütőjátékost, vagy az öltözékét, miközben ő szabályos ütési pozíciójában van; futók továbbhaladnak, ha tolják őket.

(2) A hazai tányérnál lévő bíró zavarja az elkapó dobását, ami egy lopást próbál megakadályozni vagy egy futó kiejtését kiséreli meg, akkor a futók nem haladhatnak.

Megjegyzés: a zavarást figyelmen kívül kell hagyni, ha az elkapó dobása kiejti a futót.

Amíg a labda halott, semelyik játékos nem ejthető ki, a bázisok között nem lehet futni és pont nem szerezhető, kivéve, hogy futók haladhatnak egy vagy több bázist olyan események eredményeként, amelyek akkor történtek amikor a labda élő volt (mint például, de nem kizárólag egy dobóhiba, túldobás, zavarás, vagy egy hazafutás vagy más labda, amit kiütöttek a játéktérről).

Megjegyzés: Bírói zavarás olyankor is megtörténhet, amikor a bíró az elkapót a labda dobójátékosnak való visszadobásában zavarja.

(3) Dobóhibát követnek el; a futók továbbhaladnak; (lásd 6.02(a) büntetés)

(4) Egy labdát szabálytalanul ütnek meg; a futók visszatérnek.

(5) Egy érvénytelen ütést nem kapnak el; futók visszatérnek. A bíró nem hozathatja a labdát játékba amíg minden futó vissza nem érintette a bázisát.

(6) Egy érvényes ütés érint egy futót vagy bírót az érvényes területen mielőtt érintene egy belső védőt beleértve a dobót is, vagy érint egy bírót mielőtt elhagyna egy belső védőt a dobó kivitelével; a futók haladnak tolás esetén.

If a runner is forced to return to a base after a catch, he must retouch his original base even though, because of some ground rule or other rule, he is awarded additional bases. He may retouch while the ball is dead and the award is then made fromhis original base.

(c) Dead Balls

The ball becomes dead and runners advance one base, or return to their bases, without liability to be put out, when:

(1) A pitched ball touches a batter, or his clothing, while in his legal batting position; runners, if forced, advance;

(2) The plate umpire interferes with the catcher's throw attempting to prevent a stolen base or retire a runner on a pick-off play; runners may not advance.

Comment: The interference shall be disregarded if the catcher's throw retires the runner.

While the ball is dead no player may be put out, no bases may be run and no runs may be scored, except that runners may advance one or more bases as the result of acts which occurred while the ball was alive (such as, but not limited to a balk, an overthrow, interference, or a home run or other fair ball hit out of the playing field).

Comment: Umpire interference may also occur when an umpire interferes with a catcher returning the ball to the pitcher.

(3) A balk is committed; runners advance; (See Penalty6.02(a))

(4) A ball is illegally batted; runners return;

(5) A foul ball is not caught, in which case runners return to their bases. The umpire-in-chief shall not put the ball in play until all runners have retouched their bases.

(6) A fair ball touches a runner or an umpire on fair territory before it touches an infielder including the pitcher, or touches an umpire before it has passed an infielder other than the pitcher; runners advance, if forced.

Ha egy érvényes ütés a védőn átmegy vagy mellette elmegy és másik védőnek nincs esélye megjátszani a labdát, majd közvetlenül mögötte érint egy futót, akkor a labda játékban van és a bírónak nem szabad a futót out-nak nyilvánítani. Ha egy érvényes ütés futót érint miután egy belső védő eltérítette, akkor a labda játékban van és a bírónak nem szabad a futót out-nak nyilvánítani.

Megjegyzés: Ha egy érvényes ütés belső részen álló bírót érint, miután a dobón átmegy vagy mellette elmegy, a labda halott. Ha az ütés egy érvényes területen lévő védőn változtat irányt és még mindig a levegőben maradva eltalál egy futót vagy bírót és utána egy belső védő elkapja, az nem elkapás, de labda játékban marad.

(7) Egy dobódobás beleszorul a bíró vagy az elkapó maszkjába vagy felszerelésébe, és játékon kívül marad, futók haladnak egy bázist.

Megjegyzés: Ha egy érvénytelen érintés eltalálja a bírót és egy védő elkapja a visszapattanáskor, a labda halott és az ütőjátékos nem ítélhető out-nak. Ugyanez a helyzet, ha egy ilyen érvénytelen érintés beleszorul a bíró maszkjába vagy más felszerelésébe.

Ha egy harmadik strike (ami nem érvénytelen érintés) túlmegy az elkapón és eltalál egy bírót, a labda játékban van. Ha egy ilyen labda visszapattan és egy védő elkapja mielőtt a labda a földet érintené, az ütőjátékos nem out egy ilyen elkapás miatt, de a labda játékban marad és az ütő kiejthető egyes bázison, vagy megérinthető a labdával, hogy out legyen.

Ha egy dobódobás beleszorul a bíró vagy az elkapó maszkjába vagy felszerelésébe és játékon kívül marad harmadik strike vagy negyedik ball esetén, akkor az ütő jogosult az egyes bázisra és minden futó halad egy bázist. Ha a számlálás az ütőnek kevesebb mint három ball, a futók haladnak egy bázist.

(8) Bármilyen szabályos dobódobás érint egy futót, aki pontot próbál szerezni; futók továbbhaladnak.

If a fair ball goes through, or by, an infielder, no other infielder has a chance to make a play on the ball and the ball touches a runner immediately behind the infielder that the ball went through, or by, the ball is in play and the umpire shall not declare the runner out. If a fair ball touches a runner after being deflected by an infielder, the ball is in play and the umpire shall not declare the runner out.

Comment: If a fair ball touches an umpire working in the infield after it has bounded past, or over, the pitcher, it is a dead ball. If a batted ball is deflected by a fielder in fair territory and hits a runner or an umpire while still in flight and then caught by an infielder it shall not be a catch, but the ball shall remain in play.

(7) A pitched ball lodges in the umpire's or catcher's mask or paraphernalia, and remains out of play, runners advance one base.

Comment: If a foul tip hits the umpire and is caught by a fielder on the rebound, the ball is "dead" and the batsman can not be called out. The same shall apply where such foul tip lodges in the umpire's mask or other paraphernalia.

If a third strike (not a foul tip) passes the catcher and hits an umpire, the ball is in play. If such ball rebounds and is caught by a fielder before it touches the ground, the batsman is not out on such a catch, but the ball remains in play and the batsman may be retired at first base, or touched with the ball for the out.

If a pitched ball lodges in the umpire's or catcher's mask or paraphernalia, and remains out of play, on the third strike or fourth ball, then the batter is entitled to first base and all runners advance one base. If the count on the batter is less than three balls, runners advance one base.

(8) Any legal pitch touches a runner trying to score; runners advance.

5.07 Dobódobás

(a) (8.01) Szabályos dobás végrehajtás

Két szabályos dobási pozíció van, a Windup (felhúzás) Pozíció és a Set (beállítás) Pozíció, és bármelyik pozíció bármikor használható. A dobóknak a gumit érintve kell fogadni a jeleket az elkapótól.

Megjegyzés: A dobók szabaddá tehetik a gumit miután megkapták a jeleiket, de nem léphetnek gyorsan a gumira, hogy dobjanak. Ezt a bíró "korai dobás"-nak bírálhatja el. Amikor a dobó szabaddá teszi a gumit, le kell engednie kezeit a teste mellé.

A dobóknak nem szabad megengedni, hogy szabaddá tegyék a gumit minden egyes jel megkapása után.

(1) A Windup Pozíció.

A dobónak az ütővel szemben kell állnia, teljes támaszkodó lábbal (pivot) a dobógumin, vagy előtte van és érinti és nincs túl annak végén, és a másik láb szabad. Ebből a pozícióból a labdának az ütőhöz dobásával kapcsolatos bármilyen természetes mozdulat kötelezi őt a dobásra, megszakítás vagy változtatás nélkül. Nem szabad felemelnie egyik lábát sem a földről, kivéve a labda tényleges eldobásakor az ütő felé, de tehet egy lépést hátrafelé és egy lépést előre a szabad lábával.

Amikor egy dobó mindkét kézzel tartja a labdát a teste előtt, a támaszkodó lába a dobógumit érinti és a másik lába szabad, akkor őt Windup Pozícióban levőnek kell tekinteni.

Megjegyzés: Windup Pozícióban a dobónak engedélyezett hogy a „szabad" lába a gumin, gumi előtt, gumi mögött vagy mellettlegyen.

Windup Pozícióból a dobónak lehetősége van:

(A) eldobni a labdát az ütőnek, vagy

(B) ellépni és egy bázisra dobni ezzel megpróbálva kiejteni egy futót, vagy

(C) szabaddá tenni a gumit (ha ezt teszi a kezeit le kell engednie a teste mellé).

A gumi szabaddá tételekor a dobónak először a támaszkodó lábával kell ellépnie és nem a szabad lábával. Nem mehet át set vagy stretch (nyújtózás) pozícióba - ha ezt teszi, az egy dobóhiba.

5.07 Pitching

(a) (8.01) Legal Pitching Delivery

There are two legal pitching positions, the Windup Position and the Set Position, and either position may be used at any time. Pitchers shall take signs from the catcher, while in contact with the pitcher's plate.

Comment: Pitchers may disengage the rubber after taking their signs, but may not step quickly onto the rubber and pitch. This may be judged a quick pitch by the umpire. When the pitcher disengages the rubber, he must drop his hands to his sides.

Pitchers will not be allowed to disengage the rubber after taking each sign.

(1) The Windup Position

The pitcher shall stand facing the batter, his pivot foot in contact with the pitcher's plate and the other foot free. From this position any natural movement associated with his delivery ofthe ball to the batter commits him to the pitch without interruptionor alteration. He shall not raise either foot from the ground, except that in his actual delivery of the ball to the batter, he may take one step backward, and one step forward withhis free foot.

When a pitcher holds the ball with both hands in front of his body, with his pivot foot in contact with the pitcher's plate and his other foot free, he will be considered in the Windup Position.

Comment: In the Windup Position, a pitcher is permitted to have his "free" foot on the rubber, in front of the rubber, behind the rubber or off the side of the rubber.

From the Windup Position, the pitcher may:

(A) deliver the ball to the batter, or

(B) step and throw to a base in an attempt to pick-off a runner, or

(C) disengage the rubber (if he does he must drop his hand to his sides).

In disengaging the rubber the pitcher must step off with his pivot foot and not his free foot first. He may not go into a set or stretch position—if he does it is a balk.

(2) A Set Pozíció

A Set Pozíciót akkor jelzi a dobó, amikor az ütővel szemben áll a támaszkodó lábával a dobógumit érintve, és a másik láb a dobógumi előtt van, a labdát mindkét kezében tartja a teste előtt és teljesen mozdulatlanná válik. Ilyen Set Pozícióból eldobhatja a labdát az ütőnek, bázisra dobhat vagy leléphet hátrafelé a dobógumiról a támaszkodó lábával. Mielőtt felvenné a Set Pozíciót, a dobó dönthet úgy, hogy végez bármilyen előkészületi mozdulatot, mint például azt, ami "nyújtózásként" ismert. De ha így dönt, Set Pozícióba kell kerülnie mielőtt eldobja a labdát az ütőnek. Miután felveszi a Set Pozíciót, a labdának az ütőhöz dobásával kapcsolatos bármilyen természetes mozdulat kötelezi őt a dobásra változtatás vagy megszakítás nélkül.

A set pozícióba kerülés előkészületeként, a dobó egy kezének a teste mellett kell lennie; ebből a pozícióból kell átmennie a set pozíciójába ahogy az a 5.07 (a)(2) szabályban meg van határozva, megszakítás nélkül és egyetlen folyamatos mozdulattal.

A dobónak, a nyújtózást követően, kötelező (a) mindkét kézben tartani a labdát a teste előtt és (b) mozdulatlan helyzetbe kerülni. Ezt meg kell követelni. A bíróknak ezt körültekintően figyelniük kell. A dobók állandóan megkísérlik kijátszani a szabályt, hogy így próbálják bázison tartani a futókat és azokban az esetekben amikor a dobó elmulasztja a mozdulatlan helyzetbe kerülést, amit a szabályok megkövetelnek, a bírónak azonnal be kell mondania a dobóhibát ("balk").

Megjegyzés: Ha nincsenek futók a bázisokon, a dobónak nem kötelező teljesen mozdulatlan helyzetbe kerülnie, amikor a Set Poziciót használja. Azonba ha a bíró megítélése szerint a dobó szándékosan a még felkészületlen ütőnjátékosnak dob, az a dobódobás korai dobásnak minősül és a büntetése „ball". Lásd 5.07(f)(5) megjegyzést.

(2) The Set Position

Set Position shall be indicated by the pitcher when he stands facing the batter with his pivot foot in contact with, and his other foot in front of, the pitcher's plate, holding the ball in both hands in front of his body and coming to a complete stop. From such Set Position he may deliver the ball to the batter, throw to a base or step backward off the pitcher's plate with his pivot foot. Before assuming Set Position, the pitcher may elect to make any natural preliminary motion such as that known as "the stretch." But if he so elects, he shall come to Set Position before delivering the ball to the batter. After assuming Set Position, any natural motion associated with his delivery of the ball to the batter commits him to the pitch without alteration or interruption.

Preparatory to coming to a set position, the pitcher shall have one hand on his side; from this position he shall go to his set position as defined in Rule 5.07(a)(2) without interruption and in one continuous motion.

The pitcher, following his stretch, must (a) hold the ball in both hands in front of his body and (b) come to a complete stop. This must be enforced. Umpires should watch this closely. Pitchers are constantly attempting to "beat the rule" in their efforts to hold runners on bases and in cases where the pitcher fails to make a complete "stop" called for in the rules, the umpire should immediately call a "Balk."

Comment: With no runners on base, the pitcher is not required to come to a complete stop when using the Set Position. If, however, in the umpire's judgment, a pitcher delivers the ball in a deliberate effort to catch the batter off guard, this delivery shall be deemed a quick pitch, for which the penalty is a ball. See Rule5.07(f)(5) Comment.

(b) Bemelegítő dobások

Amikor a dobó elfoglalja helyét minden játékrész kezdetekor, vagy amikor felvált egy másik dobót, meg kell engedni neki nyolcnál nem több felkészülő dobást az elkapónak, amely alatt a játék felfüggesztődik. Ilyen felkészülő dobások nem tarthatnak tovább egy percnél. Ha egy váratlan sürgős helyzet miatt egy dobót a mérkőzésre be kell állítani bemelegítés lehetősége nélkül, a főbírónak meg kell engednie neki annyi dobást, amenyit a bíró szükségesnek tart.

(c) Dobjátékos időhúzása

Amikor a bázisok nem foglaltak, a dobónak el kell dobnia a labdát az ütő felé 12 másodpercen belül miután megkapta a labdát. Ahányszor csak feltartja a dobó a mérkőzést e szabály megszegésével, a bírónak "Ball"-t kell ítélnie.

A 12 másodperces időkorlát akkortól számítódik, amikor a dobójátékos birtokolja a labdát, az ütőjátékos az ütőhelyen van és a dobóra figyel, és akkor ér véget, amikor a dobójátékos elengedi a labdát.

E szabály célja a szükségtelen késleltetések elkerülése. A bíró ragaszkodjon ahhoz, hogy az elkapó azonnal visszadobja a labdát a dobónak, és hogy a dobó azonnal elfoglalja a helyét a gumin. A dobó általi nyilvánvaló késleltetést azonnal büntetnie kell a bírónak.

(c) Bázisokra dobás

Bármikor a dobó előkészületi mozdulatai közben, amíg a természetes dobómozdulata nem kötelezi őt a dobásra, odadobhatja a labdát akármelyik bázisra, feltéve hogy közvetlenül annak a bázisnak az irányába lép mielőtt eldobja a labdát.

Megjegyzés: A dobónak lépnie kell "a dobás előtt". Egy hirtelen dobás, amit követ a lépés a bázis felé, az dobóhiba.

(b) Warm-Up Pitches

When a pitcher takes his position at the beginning of each inning, or when he relieves another pitcher, he shall be permitted to pitch not to exceed eight preparatory pitches to his catcher during which play shall be suspended. Such preparatory pitches shall not consume more than one minute of time. If a sudden emergency causes a pitcher to be summoned into the game without any opportunity to warm up, the umpire-in-chief shall allow him as many pitches as the umpire deems necessary.

(c) Pitcher Delays

When the bases are unoccupied, the pitcher shall deliver the ball to the batter within 12 seconds after he receives the ball. Each time the pitcher delays the game by violating this rule, the umpire shall call “Ball”.

The 12-second timing starts when the pitcher is in possession of the ball and the batter is in the box, alert to the pitcher. The timing stops when the pitcher releases the ball.

The intent of this rule is to avoid unnecessary delays. The umpire shall insist that the catcher return the ball promptly to the pitcher, and that the pitcher take his position on the rubber promptly.

Obvious delay by the pitcher should instantly be penalized by the umpire.

(d) Throwing to the Bases

At any time during the pitcher’s preliminary movements and until his natural pitching motion commits him to the pitch, he may throw to any base provided he steps directly toward such base before making the throw.

Comment: The pitcher shall step “ahead of the throw.” A snap throw followed by the step directly toward the base is a balk.

(e) Dobógumi Elhagyása Támaszkodó Lábbal

Ha a dobó elveszi a támaszkodó lábát a dobógumi érintéséből úgy, hogy hátralép azzal a lábával, ő ezzel belső védővé válik és ha vadul dob abból a pozícióból, azt ugyanúgy kell tekinteni mint a vad dobásokat bármely más belső védőtől.

Megjegyzés: A dobó, miközben a gumin kívül van, bármelyik bázisra dobhat. Ha vadul dob, az egy belső védő dobása és a következményeket a védő által dobott labdával foglalkozó szabályok határozzák meg.

(f) Kétkezes dobók

Egy dobónak láthatóan jeleznie kell a vezetőbíró, ütő és futók felé, hogy melyik kezével akar dobni, amit megtörténhet úgy is, hogy a másik kezén elkapókesztyűt visel, amikor hozzáér a dobógumihoz. A dobó nem dobhat a másik kezével, amíg az ütő ki nem esik, futóvá válik, a jétkrész véget nem ér, az ütőjátékost lecserélik vagy a dobójátékos megsérül. Abban az esetben, ha sérülés miatt vált kezet a dobójátékos egy ütőjátékos ütőideje alatt, a mérkőzés hátralévő részében nem dobhat az eredeti (sérült) kezével. A dobó nem dobhat bemelegítő dobásokat, amikor kezet vált. Minden dobókézváltást egyértelműen jelezni kell a vezetőbíró felé.

(e) Effect of Removing Pivot Foot From Plate

If the pitcher removes his pivot foot from contact with the pitcher's plate by stepping backward with that foot, he thereby becomes an infielder and if he makes a wild throw from that position, it shall be considered the same as a wild throw by any other infielder.

Comment: The pitcher, while off the rubber, may throw to any base. If he makes a wildt hrow, such throw is the throw of an infielder and what follows is governed by the rules covering a ball thrown by a fielder.

(f) Ambidextrous Pitchers

A pitcher must indicate visually to the umpire-in-chief, the batter and any runners the hand with which he intends to pitch, which may be done by wearing his glove on the other hand while touching the pitcher's plate. The pitcher is not permitted to pitch with the other hand until the batter is retired, the batter becomes a runner,the inning ends, the batter is substituted for by a pinch-hitter or the pitcher incurs an injury. In the event a pitcher switches pitching hands during an at-bat because he has suffered an injury, the pitcher may not, for the remainder of the game, pitch with the hand from which he has switched. The pitcher shall not be given the opportunity to throw any preparatory pitches after switching pitching hands. Any change of pitching hands must be indicated clearly to the umpire-in-chief.

5.08 Pontszerzés

(a) Egy pontot kell számítani minden alkalommal, amikor egy futó szabályosan előrehalad és érinti egyes, kettes, hármas és a hazai bázist mielőtt három ember kiesne és befejeződne a játékrész.

KIVÉTEL: Pont nem számít, ha egy futó olyan akcióban jut a hazai bázisra, amelyben a harmadik out-ot megcsinálják (1) az ütő-futón mielőtt megérinti az egyes bázist; (2) bármelyik tolás miatt kiesett futón; vagy (3) egy előző futón akit azért ítélnek out-nak, mert nem érintette meg az egyik bázist.

Megjegyzés: A szabályosan elért pont nem érvényteleníthető a futó utólagos tetteivel, mint például, de nem kizárólag, egy próbálkozással visszatérni hármas bázisra abban a hitben, hogy egy magas labda elkapása előtt elhagyta a bázist.

(b) Amikor a győztes pontot megszerzik egy lejátszottnak számító mérkőzés utolsó fél-játékrészében, vagy egy ráadás játékrész (extra inning) végében, ball-ok miatti séta, megdobott ütőjátékos vagy bármilyen más akció eredményeként, amikor tele vannak a bázisok, amely előretolja a hármason levő futót, a bíró nem nyilváníthatja befejezettnek a mérkőzést, amíg a hármas bázisról előretolt játékos meg nem érinti a hazai bázist és az ütő-futó nem érinti az egyes bázist.

Megjegyzés: Olyan kivétel lehet, hogy szurkolók futnak be a pályára és fizikailag meggátolják, hogy a futó megérintse a hazai bázist vagy, hogy az ütő megérintse az egyes bázist. Ilyen esetekben, a bíróknak oda kell ítélniük a bázist a futónak a szurkolók akadályozása miatt.

BÜNTETÉS: Ha a hármason levő futó nem halad előre és nem érinti a hazai bázist méltányos időn belül, a bírónak érvényteleníteni kell a pontot, out-nak ítélni a szabálytalan játékost és elrendelni a játék folytatását. Ha két out van és az ütő-futó nem halad előre és nem érinti az egyes bázist, a pontot a bíró érvényteleníti, a szabálytalan játékost out-nak kell ítélni és a játék folytatódik. Ha mielőtt két out lenne, az ütő-futó nem halad előre és nem érinti az egyes bázist, a pont számítani fog, de a szabálytalan játékost kiesőnek kell ítélni.

5.08 How a Team Scores

(a) One run shall be scored each time a runner legally advances to and touches first, second, third and home base before three men are put out to end the inning.

EXCEPTION: A run is not scored if the runner advances to home base during a play in which the third out is made (1) by the batter-runner before he touches first base; (2) by any runner being forced out; or (3) by a preceding runner who is declared out because he failed to touch one of the bases.

Comment: A run legally scored cannot be nullified by subsequent action of the runner, such as but not limited to an effort to return to third base in the belief that he had left the base before a caught fly ball.

(b) When the winning run is scored in the last half-inning of a regulation game, or in the last half of an extra inning, as the result of a base on balls, hit batter or any other play with the bases full which forces the runner on third to advance, the umpire shall not declare the game ended until the runner forced to advance from third has touched home base and the batter-runner has touched first base.

Comment: An exception will be if fans rush onto the field and physically prevent the runner from touching home plate or the batter from touching first base. In such cases, the umpires shall award the runner the base because of the obstruction by the fans.

PENALTY: If the runner on third refuses to advance to and touch home base in a reasonable time, the umpire shall disallow the run, call out the offending player and order the game resumed. If, with two out, the batter-runner refuses to advance to and touch first base, the umpire shall disallow the run, call out the offending player, and order the game resumed. If, before two are out, the batter-runner refuses to advance to and touch first base, the run shall count, but the offending player shall be called out.

Megjegyzés:	*Comment:*
ELFOGADOTT ELBÍRÁLÁS: Pont nem szerezhető olyan akció közben amikor a harmadik out-ot megcsinálják az ütő-futón, mielőtt az érinti az egyes bázist.	*APPROVED RULING: No run shall score during a play in which the third out is made by the batter-runner before he touches first base.*
Példa: Egy out, Kiss van kettesen, Kovács egyesen. Az ütő, Tóth biztosat üt. Kiss pontot szerez, Kovács kiesik a hazadobástól. Két out. De Tóth kihagyta az egyes bázist. A labdát egyesre dobják, kérelmet intéznek és Tóth out lesz. Három out. Mivel Kiss olyan akcióban keresztezte a a hazai bázist, amelyben a harmadik out-ot az ütő-futón csinálták mielőtt érintette volna az egyes bázist, Kiss pontja nem számít.	*Example: One out, Jones on second, Smith on first. The batter, Brown, hits safely. Jones scores. Smith is out on the throw to the plate. Two outs. But Brown missed first base. The ball is thrown to first,an appeal is made, and Brown is out. Three outs. Since Jones crossed the plate during a play in which the third out was made on the batter-runner before he touched first base, Jones' run does not count.*
ELFOGADOTT ELBÍRÁLÁS: A következő futókat nem érinti egy előző futó tette kivéve, ha két out van.	*APPROVED RULING: Following runners are not affected by an act of a preceding runner unless two are out.*
PÉLDA: Egy out. Kiss van kettesen, Kovács egyesen és az ütő, Tóth hazafutást üt a pályán belülre. Kiss nem érinti meg a hármast útban a hazai bázis felé. Kovács és Tóth pontot szereznek. A védelem tartja a labdát hármason, kérelmet intéz a bíróhoz és Kiss kiesik. Kovács és Tóth pontjai számítanak.	*EXAMPLE: One out, Jones on second, Smith on first, and batter, Brown, hits home run inside the park. Jones fails to touch third on his way to the plate. Smith and Brown score. The defense holds the ball on third, appeals to umpire, and Jones is out. Smith's and Brown's runs count.*
ELFOGADOTT ELBÍRÁLÁS: Két out, Kiss van kettesen, Kovács egyesen és az ütő, Tóth hazafutást üt a pályán belülre. Mind a három pont bejön, de Kiss kihagyta a hármas bázist és kérelemre out-nak ítélik. Három out. Kovács és Tóth pontjai érvénytelek. Nincs pont az akcióban.	*APPROVED RULING: Two out, Jones on second, Smith on first and batter, Brown, hits home run inside the park. All three runs cross the plate. But Jones missed third base, and on appeal is declared out. Three outs. Smith's and Brown's runs are voided. No score on the play.*
ELFOGADOTT ELBÍRÁLÁS: Egy out, Kiss hármason van, Kovács kettesen. Az ütő, Tóth flyout lesz a középkülső pályán. Két out. Kiss pontot szerez az elkapás után és Kovács pontot szerez egy hazai bázishoz menő rossz dobás miatt. De Kisst kérelemre úgy bírálják el, hogy elhagyta a hármas bázist a dobás előtt és kiesik. Három out. Nincs pont.	*APPROVED RULING: One out, Jones on third, Smith on second. Batter Brown flies out to center. Two out. Jones scores after catch and Smith scores on bad throw to plate. But Jones, on appeal, is adjudged to have left third before the catch and is out. Three outs. No runs.*
ELFOGADOTT ELBÍRÁLÁS: Két out, bázisok tele, az ütő hazafutást üt a kerítés felett. Az ütőt kérelemre out-nak ítélik az egyes bázis kihagyása miatt. Három out. Nincs pont.	*APPROVED RULING: Two out, bases full, batter hits home run over fence. Batter, on appeal, is declared out for missing first base. Three outs. No run counts.*

Itt egy általános leírás, ami érvényes:
Amikor egy futó kihagy egy bázist és egy védő tartja a labdát a kihagyott bázison, vagy a futó által eredetileg elfoglalt báziso, ha egy magas labdát elkaptak, és kérelmet intéz bírói döntéshez, a futó kiesik, amikor a bíró elfogadja a kérelmet; minden futó pontot szerezhet ha lehetséges, kivéve hogy két out esetén egy futó abban a pillanatban kiesik ahogy elvéti a bázist, ha egy kérelmet helyben hagynak, ami a következő futók vonatkozását illeti.
ELFOGADOTT ELBÍRÁLÁS: Egy out, Kiss hármason van, Kovács egyesen és Tóth flyout lesz a jobbkülső pályán. Két out. Kiss visszaérint és pontot szerez az elkapás után. Kovács megpróbált visszatérni egyesre, de a jobb külsős (right fielder) dobása előbb a bázisra ért. Három out. De Kiss pontot szerzett mielőtt a dobás, kiejtette Kovácsot, így Kiss pontja számít. Ez nem volt kényszerítő akció.

5.09 Támadók kiejtése (Out)
(a) Ütőjátékos kiejtése
Az ütő kiesik, amikor -
(1) Az érvényes vagy érvénytelen magas labdáját (ami nem érvénytelen érintés) szabályosan elkapja egy védő;
Megjegyzés az 5.09(a) (1)szabályhoz: Egy védő benyúlhat, de be nem léphet a kispadhoz, hogy elkapjon egy labdát, ílymódon az érvényes. Egy védő azért, hogy elkapjon egy érvénytelen ütést a kispad közelében vagy más játéktéren kívüli helyen (pl. a nézőtérnél), legalább egyik lábával a játéktéren kell maradnia vagy afölött lennie (beleértve a kispad peremét) és egyik lába sem lehet a kispad területén vagy bármilyen játékon kívüli területen. A labda játékban van, kivéve, ha a védő, miután szabályosan elkapta a labdát beesik kispadba vagy más játékon kívüli terültre, amikor labda halott lesz. A futók helyzete az 5.06(c)(3) megjegyzés szerint alakul.

Here is a general statement that covers:
When a runner misses a base and a fielder holds the ball on a missed base, or on the base originally occupied by the runner if a fly ball is caught, and appeals for the umpire's decision, the runner is out when the umpire sustains the appeal; all runners may score if possible, except that with two out the runner is out at the moment he misses the bag, if an appeal is sustained as applied to the following runners.

APPROVED RULING: One out, Jones on third, Smith on first, and Brown flies out to right field. Two outs. Jones tags up and scores after the catch. Smith attempted to return to first but the right fielder's throw beat him to the base. Three outs. But Jones scored before the throw to catch Smith reached first base, hence Jones' run counts. It was not a force play.

5.09 Making an Out
(a) Retiring the Batter
A batter is out when:
(1) His fair or foul fly ball (other than a foul tip) is legally caught by a fielder;

Rule 5.09(a)(1) Comment: A fielder may reach into, but not step into, a dugout to make a catch, and if he holds the ball, the catch shall be allowed. A fielder, in order to make a catch on a foul ball nearing a dugout or other out-of-play area (such as the stands), must have one or both feet on or over the playing surface (including the lip of the dugout) and neither foot on the ground inside the dugout or in any other out-of-play area. Ball is in play, unless the fielder, after making a legal catch, falls into a dugout or other out-of play area, in which case the ball is dead. Status of runners shall be as described in Rule 5.06(c)(3) Comment .

Az elkapás egy védő azon cselekedete, amikor a kezében vagy a kesztyűjében biztonsággal birtokolja a repülés közben levő labdát és szorosan tartja azt; feltéve, hogy nem használja a sapkáját, védőfelszerelését, zsebét vagy öltözékének bármely más részét a birtokba vételkor. Az nem elkapás azonban, ha a labda érintésével egyidejűleg vagy közvetlenül utána összeütközik egy játékossal vagy fallal, vagy ha ő elesik, és ennek az ütközésnek vagy esésnek a következtében elejti a labdát. Az nem elkapás, ha egy védő érint egy magas labdát, amely aztán eltalálja a támadó csapat egy tagját vagy egy bírót, és azután kapja el egy másik védekező játékos. Az elkapás érvényességének megalapozásához a védőnek elég hosszan kell tartania a labdát, hogy bizonyítsa a labda feletti teljes uralmát és hogy a labda elengedése önkéntes és szándékos.Ha a védő megcsinálta az elkapást és elejti a labdát az elkapást követő dobás végzése közben, a labdát elkapottnak kell megítélni.

Megjegyzés: Az elkapás érvényes, ha a labdát végül bármely védő megtartja, még ha először kipattan is, vagy egy másik védő fogja meg mielőtt a földet érintené. A futók elhagyhatják a bázist abban a pillanatban, amikor az első védő megérinti a labdát. A védő átnyúlhat kerítésen, gáton, kötélen vagy másféle elválasztó vonalon hogy megcsinálja az elkapást. Ráugorhat egy gát tetejére, vagy vászonra, amely érvénytelen területen lehet. Zavarás nem vehető figyelembe amikor a védő kerítés, gát, kötél vagy lelátó fölé nyúl, hogy elkapja a labdát. A saját kockázatára teszi ezt.

Ha egy elkapást megkísérlő védőt a kispad szélénél egy játékos vagy játékosok "megtartanak" és így megkímélnek egy nyilvánvaló eséstől és az elkapást így megcsinálja, azt helyben kell hagyni.

(2) Egy harmadik strike-ot szabályosan elkap az elkapó;

Megjegyzés: A "szabályosan elkap" azt jelenti, hogy az elkapó kesztyűjében van mielőtt a földet érintené. Az nem elkapás, ha a labda beleszorul az öltözékébe vagy felszerelésébe; vagy ha érinti a bírót és a visszapattanó labdát kapja el az elkapó.

A catch is the act of a fielder in getting secure possession in his hand or glove of a ball in flight and firmly holding it; providing he does not use his cap, protector, pocket or any other part of his uniform in getting possession. It is not a catch, however, if simultaneously or immediately following his contact with the ball, he collides with a player, or with a wall, or if he falls down, and as a result of such collision or falling, drops the ball. It is not a catch if a fielder touches a fly ball which then hits a member of the offensive team or an umpire and then is caught by another defensive player. In establishing the validity of the catch, the fielder shall hold the ball long enough to prove that he has complete control of the ball and that his release of the ball is voluntary and intentional. If the fielder has made the catch and drops the ball while in the act of making a throw following the catch, the ball shall be adjudged to have been caught.

Comment: A catch is legal if the ball is finally held by any fielder, even though juggled, or held by another fielder before it touches the ground. Runners may leave their bases the instant the first fielder touches the ball. A fielder may reach over a fence, railing, rope or other line of demarcation to make a catch. He may jump on top of a railing, or canvas that may be in foul ground. No interference should be allowed when a fielder reaches over a fence, railing, rope or into a stand to catch a ball. He does so at his own risk.

If a fielder, attempting a catch at the edge of the dugout, is “held up” and kept from an apparent fall by a player or players of either team and the catch is made, it shall be allowed.

(2) A third strike is legally caught by the catcher;

Comment: “Legally caught” means in the catcher’s glove before the ball touches the ground. It is not legal if the ball lodges in his clothing or paraphernalia; or if it touches the umpire and is caught by the catcher on the rebound.

Ha egy érvénytelen érintés először az elkapó kesztyűjét találja el, aztán továbbmegy és mindkét kézzel a testnek vagy mellvédőnek szorítva kapják el, mielőtt a labda érintené a földet, az egy strike, és ha a harmadik strike, akkor az ütő out. Ha megfogják a labdát a testhez vagy mellvédőhöz szorítva, azzal a feltétellel lehet elkapás, hogy a labda először az elkapó kesztyűjét vagy kezét érte.

(3) Egy harmadik strike-ot nem kap el az elkapó amikor egyes bázis foglalt mielőtt két out lenne;

(4) Érvénytelen ütést buntol a harmadik strike-ra;

(5) Bemondják az Infield Fly-t;

(6) Megpróbál megütni egy harmadik strike-ot és a labda érinti őt;

(7) Az érvényes ütése érinti őt mielőtt érintene egy védőt. Ha az ütő szabályosan az ütőhelyen van, lásd 5.04(b)(5) szabályt és a bíró megítélése szerint nem volt szándékos a labda útjába avatkozás, a megütött labda, ami eltalálja az ütőjátékost vagy ütőjét, az érvénytelen ütés;

(8) Miután üt vagy buntol egy érvényes ütést, az ütője érinti a labdát másodszor is az érvényes területen. A labda halott és futók nem haladhatnak. Ha az ütő-futó leejti az ütőjét és a labda az ütőnek gurul az érvényes területen és a bíró megítélése szerint nem volt szándékos a labda útjába avatkozás, akkor a labda élő és játékban van. Ha az ütő szabályosan az ütőhelyen van, lásd 5.04(b)(5)szabályt, és a bíró megítélése szerint nem volt szándékos a labda útjába avatkozás, a megütött labda, ami eltalálja az ütőjátékost vagy ütőjét, az érvénytelen ütés;

Megjegyzés: Ha egy ütő eltörik és egy része az érvényes területen van és eltalálja egy megütött labda vagy az ütő egy része eltalál egy futót vagy védőt, a játék folytatódik és nincs zavarás megítélve. Ha egy megütött labda eltalálja egy törött ütő részét a pályán kívül, az egy érvénytelen ütés.

If a foul tip first strikes the catcher's glove and then goes on through and is caught by both hands against his body or protector, before the ball touches the ground, it is a strike, and if third strike, batter is out. If smothered against his body or protector, it is a catch provided the ball struck the catcher's glove or hand first.

(3) A third strike is not caught by the catcher when first base is occupied before two are out;

(4) He bunts foul on third strike;

(5) An Infield Fly is declared;

(6) He attempts to hit a third strike and the ball touches him;

(7) His fair ball touches him before touching a fielder. If the batter is in a legal position in the batter's box, see Rule5.04(b)(5), and, in the umpire's judgment, there was no intention to interfere with the course of the ball, a batted ball that strikes the batter or his bat shall be ruled a foul ball;

(8) After hitting or bunting a fair ball, his bat hits the ball a second time in fair territory. The ball is dead and no runners may advance. If the batter-runner drops his bat and the ball rolls against the bat in fair territory and, in the umpire's judgment, there was no intention to interfere with the course of the ball, the ball is alive and in play. If the batter is in a legal position in the batter's box, see Rule 5.04(b)(5), and, in the umpire's judgment, there was no intention to interfere with the course of the ball, a batted ball that strikes the batter or his bat shall be ruled a foul ball;

Comment: If a bat breaks and part of it is in fair territory and is hit by a batted ball or part of it hits a runner or fielder, play shall continue and no interference called. If batted ball hits part of a broken bat in foul territory, it is a foul ball.

Ha egy egész ütőt bedobnak az érvényes területre és az zavar egy védőjátékost, aki akciót próbál csinálni, a zavarást meg kell ítélni, akár szándékos akár nem. Olyan esetekben, amikor az ütősisakot véletlenül eltalálja egy ütött vagy dobott labda, a labda játékban marad ugyanúgy, mintha nem találta volna el a sisakot.

Ha egy megütött labda eltalál egy ütősisakot vagy bármely más, a természetes földtől idegen tárgyat miközben érvénytelen területen van, az egy érvénytelen ütés és a labda halott.Ha a bíró véleménye szerint szándékosság van a futó részéről, hogy zavarjon egy ütött vagy dobott labdát azáltal, hogy leejti a sisakot vagy a labdára dobja, akkor a futó out, a labda halott és a futók visszatérnek a szabályosan megérintett utolsó bázisra.

(9) Miután üt vagy bunt-ol egy ütést, amely érvénytelen terület felé halad, majd szándékosan eltéríti a labda útját bármilyen módon, mialatt egyes bázisra fut. A labda halott és a futók nem haladhatnak tovább;

(10) Egy harmadik strike után vagy miután ütött egy érvényes ütést, őt vagy az egyes bázist megérintik, mielőtt ő érintené az egyes bázist;

(11) Hazai bázisról egyes bázisra futásánál a távolság második felében, miközben a labdát az egyes bázis felé játsszák, ő kifut a három-láb vonalon kívülre (a jobb oldalára), vagy az alapvonalon belülre (a bal oldalára), és a bíró megítélése szerint ezzel zavarja a védőt, aki fogadná a dobást egyes bázison, a labda halott; kivéve, hogy kifuthat a három-láb vonalon kívülre (a jobb oldalára), vagy az alapvonalon belülre (a bal oldalára), hogy kikerüljön egy védőt aki épp lekezel egy ütött labdát;

Megjegyzés: A három láb széles folyosót meghatározó vonalak is a folyosó részei és az ütő-futónak mindkét lábával a folyosóban vagy a vonalon kell lennie. Az ütő-futónak szabad elhagyni a folyosót egy lépéssel, benyúlással vagy csúszással az első bázis közvetlen közelében, abból a célból, hogy az első bázist megérintse.

If a whole bat is thrown into fair or foul territory and interferes with a defensive player attempting to make a play, interference shall be called, whether intentional or not. In cases where the batting helmet is accidentally hit with a batted ball on or over fair territory or a thrown ball, the ball remains in play the same as if it has not hit the helmet.

If a batted ball strikes a batting helmet or any other object foreign to the natural ground while on foul territory, it is a foul ball and the ball is dead. If, in the umpire's judgment, there is intent on the part of a base runner to interfere with a batted or thrown ball by dropping the helmet or throwing it at the ball, then the runner would be out, the ball dead and runners would return to last base legally touched.

(9) After hitting or bunting a ball that continues to move over foul territory, he intentionally deflects the course of the ball in any manner while running to first base. The ball is dead and no runners may advance;

(10) After a third strike or after he hits a fair ball, he or first base is tagged before he touches first base;

(11) In running the last half of the distance from home base to first base, while the ball is being fielded to first base, he runs outside (to the right of) the three-foot line, or inside (to the left of) the foul line, and in the umpire's judgment in so doing interferes with the fielder taking the throw at first base, in which case the ball is dead; except that he may run outside (to the right of) the three-foot line or inside (to the left of) the foul line to avoid a fielder attempting to field a batted ball;

Comment: The lines marking the three-foot lane are a part of that lane and a batter-runner is required to have both feet within the three-foot lane or on the lines marking the lane. The batter-runner is permitted to exit the three-foot lane by means of a step, stride, reach or slide in the immediate vicinity of first base for the sole purpose of touching first base.

(12) Egy belső védő szándékosan elejt egy magas labdát vagy vízszintes ütést, ha egyes, egyes és kettes, egyes és hármas, vagy egyes, kettes és hármas bázis foglalt, mielőtt két out lenne. A labda halott és a futó vagy futók visszatérnek az eredeti bázisukra.

ELFOGADOTT ELBÍRÁLÁS: Ebben a helyzetben az ütő nem out, ha a belső védő érintetlenül leesni hagyja a labdát, kivéve amikor az Infield Fly szabály érvényes.

(13) Egy előző futó, a bíró megítélése szerint, szándékosan zavar egy védőt, aki megpróbál elkapni egy dobott labdát vagy dobni egy labdát megpróbálva befejezni bármilyen akciót;

Megjegyzés: E szabály célja az, hogy büntesse a támadó csapat szándékos, indokolhatatlan, sportszerűtlen tettét, amikor a futó elhagyja a bázis-vonalat azzal a nyilvánvaló céllal, hogy ledöntse a kulcsembert egy dupla játékban, ahelyett, hogy megpróbálná elérni a bázist. Nyilvánvalóan ez egy bíró megítélése szerinti játék.

(14) Két out van, futó hármason, az ütőnek két strike-ja van és a futó megpróbálja ellopni a hazai bázist egy szabályos dobáson és a labda eltalálja a futót az ütőzónában. A bírónak "Harmadik Strike"-ot kell mondania, az ütő out és a pont nem számít; ha nincs még két out, a bíró bemondja a "Harmadik Strike"-ot, a labda halott és a pont számít.

(15) A csapatának tagja (nem a futó) egy védő elkapási kisérletét vagy labda megszerzésére irányuló próbálkozását zavarja. Lásd 6.01(b) szabály. A futó zavarására lásd 5.09(b)(3) szabályt.

(b) Futó kiejtése

Bármely futó kiesik, amikor:

(1) Több mint három láb távolságra kifut a bázisok közötti alap útvonálától, hogy elkerülje a kiérintést, kivéve, ha azért tesz így, hogy elkerülje egy védő zavarását aki megütött labdát kezel le. A futónak a normál útja akkor kerül megállípításra, mikor érinteni próbálják és az egy egyenes vonal a futótól ahhoz a bázishoz, ahova biztonságban el próbál jutni; vagy

(2) egyes bázis érintése után, elhagyja az alap útvonalat, láthatóan feladva az erőfeszítését,

(12) An infielder intentionally drops a fair fly ball or line drive, with first, first and second, first and third, or first, second and third base occupied before two are out. The ball is dead and runner or runners shall return to their original base or bases;

APPROVED RULING: In this situation, the batter is not out if the infielder permits the ball to drop untouched to the ground, except when the Infield Fly rule applies.

(13) A preceding runner shall, in the umpire's judgment, intentionally interferes with a fielder who is attempting to catch a thrown ball or to throw a ball in an attempt to complete any play;

Comment: The objective of this rule is to penalize the offensive team for deliberate, unwarranted, unsportsmanlike action by the runner in leaving the baseline for the obvious purpose of crashing the pivot man on a double play, rather than trying to reach the base. Obviously this is an umpire's judgment play.

(14) With two out, a runner on third base, and two strikes on the batter, the runner attempts to steal home base on a legal pitch and the ball touches the runner in the batter's strike zone. The umpire shall call "Strike Three", the batter is out and the run shall not count; before two are out, the umpire shall call "Strike Three," the ball is dead, and the run counts;

(15) A member of his team (other than a runner) hinders a fielder's attempt to catch or field a batted ball. See Rule6.01(b). For interference by a runner, see Rule 5.09(b)(3).

(b) Retiring a Runner

Any runner is out when:

(1) He runs more than three feet away from his base path to avoid being tagged unless his action is to avoid interference with a fielder fielding a batted ball. A runner's base path is established when the tag attempt occurs and is a straight line from the runner to the base he is attempting to reach safely;

or

(2) after touching first base, he leaves the base path, obviously abandoning his effort to touch the

hogy érintse a következő bázist;
Megjegyzés: Bármely futó, aki az egyes bázis elérése után elhagyja az alap útvonalat a kispadja vagy a pozíciója felé, mert azt hiszi, hogy nincs további akció, kiesettnek nyilvánítható, ha a bíró a futó cselekedetét úgy ítéli meg, hogy a bázisok közötti futás erőfeszítéseit feladja. Bár egy out-ot megítélnek, a labda játékban marad.
Ez a szabály kiterjed a következő és hasonló akciókra is: Kettőnél kevesebb out, döntetlen állás a kilencedik játékrész aljában, az ütő kiüti a labdát a pályáról a győztes pontért, a futó egyesről kettes bázis felé abban a hitben, hogy a hazafutás automatikusan megnyerte a meccset keresztülvág a belső pályán a kispadja felé, miközben az ütő-futó körbefut a bázisokon. Ebben az esetben a bázis-futót out-nak ítélnék "a következő bázis érintésére irányuló erőfeszítéseinek feladása miatt" és az ütő-futónak megengedik a körbefutást a bázisokon, hogy érvényessé tegye a hazafutását. Ha két out van, a hazafutás nem számít. Lásd az 5.09(d) szabályt. Ez nem kérelem akció.
AKCIÓ. Egy futót, aki azt hiszi, hogy out lett kiérintés miatt az egyes vagy hármas bázisnál, elindul a kispad felé és bizonyos távolságot megtéve továbbra is azt jelzi tettével, hogy ő out, be kell mondani kiesettnek a bázisok feladása miatt.
(3) Szándékosan zavar egy dobott labdát; vagy gátol egy védőt, aki akciót próbál csinálni a megütött labdával;
BÜNTETÉS: A futó dobott labdát vagy védekező játékost érnitő szándékos zavarása miatti büntetéseiért lásd a 6.01(a) szabály megjegyzését.
(4) Megérintik, miközben a labda él és a futó bázison kívül áll.
KIVÉTEL: Egy ütő-futót nem lehet kiérinteni miután túlfutott vagy túlcsúszott az egyes bázison, ha az azonnal visszatér a bázisra;
ELFOGADOTT ELBÍRÁLÁS: (A) Ha egy futó érintkezése elmozdít egy bázist a helyzetéből, azon a futón annál a bázisnál nem csinálható akció, amennyiben biztosan elérte a bázist.

next base;
Comment: Any runner after reaching first base who leaves the base path heading for his dugout or his position believing that there is no further play, may be declared out if the umpire judges the act of the runner to be considered abandoning his efforts to run the bases. Even though an out is called, the ball remains in play in regard to any other runner.

This rule also covers the following and similar plays: Less than two out, score tied last of ninth inning, runner on first, batter hits a ball out of park for winning run, the runner on first passes second and thinking the home run automatically wins the game, cuts across diamond toward his bench as batter-runner circles bases. In this case, the base runner would be called out "for abandoning his effort to touch the next base" and batter-runner permitted to continue around bases to make his home run valid. If there are two out, home run would not count. See Rule 5.09(d). This is not an appeal play.

PLAY. Runner believing he is called out on a tag at first or third base starts for the dugout and progresses a reasonable distance still indicating by his actions that he is out, shall be declared out for abandoning the bases.

(3) He intentionally interferes with a thrown ball; or hinders a fielder attempting to make a play on a batted ball;
PENALTY: For penalties applying to a runner's intentional interference with a thrown ball or his hindrance of a fielder's attempt to make a play on a batted ball, see Rule 6.01(a) Comment.
(4) He is tagged, when the ball is alive, while off his base.
EXCEPTION: A batter-runner cannot be tagged out after overrunning or over sliding first base if he returns immediately to the base;
APPROVED RULING: (A) If the impact of a runner breaks a base loose from its position, no play can be made on that runner at that base if he had reached the base safely.

ELFOGADOTT ELBÍRÁLÁS: (B) Ha egy bázis kimozdul a helyzetéből egy akció közben, ugyanabban az akcióban bármelyik következő futót úgy kell tekinteni, hogy érint vagy elfoglal egy bázist, ha a bíró véleménye szerint, érinti vagy elfoglalja az elmozdult bázis által jelölt pontot.

(5) Nem érinti vissza a bázisát miután egy érvényes vagy érvénytelen ütést szabályosan elkaptak a levegőben, mielőtt őt vagy a bázisát megérinti egy védő. Őt nem lehet out-nak ítélni a bázis visszérintésének elmulasztása miatt az első rákövetkező dobódobás után, vagy bármilyen akció vagy megkísérelt akció után. Ez egy kérelem akció;

Megjegyzés: A futóknak nem kell visszaérinteni egy érvénytelen érintés esetén. Lophatnak érvénytelen érintés esetén. Ha egy érvénytelen érintés nem elkapott, közönséges érvénytelen ütés lesz. A futók ezután visszatérnek a bázisukra.

(6) Nem éri el a következő bázist mielőtt egy védő érinti őt vagy a bázist mikor haladni kényszerült az ütő futóvá válása (tolás) miatt. Azonban, ha egy későbbi futót kiejtetnek toláskor, a kényszer megszűnik és a futót kell érinteni, hogy kiessen. A tolás megszűnik, amint a futó érinti a bázist, ahová kénytelen haladni, és ha túlfut vagy túlcsúszik a bázison, a futót érinteni kell a kiejtetéshez. Azonban, ha a továbbtolt futó miután érintette a bázist, visszaindul bármilyen okból az utoljára elfoglalt bázis felé, a tolás visszaáll, és ő újra kiejthető, ha a védelem érinti a bázist amelyre őt tolták;

Megjegyzés: AKCIÓ. Futó egyesen és három ball az ütőnek: A futó lopni kezd a következő dobáson, ami a negyedik ball, de miután érinti a kettest, túlcsúszik vagy túlfut azon a bázison. Az elkapó dobása megfogja őt mielőtt vissza tudna térni. Az elbírálás szerint a futó out. (A tolás megszűnt.)

A túlcsúszási és túlfutási szituációk az egyes bázison kívüli bázisokon adódnak. Például, mielőtt két out lenne és futó van egyesen és kettesen, vagy egyes-kettes-hármason, a labdát egy belső védőhöz ütik, aki megpróbálja a dupla

APPROVED RULING: (B) If a base is dislodged from its position during a play, any following runner on the same play shall be considered as touching or occupying the base if, in the umpire's judgment, he touches or occupies the point marked by the dislodged bag.

(5) He fails to retouch his base after a fair or foul ball is legally caught before he, or his base, is tagged by a fielder. He shall not be called out for failure to retouch his base after the first following pitch, or any play or attempted play. This is an appeal play;

Comment: Runners need not "tag up" on a foul tip. They may steal on a foul tip. If a so-called tip is not caught, it becomes an ordinary foul. Runners then return to their bases.

(6) He or the next base is tagged before he touches the next base, after he has been forced to advance by reason of the batter becoming a runner. However, if a following runner is put out on a force play, the force is removed and the runner must be tagged to be put out. The force is removed as soon as the runner touches the base to which he is forced to advance, and if he over slides or overruns the base, the runner must be tagged to be put out. However, if the forced runner, after touching the next base, retreats for any reason towards the base he had last occupied, the force play is reinstated, and he can again be put out if the defense tags the base to which he is forced;

Comment: PLAY. Runner on first and three balls on batter: Runner steals on the next pitch, which is fourth ball, but after having touched second he over slides or overruns that base. Catcher's throw catches him before he can return. Ruling is that runner is out. (Force out is removed.)

Over sliding and overrunning situations arise at bases other than first base. For instance, before two are out, and runners on first and second, or first, second and third, the ball is hit to an infielder who tries for the double play.

játékot.
Az egyesen levő futó megelőzi a dobást kettes bázisra, de túlcsúszik a bázison. A dobás megtörténik egyesre és az ütő-futó out. Az egyes védő, látva hogy a futó kettesen nincs a bázison, visszadob kettesre és a futót megérintik a bázison kívül. Eközben futók értek be. A kérdés az: Kényszerítő játék-e ez? Megszűnt-e a tolás amikor az ütő-futó out lett egyesen? Számítanak-e az akció közben elért pontok, amik beértek mielőtt a harmadik out-ot megcsinálták amikor a futót érintették kettesnél? Válasz: A pontok számítanak. Ez nem kényszerítő játék. Ez érintéses akció.

(7) Érinti egy ütött labda érvényes területen még mielőtt a labda védő által érintett vagy azon túlhaladt. A labda halott és egyetlen futó sem szerezhet pontot, a futók nem haladhatnak, kivéve a továbbtolt futók.

KIVÉTEL: Ha egy futó érinti a bázisát, amikor érinti őt egy Infield Fly, ő nem out, viszont az ütő out;

Megjegyzés: Ha két futót érint ugyanaz az érvényes labda, csak az első futó out, mert a labda azonnal halott.

Ha egy futót érint egy Infield Fly amikor nem érinti a bázisát, mind a futó mind az ütő out.

(8) Megpróbál pontot szerezni olyan akcióban, amelyben az ütő zavarja az akciót a hazai bázisnál mielőtt két out lenne. Két out esetén az ütő kiesik a zavarással és a pont nem számít;

(9) Megelőz egy korábbi futót mielőtt az a futó kiesne;

(10) Miután szabályosan birtokba vett egy bázist, fordított sorrendben fut a bázisok között a védelem összezavarásának vagy a mérkőzés nevetségessé tételének céljából. A bírónak azonnal "Idő"-t kell bemondania és out-nak nyilvánítani a futót;

Megjegyzés: Ha egy futó érint egy nem foglalt bázist és aztán úgy gondolja, hogy a labdát elkapták vagy megtévesztik, hogy visszatérjen az utoljára érintett bázisra, ő kiejthető a bázisra visszafutás közben, de ha eléri a korábban elfoglalt bázist, akkor nem ejthető ki, amíg érintkezik a bázissal.

The runner on first beats the throw to second base but over slides the base. The relay is made to first base and the batter-runner is out. The first baseman, seeing the runner at second base off the bag, makes the return throw to second and the runner is tagged off the base. Meanwhile runners have crossed the plate. The question is: Is this a force play? Was the force removed when the batter-runner was out at first base? Do the runs that crossed the plate during this play and before the third out was made when the runner was tagged at second, count? Answer: The runs score. It is not a force play. It is a tag play.

(7) He is touched by a fair ball in fair territory before the ball has touched or passed an infielder. The ball is dead and no runner may score, nor runners advance, except runners forced to advance.

EXCEPTION: If a runner is touching his base when touched by an Infield Fly, he is not out, although the batter is out;

Comment: If two runners are touched by the same fair ball, only the first one is out because the ball is instantly dead. If a runner is touched by an Infield Fly when he is not touching his base, both the runner and batter are out.

(8) He attempts to score on a play in which the batter interferes with the play at home base before two are out. With two out, the interference puts the batter out and no score counts;

(9) He passes a preceding runner before such runner is out;

(10) After he has acquired legal possession of a base, he runs the bases in reverse order for the purpose of confusing the defense or making a travesty of the game. The umpire shall immediately call “Time” and declare the runner out;

Comment: If a runner touches an unoccupied base and then thinks the ball was caught or is decoyed into returning to the base he last touched, he may be put out running back to that base, but if he reaches the previously occupied base safely he cannot be put out while in contact with that base.

(11) Nem tér vissza azonnal egyes bázisra miután túlfutott vagy túlcsúszott azon. Ha megpróbál kettesre futni, kiesik ha megérintik őt. Ha, miután túlfutott vagy túlcsúszott egyes bázison, elindul a kispad felé, vagy a pozíciója felé és nem tér vissza azonnal egyes bázisra, ő out lesz kérelemre, amikor őt vagy a bázist megérintik;

Megjegyzés: A futó, aki érinti a bázist túlfutás közben és safe-nek ítélte a bíró, a 5.08 (a) szabály szándéka szerint ő "elérte az egyes bázist" és bármely pont, ami beér egy ilyen akcióban, az számít, még ha egy futó később a harmadik out lesz is, mert nem tért vissza "azonnal", ahogy a 5.09 (b)(11) szabály kitér rá.

(12) A hazai bázisra futás vagy csúszás közben, nem érinti a hazai bázist és nem tesz kísérletet, hogy visszatérjen a bázisra, amikor egy védő a kezében tartja a labdát és érinti a hazai bázist, és kérelmet intéz a bíróhoz az ítélet meghozására.

Megjegyzés: Ez a szabály csak akkor érvényesül, amikor a futó útban van a kispad felé és az elkapótól azt kívánná meg, hogy üldözőbe vegye. Ez nem vonatkozik arra a közönséges akcióra, amikor a futó elvéti a bázist és aztán azonnal erőfeszítést tesz, hogy érintse azt mielőtt megérintenék. Abban az esetben meg kell érinteni a futót.

(13) Az ellenfél próbálja kiejteni és egy csapattársa (egyéb mint a futó) gátolja a védő kísérletét, hogy egy dobott labdát elkapjon. Lásd 5.09(b)(3) szabály. Futó zavarását lásd a 5.09(b)(3) szabálynál.

(11) He fails to return at once to first base after overrunning or over sliding that base. If he attempts to run to second he is out when tagged. If, after overrunning or over sliding first base he starts toward the dugout, or toward his position, and fails to return to first base at once, he is out, on appeal, when he or the base is tagged;

Comment: Runner who touches first base in overrunning and is declared safe by the umpire, has, within the intent of Rule 5.08(a)"reached first base" and any run which scores on such a play counts, even though the runner subsequently becomes the third out for failure to return "at once," as covered in Rule5.09(b)(11).

(12) In running or sliding for home base, he fails to touch home base and makes no attempt to return to the base, when a fielder holds the ball in his hand, while touching home base, and appeals to the umpire for the decision;

Comment: This rule applies only where runner is on his way to the bench and the catcher would be required to chase him. It does not apply to the ordinary play where the runner misses the plate and then immediately makes an effort to touch the plate before being tagged. In that case, runner must be tagged.

(13) A play on him is being made and a member of his team(other than a runner) hinders a fielder's attempt to field a thrown ball. See Rule 5.09(b)(3). For interference by a runner, see Rule 5.09(b)(3).

(c) Kérelem akciók

Bármely futót kiesettnek kell bemondani kérelemre, amikor :

(1) Miután egy magas labdát elkaptak, nem érinti vissza az eredeti bázisát, mielőtt őt vagy az eredeti bázist megérintik;

Megjegyzés: A "visszaérintés" ebben a szabályban azt jelenti, hogy vissza kell lépni és a bázis érintéséből elindulni, miután a labdát elkapták. Egy futónak nem engedhető meg, hogy lendületből induljon egy bázis mögötti pozícióból.

(2)A labda él, miközben a futó továbbhalad vagy visszatér egy bázisra, de nem érint meg minden bázist sorrendben, mielőtt őt vagy a kihagyott bázist megérintik.

ELFOGADOTT ELBÍRÁLÁS: (A) Futó nem térhet vissza egy kihagyott bázist érinteni, miután egy utána következő futó pontot szerzett.

(B) Amikor a labda halott, futó nem térhet vissza egy kihagyott bázist érinteni vagy olyat, amit már elhagyott, miután továbbment és megérintett egy a kihagyotton túli bázist.

Megjegyzés: AKCIÓ. (A) Az ütő kiüti a labdát a pályáról vagy pályaszabályok szerinti duplát üt és kihagyja az egyes bázist (a labda közben halott) - ő visszatérhet az egyes bázisra kijavítani a hibáját, mielőtt érinti a kettest, viszont amint megérinti a kettest, nem térhet vissza egyesre és ha a védekező csapat kérelmet intéz, őt kiesettnek ítélik egyesen.

AKCIÓ. (B) Az ütő a beállóshoz üt egy labdát, aki rossz dobást csinál a lelátóra (a labda halott) - az ütő-futó kihagyja az egyes bázist, de a kettest odaítélik neki a túldobás miatt. Még ha a bíró odaítélte is a futónak a kettes bázis-t a túldobás miatt, a futónak érintenie kell az egyest mielőtt továbbmegy kettes bázisra.

Ezek kérelem akciók.

(3) Túlfut vagy túlcsúszik egyes bázison és nem tér vissza a bázisra azonnal, és őt vagy a bázist megérintik;

(4) Nem érinti meg a hazai bázist és nem tesz kísérletet, hogy visszatérjen és a hazai bázist megérintik.

(c) Appeal Plays

Any runner shall be called out, on appeal, when:

(1) After a fly ball is caught, he fails to retouch his original base before he or his original base is tagged;

Comment: "Retouch,"in this rule, means to tag up and start from a contact with the base after the ball is caught. A runner is not permitted to take a flying start from a position in back of his base.

(2) With the ball in play, while advancing or returning to a base, he fails to touch each base in order before he, or a missed base, is tagged;

APPROVED RULING: (A) No runner may return to touch a missed base after a following runner has scored.

(B) When the ball is dead, no runner may return to touch a missed base or one he has left after he has advanced to and touched a base beyond the missed base.

Comment: PLAY. (A) Batter hits ball out of park or ground rule double and misses first base (ball is dead) -he may return to first base to correct his mistake before he touches second but if he touches second he may not return to first and if defensive team appeals he is declared out at first.

PLAY. (B) Batter hits ball to shortstop who throws wild into stand (ball is dead) - batter-runner misses first base but is awarded second base on the overthrow. Even though the umpire has awarded the runner second base on the overthrow, the runner must touch first base before he proceeds to second base.

These are appeal plays.

(3) He overruns or over slides first base and fails to return to the base immediately, and he or the base is tagged;

(4) He fails to touch home base and makes no attempt to return to that base, and home base is tagged.

E szabály szerinti bármely kérelmet igényelni kell a következő dobódobás vagy bármely akció vagy megkísérelt akció előtt. Ha a szabálytalanság olyan akcióban történik, amely befejez egy fél-játékrészt, a kérelmet addig kell megtenni amíg a védekező csapat elhagyja a pályát.	Any appeal under this rule must be made before the next pitch, or any play or attempted play. If the violation occurs during a play which ends a half-inning, the appeal must be made before the defensive team leaves the field.
A kérelmet nem lehet akciónak vagy megkísérelt akciónak értelmezni.	An appeal is not to be interpreted as a play or an attempted play.
Egymást követő kérelmeket nem lehet intézni ugyanazon futó ellen ugyanannál a bázisnál. Ha a védekező csapat az első kérelemkor hibát vét, egy második kérelmet ugyanazon futónál, ugyanannál a bázisnál nem engedélyezhet a bíró. (A "hibát véteni" kifejezés szándék szerinti értelme az, hogy a védekező csapat a kérelemkor játékon kívül dobta a labdát. Például, ha a dobó egyes bázisra dobott, hogy kérelmet tegyen és a lelátóra dobta a labdát, akkor második kérelmet nem lehet helyben hagyni.)	Successive appeals may not be made on a runner at the same base. If the defensive team on its first appeal errs, a request for a second appeal on the same runner at the same base shall not be allowed by the umpire. (Intended meaning of the word “err” is that the defensive team in making an appeal threw the ball out of play. For example, if the pitcher threw to first base to appeal and threw the ball into the stands, no second appeal would be allowed.)
A kérelem akciók megkívánják, hogy a bíró felismerjen egy látszólagos "negyedik out"-ot. Ha a harmadik out-ot olyan akcióban csinálják meg, amelyben egy kérelem akciót helyben hagynak egy újabb futónál, a kérelem akció döntése elsőbbséget élvez az out meghatározásában. Ha egynél több kérelem van olyan akcióban, amely befejez egy fél-játékrészt, a védelem dönthet annak az out-nak az elfogadásáról, amely előnyös a számára. E szabály céljából, a védekező csapat akkor számít "hagyta el a pályát"-nak, mikor a dobó és minden belső védő elhagyta az érvényes területet útban a kispad vagy klubház felé.	Appeal plays may require an umpire to recognize an apparent “fourth out.” If the third out is made during a play in which an appeal play is sustained on another runner, the appeal play decision takes precedence in determining the out. If there is more than one appeal during a play that ends a half-inning, the defense may elect to take the out that gives it the advantage. For the purpose of this rule, the defensive team has “left the field” when the pitcher and all infielders have left fair territory on their way to the bench or clubhouse.
Megjegyzés: Ha két futó érkezik a hazai bázisra körülbelül ugyanakkor és az első futó elvéti a hazai tányért, de a második futó szabályosan megérinti a tányért, az első futót kiesőnek mondják be kérelemre. Ha két out van és az első futót kiérintik a próbálkozása közben, hogy visszajöjjön és megérintse a bázist vagy out-nak ítélik kérelemre, akkor úgy kell tekinteni, hogy kiejtették őt mielőtt a második futó pontot szerzett, és ő a harmadik out. A második futó pontja nem fog számítani, ahogy az 5.09 (d) szabály leírja.	*Comment: If two runners arrive at home base about the same time and the first runner misses home plate, but a second runner legally touches the plate, the runner is tagged out on his attempt to come back and touch the base or is called out, on appeal, then he shall be considered as having been put out before the second runner scored and being the third out. Second runner’s run shall not count, asprovided in Rule 5.09(d).*

Ha egy dobó dobóhibát követ el kérelem közben, ez a tett akció lesz. A kérelmet tisztán kérelemnek kell szánni, vagy egy játékos szóbeli kérése által, vagy olyan cselekvéssel, amely félreérthetetlenül jelzi a kérelmet a bírónak. Egy játékos, aki szándéktalanul rálép a bázisra labdával a kezében, nem alkot kérelmet. Idő nem adható, amikor kérelmet intéznek.

(d) Kivéve ha két out van, egy következő futó státuszát nem érinti, hogy egy előző futó nem érint meg vagy nem érint vissza egy bázist. Ha kérelemre az előző futó a harmadik out lesz, egyik őt követő futó sem szerezhet pontot. Ha egy ilyen harmadik out egy kényszerítő játék eredménye, sem előző sem következő futók nem szerezhetnek pontot.

(e) Támadás vége

Miután három támadó játékos szabályosan kiesik, a támadó csapat foglalja el a pályát védekezni és az ellenfél csapata lesz a támadó csapat.

5.10 Cserék és dobó-cserék

(beleértve a Látogatásokat a dombra)

(a) A játékos vagy játékosok lecserélhetők a mérkőzés folyamán bármikor, amennyiben a labda halott. A cserejátékos a lecserélt játékosnak a pozícióján üt a csapat ütősorrendjében.

(b) A vezetőedzőnek azonnal értesítenie kell a főbírót bármely cseréről és meg kell mondania a főbírónak a cserejátékos helyét az ütősorrendben.

Megjegyzés: A félreértések elkerülése végett a vezetőedzőnek meg kell adnia a csere nevét, pozicióját az ütősorrendben, valamint védekező pozicióját is.

Ha a védekező csapat két vagy több cserejátékosa áll be egyidőben, a vezetőedzőnek, még mielőtt a két játékos elfoglalja a helyét a pályán, be kell jelentenie a vezetőbíró felé a játékosok helyét az ütősorrendben és a vezetőbíró ennek megfelelően tájékoztatja a jegyzőkönyvvezetőt. Ha ezt az információt nem adják meg azonnal, akkor a vezetőbíró saját maga döntheti el a cserejátékosok helyét az ütősorrendben.

If a pitcher balks, when making an appeal, such act shall be a play. An appeal should be clearly intended as an appeal, either by a verbal request by the player or an act that unmistakably indicates an appeal to the umpire. A player, inadvertently stepping on the base with a ball in his hand, would not constitute an appeal. Time is not out when an appeal is being made.

(d) Effect of Preceding Runner's Failure to Touch a Base Unless two are out, the status of a following runner is not affected by a preceding runner's failure to touch or retouch a base. If, upon appeal, the preceding runner is the third out, no runners following him shall score. If such third out is the result of a force play, neither preceding nor following runners shall score.

(e) Retiring the Side

When three offensive players are legally put out, that team takes the field and the opposing team becomes the offensive team.

5.10 Substitutions and Pitching Changes

(including Visits to the Mound)

(a) A player, or players, may be substituted during a game at any time the ball is dead. A substitute player shall bat in the replaced player's position in the team's batting order.

(b) The manager shall immediately notify the umpire-in-chief of any substitution and shall state to the umpire-in-chief the substitute's place in the batting order.

Comment: To avoid any confusion, the manager should give the name of the substitute, his position in the batting order and his position on the field.

When two or more substitute players of the defensive team enter the game at the same time, the manager shall, immediately, before they take their positions as fielders, designate to the umpire-in-chief such players' positions in the team's batting rder, and the umpire-in-chief shall so notify the official scorer. If this information is not immediately given to the umpire-in-chief, the umpire-in-chief shall have authority to designate the substitutes' places in the batting order.

Dupla csere esetén, a vezetőedző vagy edző elsőnek a hazai bázisnál lévő bírót kell hogy értesítse. A vezetőbírót értesíteni kell a többszörös cseréről és a megváltozott ütősorrendről mielőtt a vezetőedző új dobót hív (attól függetlenül, hogy a vezetőedző vagy edző bejelentette a dupla cserét az alapvonal átlépése előtt). Jelzés vagy mozgás a bemelegítő dobók felé úgy kell tekinteni, mint hivatalos cserét az új dobóra. Nem megengedhető, hogy a vezetőedző felmenjen a dombra, új dobót hívjon, és akkor jelezze a vezetőbíró felé, hogy többszörös cserét akar végrehajtani az ütősorrend megváltoztatására.

A lecserélt játékosok a csapatukkal maradhatnak a kispadon vagy bemelegíthetnek dobókat. Ha egy vezetőedző becserél egy másik játékost maga helyett, ő folytathaja csapatának irányítását a kispadról vagy a segédedzői helyről.

A bírók nem engedhetik meg azt, hogy a lecserélt játékosok, akik a kispadon maradhattak, bármilyen megjegyzést tegyenek az ellenfél bármely játékosára, vezetőedzőjére vagy a bírókra.

(c) A főbíró köteles, miután értesítették őt, azonnal bejelenteni vagy bejelentetni minden cserét.

(d) Az egyszer lecserélt játékos nem térhet vissza ugyanazon mérkőzésre. Ha egy játékos, akit lecseréltek megpróbál visszajönni vagy visszaáll a mérkőzésbe bármilyen minőségben, a vezetőbíró utasítja a játékos vezetőedzőjét, hogy távolítsa el a mérkőzésről a játékost azonnal, ahogy erről tudomást szerzett vagy a szabálytalan visszatérést jelezte neki egy másik bíró vagy vezetőedző. Ha az ilyen utasítás, hogy a lecserélt játékost távolítsák el, még az előtt történik, hogy a lecserélt játékos akcióba kerülne, akkor a cserejátékos pályára léphet. Ha az ilyen utasítás, hogy a lecserélt játékost távolítsák el, azután történik, hogy a lecserélt játékos akcióba került, akkor a cserejátékos és lecserélt játékost is úgy kell tekinteni, hogy lecserélték és nem állhatnak vissza a mérkőzésbe.

If a double-switch is being made, the manager or coach shall first notify the plate umpire. The umpire-in-chief must be informed of the multiple substitutions and interchanged batting order before the manager calls for a new pitcher (regardless of whether the manager or coach announces the double-switch before crossing the foul line). Signaling or motioning to the bullpen is to be considered an official substitution for the new pitcher. It is not permissible for the manager to go to the mound, call for a new pitcher, and then inform the umpire of multiple substitutions with the intention of interchanging the batting order.

Players for whom substitutions have been made may remain with their team on the bench or may "warm-up" pitchers. If a manager substitutes another player for himself, he may continue to direct his team from the bench or the coach's box.

Umpires should not permit players for whom substitutes have been made, and who are permitted to remain on the bench, to address any remarks to any opposing player or manager, or to the umpires.

(c) The umpire-in-chief, after having been notified, shall immediately announce, or cause to be announced, each substitution.

(d) A player once removed from a game shall not re-enter that game. If a player who has been substituted for attempts to re-enter, or re-enters, the game in any capacity, the umpire-in-chief shall direct the player's manager to remove such player from the game immediately upon noticing the player's presence or upon being informed of the player's improper presence by another umpire or by either manager. If such direction to remove the substituted for player occurs before play commences with the substituted-for player improperly in the game, then the substitute player may enter the game. If such direction to remove the substituted-for player occurs after play has commenced with the substituted-for player in thegame, then the substitute player shall be deemed to have been removed from the game (in addition to the removal of the substituted player) and shall not enter the game.

Ha egy játékos a játékos-vezetőedző helyén áll be a mérkőzésre, a vezetőedző attól kezdve odamehet a segédedző vonalakhoz, saját belátása szerint. Ha a védekező csapat két vagy több cserejátékosa ugyanakkor áll be a mérkőzésre, a vezetőedzőnek azonnal ki kell jelölnie a főbíró felé ezen játékosok helyeit a csapat ütősorrendjében, mielőtt elfoglalnák pozícióikat védőkként, és a főbíró értesíti a hivatalos jegyzőkönyv-vezetőt. Ha ezt az információt nem adják meg azonnal a főbírónak, ő fel lesz hatalmazva, hogy kijelölje a cserék helyeit az ütősorrendben.

Megjegyzés: Egy dobó csak egyszer cserélhet másik pozícióra ugyanazon játékrész közben; vagyis a dobónak nem engedhető meg, hogy elfoglaljon egy dobótól különböző pozíciót egynél többször ugyanabban a játékrészben.

Bármely játékosnak, kivéve egy sérült játékos helyett becserélt dobót, öt bemelegítő dobást kell megengedni. Lásd a 5.07 (b) szabályt a dobókra vonatkozóan.

Bármelyik akció, ami olyan játékos részvételével történik, akit lecseréltek, azt a mérkőzésen figyelembe kell venni. Ha a bíró megítélése szerint a játékos úgy lépett újra pályára, hogy tisztában volt vele, hogy lecserélték, akkor a bíró kiállíthatja a vezetőedzőt.

(e) Egy játékos, akinek a neve rajta van a csapatának az ütősorrendjén, nem lehet a csapatának egyéb tagja helyett cserefutó.

Megjegyzés: Ez a szabály az úgynevezett udvariassági futók használatának kiküszöbölését hivatott szolgálni. A mérkőzés egyetlen játékosának sem engedhető meg, hogy udvariassági futóként szerepeljen egy csapattárs helyett. Semelyik játékos, aki a mérkőzésen szerepelt és lehozták egy csere miatt, nem térhet vissza udvariassági futóként. Bármely, a felállásban nem szereplő játékost, ha futóként használják becserélt játékosnak kell tekinteni.

If a substitute enters the game in place of a player-manager, the manager may there after go to the coaching lines at his discretion. When two or more substitute players of the defensive team enter the game at the same time, the manager shall, immediately before they take their positions as fielders, designate to the umpire-in-chief such players' positions in the team's batting order and the umpire-in-chief shall so notify the official scorer. If this information is not immediately given to the umpire-in-chief, he shall have authority to designate the substitutes' places in the batting order.

Comment: A pitcher may change to another position only once during the same inning; e.g. the pitcher will not be allowed to assume a position other than a pitcher more than once in the same inning.

Any player, other than a pitcher, substituted for an injured player, shall be allowed five warm-up throws. See Rule5.07 (b) for pitchers.

Any play that occurs, while a player appears in a game after having been substituted for shall count. If, in an umpire's judgment, the player re-entered the game knowing that he had been removed, the umpire may eject the manager.

(e) A player whose name is on his team's batting order may not become a substitute runner for another member of his team.

Comment: This rule is intended to eliminate the practice of using so-called courtesy runners. No player in the game shall be permitted to act as a courtesy runner for a teammate. No player who has been in the game and has been taken out for a substitute shall return as a courtesy runner. Any player not in the lineup, if used as a runner, shall be considered as a substitute player.

(f) A főbíró részére a 4.02 (a) és 4.02 (b) szabályban leírtak szerint, az átadott ütősorrendben megnevezett dobónak kell dobnia az első ütőhöz vagy bármely csereütőhöz, amíg az ilyen ütőt kiejtetik vagy eléri az egyes bázist kivéve, ha a dobó sérülést szenved vagy lebetegszik, amely a főbíró megítélése szerint alkalmatlanná teszi őt a dobásra.

(g) Ha a dobót lecserélik, a cseredobónak dobnia kell a következő ütésnél levő ütőnek, vagy bármely csereütőnek, amíg az ilyen ütőt kiejtetik vagy eléri az egyes bázist kivéve, ha a dobó sérülést szenved vagy megbetegszik, amely a főbíró megítélése szerint alkalmatlanná teszi őt dobókénti további játékra.

(c) Ha helytelen csere történik a dobónál, a bíró visszaküldi a helyes dobót a mérkőzésre, amíg e szabály rendelkezései végrehajtódnak. Ha a helytelen dobót engedik dobni, bármilyen akció, amit ez eredményez szabályos lesz. A helytelen dobó helyes dobóvá válik, amint megcsinálta első dobását az ütő felé, vagy amint bármelyik futót kiejtették.

Megjegyzés: Ha egy vezetőedző megpróbál lecserélni egy dobót az 5.10 (h) szabály megsértésével, a bírónak jeleznie kell a szabálytalan csapat vezetőedzője felé, hogy azt nem teheti meg. Ha a főbíró véletlenül elnézte és kihirdette a bejövő helytelen dobót, ezután is korrigálnia kell a helyzetet még mielőtt a helytelen dobó dobna. Amint a helytelen dobó dobódobást végez, ő lesz a megfelelő dobó.

(i) Ha egy dobó, aki már mérkőzésben van átlépi az alapvonalat, hogy elfoglalja helyét a dobóguminál egy játékrész kezdetekor, akkor dobnia kell az ütésnél levő ütőnek, amíg azt az ütőt ki nem ejtik vagy el nem éri az egyes bázist kivéve, ha a dobó sérülést szenved vagy lebetegszik, amely a főbíró megítélése szerint alkalmatlanná teszi őt dobóként a további játékra. Ha a dobó az előző játékrészt bázison vagy ütésnél fejezi be és nem tér vissza a kispadra a játékrész végén, akkor a dobónak nem köteles a játékrész első dobójának dobni, csak ha a dobógumihoz ér, hogy bemelegítő dobásokat végezzen.

(f) The pitcher named in the batting order handed the umpire-in-chief, as provided in Rules 4.02(a) and 4.02(b), shall pitch to the first batter or any substitute batter until such batter is put out or reaches first base, unless the pitcher sustains injury or illness which, in the judgment of the umpire-in-chief, incapacitates him from pitching.

(g) If the pitcher is replaced, the substitute pitcher shall pitch to the batter then at bat, or any substitute batter, until such batter is put out or reaches first base, or until the offensive team is put out, unless the substitute pitcher sustains injury or illness which, in the umpire-in-chief's judgment, incapacitates him for further play as a pitcher.

(h) If an improper substitution is made for the pitcher, the umpire shall direct the proper pitcher to return to the game until the provisions of this rule are fulfilled. If the improper pitcher is permitted to pitch, any play that results is legal. The improper pitcher becomes the proper pitcher as soon as he makes his first pitch to the batter, or as soon as any runner is put out.

Comment: If a manager attempts to remove a pitcher in violation of Rule 5.10(h) the umpire shall notify the manager of the offending club that it cannot be done. If, by chance, the umpire-in-chief has, through oversight, announced the incoming improper pitcher, he should still correct the situation before the improper pitcher pitches. Once the improper pitcher delivers a pitch he becomes the proper pitcher.

(i) If a pitcher who is already in the game crosses the foul line on his way to take his place on the pitcher's plate to start an inning, he shall pitch to the first batter until such batter is put out or reaches first base, unless the batter is substituted for, or the pitcher sustains an injury or illness which, in the judgment of the umpire-in-chief, incapacitates him from pitching. If the pitcher ends the previous inning on base or at bat and does not return to the dugout after the inning is completed, the pitcher is not required to pitch to the first batter of the inning until he makes contact with the pitcher's plate to begin his warm-up pitches.

(j) Ha egy cseréről nem történik bejelentés, a cserejátékost akkor kell a mérkőzésre beálltnak tekinteni, amikor :
(1) Ha dobó, elfoglalja helyét a dobógumin;

(2) Ha ütő, elfoglalja helyét az ütőhelyen;
(3) Ha védő, eléri azt a pozíciót, amit az általa lecserélt védő rendszerint elfoglal és megkezdődik a játék;
(4) Ha futó, átveszi annak a futónak a helyét, akit lecserélt.
Bármely fent említett nem-bejelentett cserejátékos által vagy ellen csinált bármilyen akció szabályos lesz.

(k) Mindkét csapat játékosainak és cseréinek korlátozniuk kell magukat a csapatuk kispadján belülre, kivéve, ha ténylegesen részt vesznek a játékban vagy készülnek bemenni a mérkőzésre, vagy segédedzősködnek egyes vagy hármas bázisnál. Játékosokat, cseréket, vezetőedzőket, segédedzőket, edzőket és ütőszedőket kivéve senki sem foglalhatja el a kispadot egy mérkőzés közben.
BÜNTETÉS: Ennek megszegéséért a bíró, figyelmeztetés után, eltávolíthatja a szabálytalankodót a pályáról.
Megjegyzés: A sérültek listáján levő játékosoknak részt szabad venni mérkőzés előtti tevékenységben és a kispadon ülni a mérkőzés közben, de nem vehetnek részt semmilyen tevékenységben a mérkőzés alatt, mint pl. egy dobó bemelegítése, stb. Sérült játékosoknak nem szabad felmenni a játékterületre, semmikor és semmilyen célból mérkőzés közben.

(l) Látogatások a dombra
(1) Ez a szabály korlátozza az utak számát, amit egy vezetőedző vagy segédedző tehet bármely dobóhoz bármely játékrészen belül;
(2) Ugyanahhoz a dobóhoz ugyanabban a játékrészben tett második út, ennek a dobónak az automatikus lecserélését eredményezi;
(3) A vezetőedzőnek vagy segédedzőnek tilos második utat tennie a dombra, amíg ugyanaz az ütő van ütésnél, de

(4) ha egy csereütőt behoznak ezen ütő helyett,

(j) If no announcement of a substitution is made, the substitute shall be considered as having entered the game when:
(1) If a pitcher, he takes his place on the pitcher's plate;
(2) If a batter, he takes his place in the batter's box;
(3) If a fielder, he reaches the position usually occupied by the fielder he has replaced, and play commences;
(4) If a runner, he takes the place of the runner he has replaced.
Any play made by, or on, any of the above mentioned unannounced substitutes shall be legal.

(k) Players and substitutes of both teams shall confine themselves to their team's benches unless actually participating in the play or preparing to enter the game, or coaching at first or third base. No one except players, substitutes, managers, coaches, trainers and bat boys shall occupy a bench during a game.

PENALTY: For violation the umpire may, after warning, remove the offender from the field.

Comment: Players on the disabled list are permitted to participate in pregame activity and sit on the bench during a game, but may not take part in any activity during the game such as warming up a pitcher, bench jockeying, etc. Disabled players are not allowed to enter the playing surface at any time or for any purpose during the game.

(l) Visits to the Mound
(1) This rule limits the number of trips a manager or coach may make to any one pitcher in any one inning;
(2) A second trip to the same pitcher in the same inning will cause this pitcher's automatic removal from the game;
(3) The manager or coach is prohibited from making a second visit to the mound while the same batter is at bat, but

a vezetőedző vagy segédedző tehet második utat a dombra, de a dobót le kell cserélnie.

A vezetőedző vagy segédedző akkor fejezte be a látogatását a dombon, amikor elhagyja a dobógumit körülvevő 18-láb kört.
Megjegyzés: Ha a vezetőedző vagy segédedző az elkapóhoz vagy belső védőhöz megy és az a játékos azután a dombra megy vagy a dobó jön hozzá a pozíciójára, mielőtt közbeeső akció történne (dobódobás vagy más akció), az ugyanaz lesz mintha a vezetőedző vagy segédedző ment volna a dombra.
Minden e szabály kijátszására vagy megkerülésére tett kísérlet a vezetőedző vagy segédedző által, aki az elkapóhoz vagy egy belső védőhöz megy és aztán az a játékos a dombra megy tanácskozni a dobóval, az dombhoz tett utat képez.
Ha a segédedző a dombra megy és lecseréli a dobót, és aztán a vezetőedző megy a dombra beszélni az új dobóval, az egy utat képez annál az új dobónál abban a játékrészben.
A vezetőedző vagy edző dombon tett látogatását nem kell befejezettnek tekinteni, ha ideiglenesen elhagyja a 18-láb kört a dobódomb körül, mert jelzi a bírónak, hogy duplacsere vagy csere történik.
Olyan esetben, amikor a vezetőedző megtette az első útját a dombra és aztán visszatér másodszor is a dombra, ugyanabban a játékrészben, ugyanannál a dobónál és ugyanaz az ütő van ütésnél, miután a bíró figyelmezteti, hogy nem térhet vissza a dombra, a vezetőedzőt ki kell állítani a mérkőzésről és a dobótól meg kell követelni, hogy dobjon annak az ütőnek, amíg ő kiesik vagy bázisra jut. Miután az ütőt kiejtették, vagy futóvá vált, akkor ezt a dobót le kell cserélni a mérkőzésről.
A vezetőedzőt figyelmeztetni lehet, hogy a dobóját le kell majd cserélni miután dobott egy ütőnek, hogy bemelegíttessen egy cseredobót.
A cseredobónak meg kell engedni nyolc előkészületi dobást vagy még többet, ha a bíró megítélése szerint a körülmények indokolttá teszik.

5.11 Kijelölt ütő (Designated Hitter - DH)

(4) if a pinch-hitter is substituted for this batter, the manager or coach may make a second visit to the mound, but must remove the pitcher from the game.
A manager or coach is considered to have concluded his visit to the mound when he leaves the 18-foot circle surrounding the pitcher's rubber.
Comment: If the manager or coach goes to the catcher or infielder and that player then goes to the mound or the pitcher comes to him at his position before there is an intervening play (a pitch or other play) that will be the same as the manager or coach going to the mound.

Any attempt to evade or circumvent this rule by the manager or coach going to the catcher or an infielder and then that player going to the mound to confer with the pitcher shall constitute a trip to the mound.

If the coach goes to the mound and removes a pitcher and then the manager goes to the mound to talk with the new pitcher,that will constitute one trip to that new pitcher that inning.
A manager or coach shall not be considered to have concluded his visit to the mound if he temporarily leaves the 18-foot circle surrounding the pitcher's rubber for purposes of notifying the umpire that a double-switch or substitution is being made.
In a case where a manager has made his first trip to the mound and then returns the second time to the mound in the same inning with the same pitcher in the game and the same batter at bat, after being warned by the umpire that he cannot return to the mound, the manager shall be removed from the game and the pitcher required to pitch to the batter until he is retired or gets on base. After the batter is retired, or becomes a base runner, then this pitcher must be removed from the game. The manager should be notified that his pitcher will be removed from the game after he pitches to one hitter, so he can have a substitute pitcher warmed up.

The substitute pitcher will be allowed eight preparatory pitches or more if in the umpire's judgment circumstances justify.

(a) A Kijelölt Ütő Szabály a következőkről rendelkezik:
(1) Egy ütőt ki lehet jelölni ütésre a kezdő dobó és minden későbbi dobó helyett, bármely mérkőzésen úgy, hogy az másképpen nem érinti a dobó(k) státuszát a mérkőzés alatt. A dobó helyetti kijelölt ütőt a mérkőzés előtt ki kell választani és rá kell írni a bírónak leadott felállási lapokra. Ha egy vezetőedző a felállási lapokra 10 játékost sorol fel a csapatánál, de nem jelöli ki kijelölt ütő, és a bíró vagy a vezetőedző (vagy a vezetőedző képviselője, aki a felállási lapot átadja) ezt a hibát észreveszi még mielőtt a vezetőbíró „játék" felkiáltással elkezdené a mérkőzést, akkor a vezetőbíró utasítja a mulasztást vétő vezetőedzőt, hogy a dobón kivüli kilenc játékos közül jelölje meg a kijelölt ütőt.
Megjegyzés: A kijelölt ütő megnevezésének elmulasztása, amikor 10 játékost jelölnek az ütősorrendben az egy nyilvánvaló hiba és a mérkőzés kezdete előtt javítható. Lásd 4.02 szabály megjegyzését.
(2) A kezdő felállásban megnevezett kijelölt ütőnek legalább egyszer ütéshez kell állnia kivéve, ha az ellenfél csapata dobót cserél.
(3) Nem kötelező, hogy egy klub ütőt jelöljön a dobó helyett, de ha nem tesznek így a mérkőzés előtt, az kizárja a kijelölt ütő használatát arra a mérkőzésre.
(4) A kijelölt ütőhöz használható csereütő (pinch hitter). A kijelölt ütő helyetti bármelyik csereütő kijelölt ütővé válik. Egy lecserélt kijelölt ütő semmilyen minőségében nem térhet vissza a mérkőzésre.
(5) A kijelölt ütő használható védekezésre, folytatva az ütést az ütősorrend ugyanazon pozíciójában, de a dobónak ütnie kell azután a lecserélt védekező játékos helyén, kivéve, ha több csere is történt, ez esetben a vezetőedzőnek ki kell jelölnie a helyeiket az ütősorrendben.
(6) Egy futót be lehet cserélni a kijelölt ütő helyett és a futó átveszi a kijelölt ütő szerepét. A kijelölt ütő nem lehet cserefutó.

(7) A kijelölt ütő le van "rögzítve" az

5.11 Designated Hitter Rule
(a) The Designated Hitter Rule provides as follows:

(1) A hitter may be designated to bat for the starting pitcher and all subsequent pitchers in any game without other wise affecting the status of the pitcher(s) in the game. A Designated Hitter for the pitcher, if any, must be selected prior to the game and must be included in the lineup cards presented to the umpire-in-chief. If a manager lists 10 players in his team's lineup card, but fails to indicate one as the Designated Hitter, and an umpire or either manager(or designee of either manager who presents his team's lineup card) notices the error before the umpire-in-chief calls "Play" to start the game, the umpire-in-chief shall direct the manager who had made the omission to designate which of the nine players, other than the pitcher, will be the Designated Hitter.
Comment: A correction of a failure to indicate a Designated Hitter when 10 players are listed in a batting order is an "obvious" error that may be corrected before a game starts. See Rule 4.02 Comment.
(2) The Designated Hitter named in the starting lineup must come to bat at least one time, unless the opposing club changes pitchers.
(3) It is not mandatory that a club designate a hitter for the pitcher, but failure to do so prior to the game precludes the use of a Designated Hitter for that club for that game.
(4) Pinch-hitters for a Designated Hitter may be used. Any substitute hitter for a Designated Hitter becomes the Designated Hitter. A replaced Designated Hitter shall not re-enter the game in any capacity.
(5) The Designated Hitter may be used on defense, continuing to bat in the same position in the batting order, but the pitcher must then bat in the place of the substituted defensive player, unless more than one substitution is made, and the manager then must designate their spots in the batting order.

(6) A runner may be substituted for the Designated Hitter and the runner assumes the role of Designated Hitter. A Designated Hitter may not pinch-run.

ütősorrendben. Többszörös cserével sem lehet megváltoztatni a kijelölt ütő ütésbeli sorra kerülését.
(8) Amint a mérkőzés dobóját átcserélik a dombról egy másik védekező pozícióba, azzal megszűnik a kijelölt ütő szerepe a mérkőzés hátralevő részére.
(9) Amint egy csereütő üt az ütősorrend bármelyik játékosa helyett és aztán beáll a mérkőzésre dobóként, ez a lépés megszünteti a kijelölt ütő szerepét a mérkőzés hátralevő részére.
(10) Amint a mérkőzés dobója üt egyszer a kijelölt ütő helyett megszűnik a kijelölt ütő szerepe a mérkőzés hátralevő részére. A mérkőzés dobója csak a kijelölt ütő helyett lehet csereütő.

(11) Ha egy vezetőedző 10 játékost jelöl a felállási lapon, de elmulasztja egyiküket kijelölt ütőként jelölni és az ellenfél vezetőedzője ezt a hibát jelzi a vezetőbírónak a mérkőzés megkezdése után, akkor
(A) a dobónak ütnie kell az ütősorrendben azon a helyen, ahol az a játékos szerepel, aki nem foglalt el védekező poziciót, ha a csapat már elfoglalta a pályát védekező felállásban, vagy
(B) ha a csapat még nem foglalta el a pályát, akkor a dobó ott lesz az ütősorrendben, ahol a csapatának a vezetőedzője kijelöli bármelyik játékos helyén.
Minkét esetben, amelyik játékos helyén a dobó ütni fog, az a játékos lecseréltnek tekintendő, a mérkőzésen nem szerepelhet és a kijelölt ütő szabály a csapatára a mérkőzés hátralévő részében nem alkalmazható. Bármelyik akció érvényes, ami az előtt történt, hogy erre a szabálytalanságra felhívták volna a vezetőbíró figyelmét. Lásd 6.03(b) szabály (Ütés rossz Sorrendben)
(12) Amint egy kijelölt ütő elfoglal egy védekező pozíciót, ez a lépés megszünteti a kijelölt ütő szerepét a mérkőzés hátralevő részére.

(13) A kijelölt ütő cseréjét nem kell bejelenteni, amíg a kijelölt ütő sorra nem kerül ütésre.

(14) Ha egy védekező játékos a dombra megy

(7) A Designated Hitter is “locked” into the batting order. No multiple substitutions may be made that will alter the batting rotation of the Designated Hitter.
(8) Once the game pitcher is switched from the mound to a position on defense, such move shall terminate the Designated Hitter role for that club for the remainder of the game.
(9) Once a pinch-hitter bats for any player in the batting order and then enters the game to pitch, such move shall terminate the Designated Hitter role for that club for the remainder of the game.

(10) Once the game pitcher bats or runs for the Designated Hitter, such move shall terminate the Designated Hitter role for that club for the remainder of the game. The game pitcher may pinch-hit or pinch-run only for the Designated Hitter.
(11) If a manager lists 10 players in his team’s lineup card, but fails to indicate one as the Designated Hitter, and the opposing manager brings the failure to list a Designated Hitter to the attention of the umpire-in-chief after the game starts, then
(A) the pitcher will be required to bat in the batting order in the place of the listed player who has not assumed a position on defense, if the team has taken the field on defense, or
(B) if the team has not yet taken the field on defense, the pitcher will be placed in the batting order in place of any player, as chosen by the manager of that team.
In either case, the player whom the pitcher replaces in the batting order shall be considered to have been substituted for and is removed from the game and the Designated Hitter role for that club shall be terminated for the remainder of the game. Any play that occurred before the violation is brought to the attention of the umpire-in-chief shall count, subject to Rule 6.03(b) (Batting Out of Turn).

(12) Once a Designated Hitter assumes a position on defense, such move shall terminate the Designated Hitter role for that club for the remainder of the game.
(13) A substitute for the Designated Hitter need not be announced until it is the Designated Hitter’s turn to bat.

(pl. dobót lecserélni), akkor ez a kijelölt ütő használatát megszünteti csapata számára azon a mérkőzésen további részére.
(15) Kijelölt ütő nem mehet a dobók bemelegítéséhez, csak ha elkapóként segít.
(b) A Kijelölt Ütő Szabályt használó és nem használó ligák klubjainak ligaközi mérkőzésén a szabályt a következőképpen kell használni:
(1) A mérkőzésen, a szabályt a hazai csapat gyakorlata szerint használják vagy eltekintenek tőle.

5.12 Időkérés és Halott Labdák
(a) Amikor a bíró felfüggeszti a játékot, "Idő"-t kell bemondania. A bíró "Játék" kiáltására a felfüggesztődés megszűnik és a játék folytatódik. Az "Idő" és "Játék" bemondások között a labda nincs játékban.
(b) A labda halottá válik, amikor a bíró bemondja, hogy "Idő".
A főbírónak "Idő"-t kell mondania,
(1) Amikor a megítélése szerint időjárás, sötétség vagy hasonló körülmények lehetetlenné teszik a játék közvetlen folytatását;
(2) Amikor a világítás hibája nehézzé vagy lehetetlenné teszi, hogy a bíró követni tudja a játékot;
(3) Amikor egy balesetben megsérül egy játékos vagy bíró;
(A) Ha egy futót ért baleset olyan, ami megakadályozza, hogy egy neki járó bázisra továbbmenjen, mint egy pályán kívülre ütött hazafutás esetén, illetve egy vagy több bázis odaítélésekor, egy cserefutónak meg kell engedni, hogy befejezze az akciót.
(4) Amikor egy vezetőedző "Idő"-t kér cserélni, vagy hogy játékosai egyikével tanácskozzon.

(5) Amikor a bíró meg akarja vizsgálni a labdát, tanácskozni akar bármelyik vezetőedzővel, vagy bármilyen hasonló ok miatt.

(6) Amikor egy védő, miután elkap egy magas

(14) If a player on defense goes to the mound (i.e., replaces the pitcher), this move shall terminate the Designated Hitter's role for that club for the remainder of the game.
(15) The Designated Hitter may not sit in the bullpen, unless serving as a catcher in the bullpen.
(b) In the event of inter-league competition between clubs of leagues using the Designated Hitter Rule and clubs of leagues not using the Designated Hitter Rule, the rule will be used as follows:
(1) In normal games, the rule will be used or not used as is the practice of the league of the home team.

5.12 Calling "Time" and Dead Balls
(a) When an umpire suspends play, he shall call "Time." At the umpire-in-chief's call of "Play", the suspension is lifted and play resumes. Between the call of "Time" and the call of "Play" the ball is dead.

(b) The ball becomes dead when an umpire calls "Time".
The umpire-in-chief shall call "Time":
(1) When in his judgment weather, darkness or similar conditions make immediate further play impossible;
(2) When light failure makes it difficult or impossible for the umpires to follow the play;

(3) When an accident incapacitates a player or an umpire;
(A) If an accident to a runner is such as to prevent him from proceeding to a base to which he is entitled, as on a home run hit out of the playing field, or an award of one or more bases, a substitute runner shall be permitted to complete the play.

(4) When a manager requests "Time" for a substitution, or for a conference with one of his players.
(5) When the umpire wishes to examine the ball, to consult with either manager, or for any similar cause.

labdát, elesik a kispadban vagy lelátóban, vagy átesik köteleken a tömegbe, amikor a nézők a pályán vannak. Ami a futókat érinti, az 5.06 (b)(3)(C) szabály rendelkezései érvényesek. (6) Ha egy védő az elkapás után belép a kispadra, de nem esik el, a labda játékban van és a futók továbbmehetnek a saját kockázatukra. (7) Amikor a bíró elrendeli egy játékos vagy bármely más személy kiállítását a mérkőzésről. (8) E szabály (2) és (3)(A) bekezdéseiben leírt esetek kivételével, a bírók nem mondhatnak be "Idő"-t, amíg egy akció folyamatban van. Miután a labda halott, a játék akkor folytatódik, amikor a dobó elfoglalja a helyét a dobógumin egy új labdával vagy ugyanazzal a labdával a birtokában és a hazai bázis-bíró bemondja, hogy "Játék". A hazai bázis-bírónak be kell mondania a "Játék"-ot, amint a dobó elfoglalja a helyét a dobógumin a labdával a birtokában.	(6) When a fielder, after catching a fly ball, falls into a bench or stand, or falls across ropes into a crowd when spectators are on the field. As pertains to runners, the provisions of Rule 5.06(b)(3)(C) shall prevail. (6) If a fielder after making a catch steps into a bench, but does not fall, the ball is in play and runners may advance at their own peril. (7) When an umpire orders a player or any other person removed from the playing field. (8) Except in the cases stated in paragraphs (2) and (3)(A) of this rule, no umpire shall call “Time” while a play is in progress. After the ball is dead, play shall be resumed when the pitcher takes his place on the pitcher’s plate with a new ball or the same ball in his possession and the plate umpire calls “Play”. The plate umpire shall call “Play” as soon as the pitcher takes his place on his plate with the ball in his possession.

6.00 – NEM MEGFELELŐ JÁTÉK, SZABÁLYTALAN AKCIÓ ÉS SZABÁLYSZEGÉSEK

6.01 Zavarás, Akadályozás és Elkapó Ütközések

(a) Zavarás ütő vagy futó részéről
Zavarás egy ütő vagy futó részéről az, amikor:
(1) Egy harmadik strike után gátolja az elkapót, aki próbálja megjátszani a labdát. Ilyen esetben az űtőfutó kiesik, a labda halott és minden futónak vissza kell térnie a bázisra, amit a dobó dobásakor elfoglalt.
Megjegyzés: Ha a dobó által dobott labda megpattan az elkapó játékoson vagy bírón és ennek következtében érinti az ütő-futót, az nem zavarás, csak akkor, ha a bíró megítélése szerint az ütő-futó nyilvánvalóan gátolta az elkapót a labda lekezelésében.
(2) Szándékosan eltéríti egy érvénytelen labda útját bármely módon;
(3) Mielőtt két out lenne és futó van hármas bázison, az ütő gátol egy védőt, aki a hazai bázison akciót próbál csinálni; a futó out;
(4) A támadó csapat bármely tagja vagy tagjai bármelyik bázis körül állnak vagy gyülekeznek, amelyre egy futó halad, hogy összezavarják, gátolják, vagy nehezítsék a védekezést. Az ilyen futó out-nak ítélendő a csapattársának vagy csapattársainak zavarása miatt;
(5) Bármely ütő vagy futó, akit éppen kiejtettek vagy pontot szerzett, gátol vagy feltart egy rákövetkező akciót, amit egy futón csinálnak. Az ilyen futó out-nak ítélendő a csapattársának zavarása miatt;
Megjegyzés: Ha az ütő vagy egy futó továbbra is halad miután kiejtették, egyedül e tette miatt nem tekinthető a védőket összezavarónak, gátlónak vagy feltartónak.
(6) Ha a bíró megítélése szerint egy futó szándékosan és akarattal zavar egy megütött labdát vagy egy védőt, aki a megütött labda lekezelését végzi, azzal a nyilvánvaló szándékkal, hogy megakadályozzon egy dupla játékot, akkor a labda halott. A bíró out-nak ítéli a futót zavarás miatt és out-nak ítéli az ütő-futót is a csapattársának tette miatt. Semmi esetre sem érhető el bázis vagy pont egy futó ilyen cselekedete esetén;

6.00 – IMPROPER PLAY, ILLEGAL ACTION, AND MISCONDUCT

6.01 Interference, Obstruction, and Catcher Collisions
(a) Batter or Runner Interference
It is interference by a batter or a runner when:
(1) After a third strike he clearly hinders the catcher in his attempt to field the ball. Such batter-runner is out, the ball is dead, and all other runners return to the bases they occupied at the time of the pitch;

Comment: If the pitched ball deflects off the catcher or umpire and subsequently touches the batter-runner, it is not considered interference unless, in the judgment of the umpire, the batter-runner clearly hinders the catcher in his attempt to field the ball.
(2) He intentionally deflects the course of a foul ball in any manner;
(3) Before two are out and a runner on third base, the batter hinders a fielder in making a play at home base; the runner is out;
(4) Any member or members of the offensive team stand or gather around any base to which a runner is advancing, to confuse, hinder or add to the difficulty of the fielders. Such runner shall be declared out for the interference of his teammate or teammates;
(5) Any batter or runner who has just been put out, or any runner who has just scored, hinders or impedes any following play being made on a runner. Such runner shall be declared out for the interference of his teammate;
Comment: If the batter or a runner continues to advance after he has been put out, he shall not by that act alone be considered as confusing, hindering or impeding the fielders.
(6) If, in the judgment of the umpire, a base runner willfully and deliberately interferes with a batted ball or a fielder in the act of fielding a batted ball with the obvious intent to break up a double play, the ball is dead. The umpires hall call the runner out for interference and also call out the batter-runner because of the action of his teammate.
In no event may bases be run or runs scored because of such action by a runner;

(7) Ha a bíró véleménye szerint egy ütő-futó szándékosan és akarattal zavar egy megütött labdát vagy egy védőt, aki a megütött labda lekezelését végzi, azzal a nyilvánvaló szándékkal, hogy megakadályozzon egy dupla játékot, akkor a labda halott. A bíró out-nak ítéli az ütő-futót zavarás miatt és out-nak ítéli azt a futót is, aki a hazai bázishoz legközelebb került, függetlenül attól, hogy a dupla játék hol lett volna lehetséges. Semmi esetre sem érhető el bázis ilyen zavarás esetén;

(8) A bíró megítélése szerint, a bázis-edző hármas bázisnál, vagy egyes bázisnál, a futó érintésével vagy megtartásával fizikailag segít neki a hármas vagy egyes bázisra visszatéréskor vagy annak elhagyásakor;

(9) Amikor futó van hármason, a bázis-edző elhagyja a helyét és bármilyen módon dobást kényszerít ki egy védőtől;

(10) Nem kerüli el a védőt, aki megpróbál lekezelni egy megütött labdát, vagy szándékosan zavar egy dobott labdát, feltéve hogy ha két vagy több védő próbál lekezelni egy megütött labdát, és a futó érintkezésbe kerül egyikükkel vagy közülük többel, a bírónak kell meghatároznia, melyik védőnek jár e szabály előnye, és nem nyilváníthatja out-nak a futót azért, mert érintkezésbe kerül egy másik védővel, mint akit a bíró meghatároz az ilyen labda kezelésére jogosultnak; A bíró ekkor out-nak ítéli a futót a 5.09 (b)(3) szabály alapján. Ha az ütő-futó a megítélés szerint nem gátol védőt, aki a megütött labda lekezelését végzi, és a bázis futó zavarását nem ítélik szándékosnak, akkor az ütő-futónak oda kell ítélni az első bázist.

Megjegyzés: Ha az elkapó és az egyesre menő ütő-futó érintkeznek, amikor az elkapó lekezeli a labdát, általában nincs szabálytalanság és semmit nem kell ítélni. A labdát lekezelni próbáló védő általi "Akadályozást" csak nagyon kirívó és erőszakos esetekben kell megítélni, mert a szabályok neki biztosítják az út jogát, de természetesen ez az "út joga" nem biztosíték arra, hogy például, szándékosan gáncsoljon egy futót, még ha a labdát kezeli is. Ha az elkapó kezeli a labdát és bármelyik védő és dobó akadályoz egy egyesre menő futót, az "akadályozást" be kell mondani és a futónak odaítélni az egyes bázist.

(7) If, in the judgment of the umpire, a batter-runner willfully and deliberately interferes with a batted ball or a fielder in the act of fielding a batted ball, with the obvious intent to break up a double play, the ball is dead; the umpire shall call the batter-runner out for interference and shall call out the runner who had advanced closest to the home plate regardless where the double play might have been possible. In no event shall bases be run because of such interference;

(8) In the judgment of the umpire, the base coach at third base, or first base, by touching or holding the runner, physically assists him in returning to or leaving third base or first base;

(9) With a runner on third base, the base coach leaves his box and acts in any manner to draw a throw by a fielder;

(10) He fails to avoid a fielder who is attempting to field a batted ball, or intentionally interferes with a thrown ball, provided that if two or more fielders attempt to field a batted ball, and the runner comes in contact with one or more of them, the umpire shall determine which fielder is entitled to the benefit of this rule, and shall not declare the runner out for coming in contact with a fielder other than the one the umpire determines to be entitled to field such a ball. The umpire shall call the runner out in accordance with Rule 5.09(b)(3). If the batter-runner is adjudged not to have hindered a fielder attempting to make a play on a batted ball, and if the base runner's interference is adjudged not to be intentional, the batter-runner shall be awarded first base;

Comment: When a catcher and batter-runner going to first base have contact when the catcher is fielding the ball, there is generally no violation and nothing should be called. "Obstruction" by a fielder attempting to field a ball should be called only in very flagrant and violent cases because the rules give him the right of way, but of course such "right of way" is not a license to, for example, intentionally trip a runner even though fielding the ball. If the catcher is fielding the ball and any fielder, including the pitcher, obstructs a runner going to first base, "obstruction" shall be called and the base runner awarded first base.

(11) Egy érvényes labda érinti őt az érvényes területen mielőtt érintene egy védőt. Ha egy érvényes labda a védőn átmegy vagy mellette elmegy, és közvetlenül mögötte érint egy futót, vagy futót érinti miután egy belső védő eltérítette, a labda játékban van és a bírónak nem szabad a futót out-nak nyilvánítani mert érintette egy megütött labda. Ilyen döntés meghozásakor a bírónak bizonyosnak kell lennie abban, hogy a labda a védőn átment vagy mellette ment el, és más belső védőnek nem volt esélye akciót csinálni a labdával. Ha a bíró véleménye szerint, a futó szándékosan és akarattal belerúg egy ilyen ütött labdába, amit a belső védő elvétett, akkor a futót out-nak kell ítélni zavarás miatt.

A ZAVARÁS BÜNTETÉSE: A futó out és a labda halott.

Ha bíró az ütőt, ütő-futót vagy futót out-nak ítéli zavarásért, akkor minden másik futónak vissza kell térnie arra a bázisra, amit a bíró megítélése szerint már szabályosan elért a zavarás pillanatáig, kivéve, ha ezen szabályok másképp nem rendelkeznek.

Abban az esetben, ha az ütő-futó nem érte még el az egyes bázist, akkor a futóknak vissza kell térniük arra a bázisra, amit a dobás pillanatában már elértek; azonban, ha egy akcióban a hazai bázisnál, -kevesebb, mint két out-nál- a futó pontot szerez és utána az ütő-futót out-nak ítélik zavarásért a három-láb vonalon kívül, akkor a futó beért és a pont számít.

Megjegyzés: A futót, akit úgy ítéltek meg, hogy gátolt egy védőt, aki akciót próbál csinálni egy megütött labdával, out lesz, akár szándékos volt akár nem.

Ha azonban a futó érintkezik egy szabályosan elfoglalt bázissal, amikor gátolja a védőt, őt nem lehet out-nak ítélni kivéve, ha a bíró megítélése szerint az ilyen gátolás szándékos, akár érvényes akár érvénytelen területen történik. Ha a bíró szándékosnak ítéli a gátolást, a büntetése a következő : Kettőnél kevesebb out esetén, a bírónak mind a futót mind az ütőt out-nak kell nyilvánítania. Két out esetén a bírónak az ütőt kell out-nak nyilvánítania.

(11) A fair ball touches him on fair territory before touching a fielder. If a fair ball goes through, or by, an infielder, and touches a runner immediately back of him, or touches the runner after having been deflected by a fielder, the umpire shall not declare the runner out for being touched by a batted ball. In making such decision the umpire must be convinced that the ball passed through, or by, the fielder, and that no other infielder had the chance to make a play on the ball. If, in the judgment of the umpire, the runner deliberately and intentionally kicks such a batted ball on which the infielder has missed a play, then the runner shall be called out for interference.

PENALTY FOR INTERFERENCE: The runner is out and the ball is dead.

If the umpire declares the batter, batter-runner, or a runner out for interference, all other runners shall return to the last base that was in the judgment of the umpire, legally touched at the time of the interference, unless otherwise provided by these rules.

In the event the batter-runner has not reached first base, all runners shall return to the base last occupied at the time of the pitch; provided, however, if during an intervening play at the plate with less than two outs a runner scores, and then the batter runner is called out for interference outside the three-foot lane, the runner is safe and the run shall count.

Comment: A runner who is adjudged to have hindered a fielder who is attempting to make a play on a batted ball is out whether it was intentional or not.

If, however, the runner has contact with a legally occupied base when he hinders the fielder, he shall not be called out unless, in the umpire's judgment, such hindrance, whether it occurs on fair or foul territory, is intentional. If the umpire declares the hindrance intentional, the following penalty shall apply: With less than two out, the umpire shall declare both the runner and batter out. With two out, the umpire shall declare the batter out.

Hármas és a hazai bázis közötti beszorításkor, a követő futó továbbment és hármas bázison áll, amikor a beszorított futót out-nak ítélik támadó zavarás miatt, a bírónak vissza kell küldeni a hármason álló futót a kettes bázisra.

Ugyanez az elv érvényesül, ha beszorítás van kettes és hármas bázis között és a követő futó elérte a kettest (az indoklás, hogy semmilyen futó nem haladhat egy zavarásos akcióban és egy futót addig tekintjük úgy, hogy elfoglal egy bázist, amíg szabályosan el nem éri az arra következő bázist).

(b) Védekező játékosok elsőbbsége

A támadó csapat játékosai, edzői vagy bármely tagja szabaddá kell, hogy tegyen bármilyen teret (beleértve mindkét kispadot és dobók bemelegítő helyét) amire egy labdát lekezelni próbáló védőnek szüksége van. Ha egy támadásban lévő csapat tagja (egyéb mint a futó) hátráltatja egy védő cselekedetét, aki le akar kezelni egy ütött labdát, a labda halott, az ütőt out-nak ítélik és minden futónak vissza kell térnie arra a bázisra amelyet, a dobás pillanatában már szabályosan elért. Ha egy támadásban lévő csapat tagja (egyéb mint a futó) hátráltatja egy védő cselekedetét, aki le akar kezelni egy dobott labdát, a labda halott, a futót akit az akcióban ki akartak ejteni out-nak ítélik és minden futónak vissza kell térnie arra a bázisra amelyet, a zavarás pillanatában már szabályosan birtokolt.

Megjegyzés: Védekező zavarás egy azon védő cselekedete, amely gátol vagy akadályoz egy ütőt a dobódobás megütésében.

If, in a run-down between third base and home plate, the succeeding runner has advanced and is standing on third base when the runner in a run-down is called out for offensive interference, the umpire shall send the runner standing on third base back to second base.

This same principle applies if there is a run-down between second and third base and succeeding runner has reached second (the reasoning is that no runner shall advance on an interference play and a runner is considered to occupy a base until he legally has reached the next succeeding base).

(b) Fielder Right of Way

The players, coaches or any member of a team at bat shall vacate any space (including both dugouts or bullpens) needed by a fielder who is attempting to field a batted or thrown ball. If a member of the team at bat (other than a runner) hinders a fielder's attempt to catch or field a batted ball, the ball is dead, the batter is declared out and all runners return to the bases occupied at the time of the pitch. If a member of the team at bat (other than a runner) hinders a fielder's attempt to field a thrown ball, the ball is dead, the runner on whom the play is being made shall be declared out and all runners return to the last legally occupied base at the time of the interference.

Comment: Defensive interference is an act by a fielder that hinders or prevents a batter from hitting a pitch.

(c) Elkapói zavarás (6.08)

Az ütő futóvá válik és jogosult az egyes bázisra a kiejtetés esélye nélkül (feltéve hogy előrehalad és megérinti az egyes bázist), amikor az elkapó vagy bármely védő zavarja őt. Ha akció követi a zavarást, a támadók vezetőedzője jelezheti a bírónak, hogy a zavarás büntetésének mellőzése mellett dönt és elfogadja az akciót. Az Ilyen elhatározást azonnal meg kell hozni az akció végén. Azonban, ha az ütő kiér az egyes bázisra egy biztos ütés, hiba, ball-ok miatti séta, megdobott ütőjátékos miatt vagy másképpen, és minden más futó legalább egy bázist haladt, a játék továbbmegy a zavarásra történő hivatkozás nélkül.

Megjegyzés: Ha bemondják az elkapó zavarását egy akció közben, a bírónak engednie kell a játék folytatódását, mert a vezetőedző úgy dönthet, hogy elfogadja az akciót. Ha egy ütő-futó elvétette az egyes bázist, vagy egy futó kihagyja a neki következő bázist, őt úgy kell tekinteni, hogy elérte a bázist, ahogy azt az 5.06 (b)(3)(D) szabály megjegyzése kifejti.

Példák akciókra, amelyek elfogadása mellett dönthet a vezetőedző:

1. Futó hármason, egy out, az ütő magas labdát üt a külső pályára, amelyen a futó pontot szerez, de bemondták az elkapó zavarását. A támadók vezetőedzője dönthet úgy, hogy elfogadja a pontot és out-nak mondatja az ütőt vagy a futót hármason tartatja és az ütő megkapja az egyes bázist.

2. Futó kettes bázison. Az elkapó zavarja az ütőt, amikor az a pályára buntolja a labdát, a futót hármas bázisra küldve ezzel. A vezetőedző inkább akarhatja, hogy futó legyen hármason és egy out az akcióból, minthogy futó legyen kettesen és egyesen.

Ha egy futó próbál lopni vagy letámadni (squeez) a hármas bázisról, a 6.01(g) pontban leírt szabály további büntetését is figyelembe kell venni.

Ha az elkapó zavarja az ütőt mielőtt a dobó eldobja a labdát, azt nem kell az ütő zavarásának tekinteni a 6.05 (c) szabály szerint. Ilyen esetekben a bírónak "Idő"-t kell mondania, a dobó és az ütő ezután "tiszta lappal" indulnak.

(c) Catcher Interference (6.08)

The batter becomes a runner and is entitled to first base without liability to be put out (provided he advances to and touches first base) when the catcher or any fielder interferes with him. If a play follows the interference, the manager of the offense may advise the plate umpire that he elects to decline the interference penalty and accept the play. Such election shall be made immediately at the end of the play. However, if the batter reaches first base on a hit, an error, a base on balls, a hit batsman, or otherwise, and all other runners advance at least one base, the play proceeds without reference to the interference.

Comment: If catcher's interference is called with a play in progress the umpire will allow the play to continue because the manager may elect to take the play. If the batter-runner missed first base, or a runner misses his next base, he shall be considered as having reached the base, as stated in Note of Rule 5.06(b)(3)(D).

Examples of plays the manager might elect to take:

1. Runner on third, one out, batter hits fly ball to the outfield on which the runner scores but catcher's interference was called. The offensive manager may elect to take the run and have batter called out or have runner remain at third and batter awarded first base.

2. Runner on second base. Catcher interferes with batter. A she bunts ball fairly sending runner to third base. The manager may rather have runner on third base with an out on the play than have runners on second and first.

If a runner is trying to score by a steal or squeeze from third base, note the additional penalty set forth in Rule6.01(g).

If the catcher interferes with the batter before the pitcher delivers the ball, it shall not be considered interference on the batter under Rule 5.05(b)(3). In such cases, the umpire shall call "Time" and the pitcher and batter start over from "scratch."

(d) Nem szándékos (vétlen) zavarásA pályán tartózkodásra ezen szabályok alapján felhatalmazott bármely személy (kivéve a mérkőzésen szereplő támadó csapat tagjait, vagy bázisedzőt, aki megzavar egy védőt, aki a megütött vagy dobott labda lekezelését végzi; vagy egy bírót) általi nem szándékos zavarás esetén a labda élő és játékban van. Ha a közbeavatkozás szándékos, a labda halott lesz a zavarás pillanatában és a bíró megítél olyan büntetéseket, amelyek véleménye szerint semlegesítik a zavarást.

Megjegyzés: A 6.01(d) szabályban kivételként szereplő személyek (támadó csapat tagjai vagy bázisedző) zavarását egy védőn, aki a megütött vagy dobott labda lekezelését végzi, lásd a 6.01(d) szabályt.

Lásd még az 5.06(c)(2), 5.06(c)(6) és 5.05(b)(4) szabályt a bíró általi zavaráshoz és a 5.09(b)(3) szabályt a futó általi zavaráshoz.

A szándékos vagy vétlen zavarás kérdését a zavaró személy cselekvése alapján kell megítélni. Például: egy ütőszedő, labdaszedő, rendőr, stb. aki megpróbálja elkerülni, hogy a dobott vagy ütött labda érintse őt, de a labda mégis eltalálja, ő nem szándékos zavarás részese lenne. Ha azonban belerúg a labdába vagy felveszi vagy ellöki, az szándékos zavarásnak számít, az indítékától függetlenül.

AKCIÓ: Az ütő a beállóshoz üt, aki lekezeli a labdát, de vadat dob az egyes védőn túlra. Az egyes bázisnál levő támadó segédedző, elkerülendő hogy a labda eltalálja, a földre esik és az egyes védő útban, hogy visszaszerezze a vadul dobott labdát, belefut a segédedzőbe; az ütő-futó végül hármas bázison köt ki. Az a kérdés, hogy a bírónak zavarást kell-e ítélnie a segédedző részéről. Ez a bíró megítélése szerinti lesz és ha a bíró úgy érezte, hogy a segédedző mindent megtett amit tudott, hogy elkerülje az akció zavarását, akkor nem kell zavarást ítélni. Ha úgy tűnt a bírónak, hogy a segédedző nyilvánvalóan csak úgy tett, hogy próbál nem közbeavatkozni, akkor a bírónak zavarást kell ítélni.

(d) Unintentional Interference

In case of unintentional interference with play by any person here in authorized to be on the playing field (except members of the team at bat who are participating in the game, or a base coach, any of whom interfere with a fielder attempting to field a batted or thrown ball; or an umpire) the ball is alive and in play. If the interference is intentional, the ball shall be dead at the moment of the interference and the umpire shall impose such penalties as in his opinion will nullify the act of interference.

Comment: For interference with a fielder attempting to field a batted or thrown ball by members of the team at bat or base coaches, who are excepted in Rule 6.01(d), see Rule 6.01(b).

See also Rules 5.06(c)(2), 5.06(c)(6) and 5.05(b)(4), which cover interference by an umpire, and Rule 5.09(b)(3), which covers interference by a runner.

The question of intentional or unintentional interference shall be decided on the basis of the person's action. For example: a bat-boy, ball attendant, policeman, etc., who tries to avoid being touched by a thrown or batted ball but still is touched by the ball would be involved in unintentional interference. If, however, he kicks the ball or picks it up or pushes it, that is considered intentional interference, regardless of what his thought may have been.

PLAY: Batter hits ball to shortstop, who fields ball but throws wild past first baseman. The coach at first base, to avoid being hit by the ball, falls to the ground and the first baseman on his way to retrieve the wild thrown ball, runs into the coach. The batter-runner finally ends up on third base. Whether the umpire should call interference on the part of the coach is up to the judgment of the umpire and if the umpire felt that the coach did all he could to avoid interfering with the play, no interference need be called. If, in the judgment of the umpire, the coach was attempting to make it appear that he was trying not to interfere, the umpire should rule interference.

(e) Zavarás nézők részéről

Ha néző zavarás történik bármely dobott vagy ütött labda esetében, a labda halott lesz a zavarás pillanatában és a bírónak olyan intézkedéseket kell hoznia, amelyek a véleménye szerint érvénytelenítik a zavarást.

ELFOGADOTT ELBIRÁLÁS: Ha néző zavarás egyértelműen megakadályoz egy védőt egy magas labda elkapásában, az ütőt outnak kell ítélni.

Megjegyzés: Különbség van olyan labda között, amit kidobtak vagy kiütöttek a lelátóra és érint egy nézőt és játékon kívül kerül, még ha visszapattan is a pályára, és az között, hogy egy néző bemegy a pályára vagy átnyúl egy gát felett, alatt vagy azon keresztül és érint egy játékban levő labdát vagy érint illetve másképpen zavar egy játékost. Az utóbbi eset nyilvánvalóan szándékos és úgy kell kezelni, mint szándékos zavarást, ahogy a 6.01(d) szabályban áll. Az ütőt és futókat oda kell küldeni ahol a bíró megítélése szerint lettek volna, ha nem történt volna zavarás.

Zavarásnak nem lehet helyt adni, amikor egy védő átnyúl egy kerítés, korlát, kötél felett vagy lelátóra, hogy elkapjon egy labdát. Saját kockázatára teszi ezt. Azonban ha egy néző kinyúlna az ilyen kerítés, korlát vagy kötél játéktér felőli oldalára és nyíltan megakadályozza, hogy a védő elkapja a labdát, akkor az ütőjátékost out-nak kell ítélni a néző zavarása miatt.

PÉLDA: Futó hármas bázison, egy out és az ütő magas labdát üt mélyen a külső pályára (érvényes vagy érvénytelen területen). A néző tisztán zavarja a külső védőt, aki megkísérli elkapni a magas labdát. A bíró out-nak ítéli az ütőt nézői zavarás miatt. A labda halott a bemondás pillanatában. A bíró úgy határoz, hogy a távolság miatt ameddig a labdát ütötték, a futó hármas bázison pontot szerzett volna az elkapás után, ha a védő elkapta volna a labdát amit zavartak, ezért a futót megengedi pontot szerezni.

Nem lehet ez az eset, ha az ilyen magas labdát a hazai bázistól rövid távolságra zavartak.

(f) Zavarás edző vagy bíró részéről

Ha egy dobott labda véletlenül érint egy bázis-edzőt, vagy egy dobódobás vagy más dobott labda érint egy bírót, a labda élő és játékban van. Azonban, ha a segédedző beleavatkozik egy

(e) Spectator Interference

When there is spectator interference with any thrown or batted ball, the ball shall be dead at the moment of interference and the umpire shall impose such penalties as in his opinion will nullify the act of interference.

APPROVED RULING: If spectator interference clearly prevents a fielder from catching a fly ball, the umpire shall declare the batter out.

Comment: There is a difference between a ball which has been thrown or batted in to the stands, touching a spectator thereby being out of play even though it rebounds onto the field and a spectator going onto the field or reaching over, under or through a barrier and touching a ball in play or touching or otherwise interfering with a player. In the latter case it is clearly intentional and shall be dealt with as intentional interference as in Rule 6.01(d).Batter and runners shall be placed where in the umpire's judgment they would have been had the interference not occurred.

No interference shall be allowed when a fielder reaches over a fence, railing, rope or into a stand to catch a ball. He does so at his own risk. However, should a spectator reach out on the playing field side of such fence, railing or rope, and plainly prevent the fielder from catching the ball, then the batsman should be called out for the spectator's interference.

EXAMPLE: Runner on third base, one out and a batter hits a fly ball deep to the outfield (fair or foul). Spectator clearly interferes with the outfielder attempting to catch the fly ball.

Umpire calls the batter out for spectator interference. Ball is dead at the time of the call. Umpire decides that because of the distance the ball was hit, the runner on third base would have scored after the catch if the fielder had caught the ball which was interfered with, therefore, the runner is permitted to score.

This might not be the case if such fly ball was interfered with a short distance from home plate.

(f) Coach and Umpire Interference

If a thrown ball accidentally touches a base coach, or a pitched or thrown ball touches an umpire, the ball is alive and in play.

However, if the coach interferes with a thrown ball,

dobott labdába, a futó kiesik.

Megjegyzés: Bírói zavarás történik (1) Amikor egy bíró feltartja, gátolja vagy akadályozza az elkapó dobását, aki megkísérel megakadályozni egy ellopott bázist, vagy (2) Amikor egy ütött labda érint egy bírót az érvényes területen mielőtt elhagyna egy védőt. Bírói zavarás történhet akkor is, amikor a bíró az lekapót zavarja a labda dobóhoz való visszajuttatásakor.

(g) Zavarás letámadás (squeeze) vagy Hazai bázis lopása esetén

Ha egy futó hármasról próbál befutni letámadás (sqeeze)akció vagy lopás útján és az elkapó vagy bármely más védő a hazai bázisra vagy az elé lép a labda birtoklása nélkül, vagy érinti az ütőjátékost vagy az ütőjét, a dobónak dobóhibát kell ítélni, az ütő megkapja az egyes bázist a zavarás miatt és a labda halott.

(h) Akadályozás

Amikor akadályozás történik, a bírónak "Akadályozás"-t (Obstruction) kell bemondania vagy jeleznie.

(1) Ha az akadályozott futón csinálnak akciót, vagy ha az ütő-futót akadályozzák, mielőtt eléri az egyes bázist, a labda halott és minden futó haladhat a kiejtetés lehetősége nélkül arra a bázisra, amelyet elért volna a bíró megítélése szerint, ha nem lett volna akadályozás.

Az akadályozott futónak legalább egy bázis jár azon túl, amit utoljára szabályosan megérintett az akadályozás előtt. Bármely előző futó, akit az akadályozás büntetéseként odaítélt bázisok miatt továbbtolnak, továbbhaladhat a kiejtetés lehetősége nélkül.

Megjegyzés: Amikor az akciót egy akadályozott futón csinálják, a bírónak ugyanolyan módon kell az akadályozást jeleznie, ahogy az "Idő"-t bemondja, mindkét kézzel a feje fölött. A labda azonnal halott, amikor ezt a jelet adják; azonban ha egy dobott labda repülés közben van, mielőtt a bíró bemondaná az akadályozást, a futóknak a vad dobások alapján lehetséges haladást is oda kell ítélni, ahogy azokat odaítélnék, ha nem történne akadályozás. Olyan akcióban ahol egy futó beszorul a kettes és hármas bázis közé és a hármas

the runner is out.

Comment: Umpire's interference occurs (1) when a plate umpire hinders, impedes or prevents a catcher's throw attempting to prevent a stolen base or retire a runner on a pick-off play; or (2) when a fair ball touches an umpire on fair territory before passing a fielder. Umpire interference may also occur when an umpire interferes with a catcher returning the ball to the pitcher.

(g) Interference With Squeeze Play or Steal of Home

If, with a runner on third base and trying to score by means of a squeeze play or a steal, the catcher or any other fielder steps on, or in front of home base without possession of the ball, or touches the batter or his bat, the pitcher shall be charged with a balk, the batter shall be awarded first base on the interference and the ball is dead.

(h) Obstruction

When obstruction occurs, the umpire shall call or signal "Obstruction."

(1) If a play is being made on the obstructed runner, or if the batter-runner is obstructed before he touches first base, the ball is dead and all runners shall advance, without liability to be put out, to the bases they would have reached, in the umpire's judgment, if there had been no obstruction.

The obstructed runner shall be awarded at least one base beyond the base he had last legally touched before the obstruction. Any preceding runners, forced to advance by the award of bases as the penalty for obstruction, shall advance without liability to be put out.

Comment: When a play is being made on an obstructed runner, the umpire shall signal obstruction in the same manner that he calls "Time,"with both hands overhead. The ball is immediately dead when this signal is given; however, should a thrown ball be in flight before the obstruction is called by the umpire, the runners are to be awarded such bases on wild throws as they would have been awarded had not obstruction occurred. On a play where a runner was trapped

védő akadályozta a hármas bázisra futásban, miközben a dobás a levegőben volt, és az ilyen dobás bemegy a kispadba, az akadályozott futónak a hazai bázist kell odaítélni. Bármely más bázison levő futó szintén két bázist kapna attól a bázistól, amit utoljára szabályosan megérintett mielőtt az akadályozást bemondták.

(2) Ha nem csinálnak akciót az akadályozott futón, a játék folytatódik, amíg további esemény már nem lehetséges. A bírónak azután "Idő"-t kell mondania és kiszabni olyan büntetéseket, ha szükséges, amely a megítélése szerint érvényteleníti az akadályozás tettét.

Megjegyzés: A 6.01 (h) (2) szabály alapján, amikor a labda nem halott akadályozás esetén és egy akadályozott futó túlhalad azon a bázison, amelyet az akadályoztatás miatt a bírói szerint megkapott volna, ő azt a saját veszélyére teszi ezt és ki lehet érinteni. Ez egy megítélési döntés.

MEGJEGYZÉS: Az elkapónak a labda birtoklása nélkül nincs joga elállni a pontot szerezni próbáló futó útját. A bázis-vonal joga a futóé, és az elkapó csak akkor lehet ott, ha lekezel egy labdát vagy amikor már a kezében van a labda.

Megjegyzés: Ha egy védő épp elkapna egy dobott labdát, a labda repül felé és megfelelően közel van, hogy elfoglalja a pozicióját annak elkapásához, akkor a védőt „labda lekezelését végző védő”-nek kell tekinteni. Az teljesen a bíró megítélésétől függ, hogy egy védőt a labda lekezelését végzőnek ítél vagy sem. Miután egy védő már kisérletett tett a labda lekezelésére, de elhibázta, akkor már nem tekinthető „labda lekezelését végző védő”-nek.

Példa: Belső védő vetődik egy pattant labdára, de a labda túljut rajta és ő fekve marad akadályozva ezzel a futó továbbhaladását. Ekkor nagyon valószínű, hogy a védő akadályozta a futót.

(i) ÜTKÖZÉSEK A HAZAI BÁZISNÁL

(1) Egy futó, aki épp pontot szerezne, nem térhet el a hazai bázishoz vezető egyenes útjától, hogy az elkapóval (vagy a hazai bázist védő másik játékossal) érintkezést kezdeményezzen vagy egy elkerülhető ütközést provokáljon ki. Ha a bíró megítélése szerint a futó, aki pontot szerezne

between second and third and obstructed by the third baseman going into third base while the throw is in flight from the shortstop, if such throw goes into the dugout the obstructed runner is to be awarded home base. Any other runners on base in this situation would also be awarded two bases from the base they last legally touched before obstruction was called.

(2) If no play is being made on the obstructed runner, the play shall proceed until no further action is possible. The umpire shall then call “Time” and impose such penalties, if any, as in his judgment will nullify the act of obstruction.

Comment: Under Rule 6.01(h) (2) when the ball is not dead on obstruction and an obstructed runner advances beyond the base which, in the umpire’s judgment, he would have been awarded because of being obstructed, he does so at his own peril and may be tagged out. This is a judgment call.

NOTE: The catcher, without the ball in his possession, has no right to block the pathway of the runner attempting to score. The base line belongs to the runner and the catcher should be there only when he is fielding a ball or when he already has the ball in his hand.

Comment: If a fielder is about to receive a thrown ball and if the ball is in flight directly toward and near enough to the fielder so he must occupy his position to receive the ball he may be considered “in the act of fielding a ball.” It is entirely up to the judgment of the umpire as to whether a fielder is in the act of fielding a ball. After a fielder has made an attempt to field a ball and missed, he can no longer be in the “act of fielding” the ball.

Example: An infielder dives at a ground ball and the ball passes him and he continues to lie on the ground and delays the progress of the runner, he very likely has obstructed the runner.

(i) COLLISIONS AT HOME PLATE.

(1) A runner attempting to score may not deviate from his direct pathway to the plate in order to initiate contact with the catcher(or other player covering home plate), or otherwise initiate an avoidable collision. If, in the judgment of the

érintkezést provokál az elkapóval (vagy a hazai bázist védő másik játékossal) ilyen módon, akkor a bíró a futót out-nak ítéli (függetlenül attól, hogy a hazai bázist védő játékos meg tudja tartani a labdát vagy nem). Ilyen esetekben a bíró halott labdát ítél és minden futó visszatér az utolsó bázisra, amit már birtokolt az ütközés időpontjában. Ha a futó megfelelő módon becsúszik a hazai bázisra, akkor az nem ítélhető a 6.01(i) szabály megszegésének.

Megjegyzés: A futó hibája, ha úgy próbálja megérinteni a hazai bázist, hogy vállal próbál ütközni vagy kézzel, könyökkel, karral lök, az megerősíti a döntést, hogy a futó eltért a kijelölt útjától azzal a céllal, hogy ütközést kezdeményezzen az elkapóval a 6.01(i) szabály megsértésével vagy egyéb módon ütközést kezdeményezzen, ami elkerülhető lett volna. A csúszást megfelelőnek kell tekinteni, ha lábbal előre csúszásnál a futó lábai és feneke, fejjel előre csúszásnál pedig a törzse érinti a földet az elkapóval találkozás előtt. Ha az elkapó elzárja a futó útját, akkor a bíró nem ítélheti úgy, hogy a futó kezdeményezte az elkerülhető ütközést a 6.01(i)(1) szabály megsértésével.

(2) Az elkapó nem zárhatja el a a pontot szerezni akaró futó útját, csakis a labda birtoklása esetén.

Ha a bíró megítélése szerint az elfogó a labda birtoklása nélkül zárja el a futó útját, akkor a bírónak a futót „safe”-nek kell ítélnie. A fentiektől eltérően nem lehet a 6.01.(i)(2) szabálynak a megsértéseként értelmezni azt, ha az elkapó azért zárja el a futó útját, hogy lekezeljen egy dobott labdát (pl. arra reagálva, hogy merre megy, repül vagy pattan az érkező dobás vagy mikor egy belső védő vagy a dobó dobja felé a labdát). Valamint az elkapó a labda birtoklása nélkül akkor sem tekinthető úgy, hogy megsérti a 6.01.(i)(2) szabályt, ha becsúszással a futó elkerülhette volna az ütközést az elkapóval (vagy az elkapó helyett a haza bázist védő játékossal).

Megjegyzés: Nem kell a 6.01(i)(2) szabály megsértéseként értékelni az elkapó akcióját,

umpire, a runner attempting to score initiates contact with the catcher (or other player covering home plate) in such a manner, the umpire shall declare the runner out (regardless of whether the player covering home plate maintains possession of the ball). In such circumstances, the umpire shall call the ball dead, and all other base runners shall return to the last base touched at the time of the collision. If the runner slides into the plate in an appropriate manner, he shall not be adjudged to have violated Rule 6.01(i).

Comment: The failure by the runner to make an effort to touch the plate, the runner's lowering of the shoulder, or the runner's pushing through with his hands, elbows or arms, would support a determination that the runner deviated from the pathway in order to initiate contact with the catcher in violation of Rule 6.01(i), or otherwise initiated a collision that could have been avoided. A slide shall be deemed appropriate, in the case of a feet first slide, if the runner's buttocks and legs should hit the ground before contact with the catcher. In the case of a headfirst slide, a runner shall be deemed to have slid appropriately if his body should hit the ground before contact with the catcher. If a catcher blocks the pathway of the runner, the umpire shall not find that the runner initiated an avoidable collision in violation of this Rule 6.01(i)(1).

(2) Unless the catcher is in possession of the ball, the catcher cannot block the pathway of the runner as he is attempting to score.

If, in the judgment of the umpire, the catcher without possession of the ball blocks the pathway of the runner, the umpire shall call or signal the runner safe. Not withstanding the above, it shall not be considered a violation of this Rule 6.01(i)(2) if the catcher blocks the pathway of the runner in a legitimate attempt to field the throw (e.g., in reaction to the direction, trajectory or the hop of the incoming throw, or in reaction to a throw that originates from a pitcher or drawn-in infielder). In addition, a catcher without possession of the ball shall not be adjudged to violate this Rule 6.01(i)(2) if the runner could have avoided the collision with the catcher (or other player covering home plate) by sliding.

Comment: A catcher shall not be deemed to have

kivéve, ha egyszerre elállja a hazai tányérhoz vezető utat a labda birtoklása nélkül (vagy nincs egy szabályos a labda lekezelésére irányuló kisérletet közben) és egyben akadályozta vagy gátolta a futó továbbhaladását a pontszerzéshez. Egy elkapó nem tekinthető úgy hogy akadályoz vagy gátol egy futót a haladásban, ha a bíró megítélése szerint kiesett volna akkor is, ha nem gátolja az elkapó. Továbbá az elkapónak maximálisan törekednie kell arra, hogy elkerülje a felesleges és kierőszakolt találkozást, amikor érinteni próbál egy csúszni próbáló futót.
Elkapók, akik rendszeresen szükségtelen és kierőszakolt érintkezést kezdeményeznek egy csúszni próbáló futón (pl. érintkezést kezdeményezve térddel, lábszárvédővel, könyökkel vagy alkarral) büntetést kaphatnak a Ligától.
Ez a 6.01(i)(2) szabály nem alkalmazandó a hazai bázisnál lévő kényszerítőjátéknál.

6.02 Dobó szabálytalan akciói
(a) Dobóhiba (balk)
Ha van futó, vagy futók, dobóhiba az amikor:
(1) A dobó, miközben érinti a gumit, bármilyen olyan mozdulatot tesz, ami természetszerűen azonosítható a dobással, de mégsem dob;
Megjegyzés: Ha egy balkezes vagy jobbkezes dobó a szabad lábát a dobógumi hátsó széle mögé lendíti, ő kénytelen az ütő felé dobni kivéve, ha elfogást próbál a kettes bázison.

(2) A dobó, miközben érinti a gumit, dobást színlel egyes bázisra és nem fejezi be a dobást;

(3) A dobó, miközben érinti a gumit, nem lép közvetlenül egy bázis felé, mielőtt kidobna arra a bázisra;
Megjegyzés: Ez megköveteli a dobótól, hogy miközben érinti a gumit, közvetlenül egy bázis felé lépjen, mielőtt arra a bázisra dobna. Ha egy dobó kifordul vagy megpördül a szabad lábán anélkül, hogy ténylegesen kilépne vagy ha megfordítja a testét és a lépés előtt dobna, az dobóhiba.
A dobónak közvetlenül egy bázis felé kell lépnie, mielőtt kidobna arra a bázisra és ez megköveteli tőle, hogy dobjon (kivéve kettes bázisra) azért mert lép. Dobóhiba, amennyiben futók vannak egyesen és hármason, a dobó hármas felé lép és

violated Rule 6.01(i)(2) unless he has both blocked the plate without possession the ball (or when not in a legitimate attempt to field the throw), and also hindered or impeded the progress of the runner attempting to score. A catcher shall not be deemed to have hindered or impeded the progress of the runner if, in the judgment of the umpire, the runner would have been called out notwithstanding the catcher having blocked the plate. In addition, a catcher should use best efforts to avoid unnecessary and forcible contact while tagging a runner attempting to slide.

Catchers who routinely make unnecessary and forcible contact with a runner attempting to slide (e.g., by initiating contact using a knee, shin guard, elbow or forearm) may be subject to discipline by the League.
This Rule 6.01(i)(2) shall not apply to force plays at home plate.

6.02 Pitcher Illegal Action
(a) Balks
If there is a runner, or runners, it is a balk when:
(1) The pitcher, while touching his plate, makes any motion naturally associated with his pitch and fails to make such delivery;
Comment: If a left-handed or right-handed pitcher swings his free foot past the back edge of the pitcher's rubber, he is required to pitch to the batter except to throw to second base on a pick-off play.

(2) The pitcher, while touching his plate, feints a throw to first or third base and fails to complete the throw;
(3) The pitcher, while touching his plate, fails to step directly toward a base before throwing to that base;
Comment: Requires the pitcher, while touching his plate, to step directly toward abase before throwing to that base. If a pitcher turns or spins off of his free foot without actually stepping or if he turns his body and throws before stepping, it is a balk.
A pitcher is to step directly toward a base before throwing tot hat base and is required to throw (except to second base)because he steps. It is a balk if, with runners on first and third, the pitcher steps

nem dob, pusztán, hogy visszaijessze a futót hármasra; aztán látva, hogy a futó elindul kettesre, megfordul, egyes bázis felé lép és dob. A kettes bázis felé színlelt dobás szabályos.

(4) A dobó, miközben érinti a gumit, nem foglalt bázisra dob vagy dobást tettet, kivéve akció végzése céljából;

Megjegyzés: Annak eldöntéséhez, hogy a dobó akció végzése céljából dob vagy tettet dobást nem foglalt bázisra, a bírónak azt kell figyelembe venni, hogy a futó az előző bázison azt éreztette vagy mutatta, hogy szándékában áll továbbhaladni a nem foglalt bázisra.

(5) A dobó szabálytalan dobást csinál;

Megjegyzés: A korai dobás az egy szabálytalan dobás. A bíróknak azt kell korai dobásnak megítélni, amelyet akkor dobnak, mielőtt az ütő elfogadhatóan beállt volna az ütőhelyre. Ha futók vannak bázison, a büntetés dobóhiba; ha nincs futó bázison, egy ball. A korai dobás veszélyes és nem megengedhető.

(6) A dobó olyankor dobja a labdát az ütőjátékos felé, amikor az nem néz szembe vele;

(7) A dobó bármilyen mozdulatot tesz, ami természetszerűen kapcsolatba hozható a dobásával, miközben nem érinti a dobógumit;

(8) A dobó szükségtelenül késlelteti a mérkőzést;

Megjegyzés: A 6.02(a)(8) szabály nem alkalmazandó, amikor egy figyelmeztetést adtak a 6.02(c)(8) szabály alapján (amely megtiltja az időhúzást védőkhöz dobással, anélkül hogy futót akarnának kiejteni). Ha a dobót kiállítják az időhúzás folytatása miatt a 6.02(c)(8) szabály alapján, akkor a 6.02(a)(8) szabály büntetései alkalmazandóak. AZ 5.07(c) szabály (amely időlimitet határoz meg a dobónak a labda eldobásához, amikor a bázisok nem foglaltak) csak akkor alkalmazandó, amikor nincsenek futók a bázisokon.

(9) A dobó, a labda birtoklása nélkül rááll vagy terpeszben föléáll a dobóguminak vagy miközben a gumin kívül van dobódobást színlel;

(10) A dobó, miután felvette a szabályos dobási pozíciót, leveszi egyik kezét a labdáról, kivéve a tényleges dobódobáskor vagy bázisra dobáskor;

(11) A dobó, miközben érinti a gumit, véletlenül vagy szándékosan elejti a labdát;

toward third and does not throw, merely to bluff the runner back to third; then seeing the runner on first start for second, turn and step toward and throw to first base. It is legal for a pitcher to feint a throw to second base.

(4) The pitcher, while touching his plate, throws, or feints a throw to an unoccupied base, except for the purpose of making a play;

Comment: When determining whether the pitcher throws or feints a throw to an unoccupied base for the purpose of making a play, the umpire should consider whether a runner on the previous base demonstrates or otherwise creates an impression of his intent to advance to such unoccupied base.

(5) The pitcher makes an illegal pitch;

Comment: A quick pitch is an illegal pitch. Umpires will judge a quick pitch as one delivered before the batter is reasonably set in the batter's box. With runners on base the penalty is a balk; with no runners on base, it is a ball. The quick pitch is dangerous and should not be permitted.

(6) The pitcher delivers the ball to the batter while he is not facing the batter;

(7) The pitcher makes any motion naturally associated with his pitch while he is not touching the pitcher's plate;

(8) The pitcher unnecessarily delays the game;

Comment: Rule6.02(a)(8) shall not apply when a warning is given pursuant to Rule 6.02(c)(8) (which prohibits intentional delay of a game by throwing to fielders not in an attempt to put a runner out). If a pitcher is ejected pursuant to Rule 6.02(c)(8) for continuing to delay the game, the penalty in Rule 6.02(a)(8) shall also apply. Rule 5.07(c) (which sets a time limit for a pitcher to deliver the ball when the bases are unoccupied)applies only when there are no runners on base.

(9) The pitcher, without having the ball, stands on or astride the pitcher's plate or while off the plate, he feints a pitch;

(10) The pitcher, after coming to a legal pitching position, removes one hand from the ball other than in an actual pitch, or in throwing to a base;

(11) The pitcher, while touching his plate, accidentally or intentionally has the ball slip or fall

(12) A dobó, amikor szándékos sétát ad, olyankor dob, amikor az elkapó nincs az elkapóhelyen;

(13) A dobó Set pozícióból dob anélkül, hogy előtte mozdulatlan helyzetbe kerülne.
BÜNTETÉS: A labda halott és minden futó halad egy bázist a kiejtetés lehetősége nélkül kivéve, ha az ütő egyesre ér biztos ütés, hiba, ball-ok miatti séta, megdobott ütőjátékos miatt vagy másképpen, és minden más futó legalább egy bázist haladt, amely esetben a játék folytatódik a dobóhiba figyelmen kívül hagyásával.
ELFOGADOTT ELBÍRÁLÁS: Olyan esetekben, ahol a dobó dobóhibát csinál és vadul dob, akár egy bázisra, akár hazai tányér felé, a futó vagy futók saját kockázatukra tovább haladhatnak a javukra megítélt bázisokon túl.
ELFOGADOTT ELBÍRÁLÁS: Egy futó, aki elvéti az első bázist, amelyre halad és akit kérelemre out-nak ítélnek, e szabály céljából úgy kell tekinteni, mint aki haladt egy bázist.
Megjegyzés: A bíróknak nem szabad elfelejteniük, hogy a dobóhiba szabály célja, hogy megakadályozza a dobót a futó szándékos megtévesztésében. Ha kétség adódik a bíróban, a dobó "szándéka" kell, hogy döntő legyen. Azonban bizonyos esetekre oda kell figyelni:
(A) A terpeszállásban állást a dobógumi fölött a labda nélkül, azt megtévesztési szándéknak kell értelmezni és dobóhibának ítélni.
(B) Amikor futó van egyesen a dobó tehet egy teljes fordulatot, egyes bázis felé habozás nélkül, és kettesre dobhat. Ezt nem kell foglalatlan bázisra dobásnak értelmezni.

(b) Szabálytalan dobás, amikor üresek a bázisok
Ha a dobó szabálytalan dobást hajt végre, amikor a bázisok nem foglaltak, azt ball-nak kell bemondani kivéve, ha az ütő eléri az egyes bázist biztos ütés, hiba, ball-ok miatti séta, megdobott ütőjátékos miatt vagy másképpen.
Megjegyzés: Azt a labdát, ami kicsúszik a dobó kezéből és áthalad az alapvonalon, ball-nak kell ítélni; máskülönben nem számító dobásnak és no pitch-t kell bemondani. Ez dobóhiba lenne, amennyiben futó van bázison.

out of his hand or glove;
(12) The pitcher, while giving an intentional base on balls, pitches when the catcher is not in the catcher's box;
(13) The pitcher delivers the pitch from Set Position without coming to a stop.
PENALTY: The ball is dead, and each runner shall advance one base without liability to be put out, unless the batter reaches first on a hit, an error, a base on balls, a hit batter, or otherwise, and all other runners advance at least one base, in which case the play proceeds without reference to the balk.
APPROVED RULING: In cases where a pitcher balks and throws wild, either to a base or to home plate, a runner or runners may advance beyond the base to which he is entitled at his own risk.

APPROVED RULING: A runner who misses the first base to which he is advancing and who is called out on appeal shall be considered as having advanced one base for the purpose of this rule.
Comment: Umpires should bear in mind that the purpose of the balk rule is to prevent the pitcher from deliberately deceiving the base runner. If there is doubt in the umpire's mind, the "intent" of the pitcher should govern. However, certain specifics should bear in mind:
(A) Straddling the pitcher's rubber without the ball is to be interpreted as intent to deceive and ruled a balk.
(B) With a runner on first base the pitcher may make a complete turn, without hesitating toward first, and throw to second. This is not to be interpreted as throwing to an unoccupied base.

(b) Illegal Pitches With Bases Unoccupied
If the pitcher makes an illegal pitch with the bases unoccupied, it shall be called a ball unless the batter reaches first base on a hit, an error, a base on balls, a hit batter or otherwise.

Comment: A ball which slips out of a pitcher's hand and crosses the foul line shall be called a ball; otherwise it will be called no pitch. This would be a balk with men on base.

(c) Dobódobás tilalmak
A dobónak nem szabad -
(1) Amíg a dobó gumit körülvevő "18 láb körben" tartózkodik, megérintenie a labdát, miután a száját vagy ajkát érintette vagy a dobókezét érintkezésbe hozni a szájával vagy ajkaival, amikor érinti dobó gumit. A dobónak egyértelműen szárazra kell törölnie a dobókeze ujjait mielőtt a dobó gumihoz érne.
KIVÉTEL: feltéve hogy mindkét vezetőedző hozzájárul, a bíró a hideg időben játszott mérkőzés esetén és annak megkezdése előtt megengedheti a dobónak, hogy a kezére leheljen.
BÜNTETÉS: A szabály ezen részének megsértéséért a bírónak a labdát el kell távolítania a játékból és a dobót figyelmeztetnie kell. Azonban, ha a dobás megtörténik és az ütő eléri az egyes bázist biztos ütés, hiba, megdobott ütőjátékos miatt vagy másképpen, és semelyik másik futó sem esik ki mielőtt legalább egy bázist haladna, a játéknak folytatódnia kell a szabálytalanság említése nélkül. Ismételt szabálytalankodók ki vannak téve a Liga által meghatározott bírságnak.
(2) ráköpni a labdára, bármelyik kézre vagy a kesztyűjére;
(3) megdörzsölni a labdát a kesztyűjén, testén vagy ruháján;
(4) bármilyen fajta idegen anyagot adni a labdához;
(5) bármilyen módon megrongálni a labdát;
(6) eldobni azt, amit a 6.02(c)(2)-(5) szabály szerint "fénylő" labdának, "köpött" labdának, "sár" labdának vagy "dörzs" labdának neveznek.
A dobónak megengedett, hogy a labdát megdörzsölje a puszta kezei között.
(7) magánál tartani vagy birtokolni bármilyen idegen anyagot.
Megjegyzés: A dobó nem rögzíthet semmit a kezéhez, bármelyik újjához vagy bármelyik csuklójához (pl. ragtapasz, szalag, ragasztó, karkötő, stb.)
A bírónak kell eldönteni, hogy egy ilyen rögzített dolog idegen anyag-e a 6.02(c)(7) szabály szempontjából, de semmi esetre sem szabad megengedni, hogy a dobó dobjon, ha ilyen kellék a kezére, ujjára vagy csuklójára van rögzítve.
(8) Szándékosan feltartani a mérkőzést azzal, hogy

(c) Pitching Prohibitions
The pitcher shall not:
(1) While in the 18-foot circle surrounding the pitcher'splate, touch the ball after touching his mouth or lips, ortouch his mouth or lips while he is in contact with thepitcher's plate. The pitcher must clearly wipe the fingersof his pitching hand dry before touching the ball or thepitcher's plate.

EXCEPTION: Provided it is agreed to by both managers, the umpire prior to the start of a game played in cold weather, may permit the pitcher to blow on his hand.
PENALTY: For violation of this part of this rule the umpires shall immediately remove the ball from play and issue a warning to the pitcher. Any subsequent violation shall be called a ball. However, if the pitch is made and a batter reaches first base on a hit, an error, a hit batsman or otherwise, and no other runner is put out before advancing at least one base, the play shall proceed without reference to the violation. Repeat offenders shall be subject to a fine by the League.
(2) expectorate on the ball, either hand or his glove;

(3) rub the ball on his glove, person or clothing;

(4) apply a foreign substance of any kind to the ball;

(5) deface the ball in any manner; or
(6) deliver a ball altered in a manner prescribed by Rule6.02(c)(2) through (5) or what is called the "shine" ball,"spit" ball, "mud" ball or "emery" ball. The pitcher is allowed to rub the ball between his bare hands.
(7) Have on his person, or in his possession, any foreign substance.
Comment: The pitcher may not attach anything to either hand, any finger or either wrist (e.g., Band-Aid, tape, Super Glue, bracelet, etc.).

The umpire shall determine if such attachment is indeed a foreign substance for the purpose of Rule 6.02(c)(7), but in no case may the pitcher be allowed to pitch with such attachment to his hand,

a labdát az elkapótól különböző játékosokhoz dobja, amikor az ütő a helyén van, kivéve egy futó kiejtésének megkísérlésekor.
BÜNTETÉS: Ha a dobó, miután a bíró figyelmeztette, megismétel egy ilyen cselekedetet, ki kell állítani a mérkőzésről.
(9) Szándékos dobás egy ütőjátékosra.
(1) Ha a bíró megítélése szerint ilyen szabályszegés történik, a bíró eldöntheti, hogy:
(A) Kizárja a dobót, vagy a vezetőedzőt és a dobót a mérkőzésről, vagy
(B) figyelmeztetheti mindkét csapat dobóját és vezetőedzőjét, hogy egy újabb ilyen dobás annak a dobónak és a vezetőedzőnek az azonnali kizárását (vagy cseréjét) fogja eredményezni.
Ha a bíró megítélése szerint a körülmények szükségessé teszik, mindkét csapat hivatalosan "figyelmeztethető" a mérkőzés előtt vagy bármikor a mérkőzés közben.
Megjegyzés: Csapattagok nem jöhetnek be a játéktérre, hogy vitassanak vagy ellenezzenek egy figyelmeztetést a 6.02(c)(9) szabály alapján. Ha a vezetőedző, edző vagy játékos elhagyja a kispadot vagy a helyét, hogy vitasson egy figyelmeztetést, akkor fel kell szólítani annak befejezésére. Ha folytatja, akkor ki kell állítani.
Egy ütőjátékos feje felé dobni nem sportemberhez méltó és igen veszélyes. Ezt mindenkinek el kell ítélnie. A bíróknak habozás nélkül érvényesíteniük kell ezt a szabályt.
(d) BÜNTETÉS: A (c)(2-7) szabály bármely részének megsértéséért a bírónak:
(1) A dobót azonnal ki kellzárni a játékból és automatikusan fel kell függeszteni.
(2) Ha egy akció követi a bíró által bemondott szabálytalanságot, a támadó csapat vezetőedzője jelezheti a főbírónak, hogy az akció elfogadása mellett döntött. Ilyen elhatározást azonnal meg kell tenni az akció végén. Azonban ha az ütő eléri az egyes bázist biztos ütés, hiba, ball-ok miatti séta, megdobott ütőjátékos miatt vagy másképpen, és másik futó nem esik ki mielőtt legalább egy bázist haladna, a játéknak folytatódnia kell a szabálytalanság említése nélkül.
(3) Még ha a támadó csapat az akció elfogadása mellett dönt is, a szabálytalanságot akkor is fel kell jegyezni és az (1) bekezdés szerinti büntetést betartani.

finger or wrist.
(8) Intentionally delay the game by throwing the ball to players other than the catcher, when the batter is in position, except in an attempt to retire a runner.
PENALTY: If, after warning by the umpire, such delaying action is repeated, the pitcher shall be removed from the game.
(9) Intentionally Pitch at the Batter.
(1) If, in the umpire's judgment, such a violation occurs, the umpire may elect either to:
(A) Expel the pitcher, or the manager and the pitcher, from the game, or
(B) may warn the pitcher and the manager of both teams that another such pitch will result in the immediate expulsion of that pitcher (or a replacement) and the manager.
If, in the umpire's judgment, circumstances warrant, both teams may be officially "warned" prior to the game or at any time during the game.

Comment: Team personnel may not come onto the playing surface to argue or dispute a warning issued under Rule 6.02(c)(9). If a manager, coach or player leaves the dugout or his position to dispute a warning, he should be warned to stop. If he continues, he is subject to ejection.

To pitch at a batter's head is unsportsmanlike and highly dangerous. It should be —and is— condemned by everybody. Umpires should act without hesitation in enforcement of this rule.
(d) PENALTY: For violation of any part of (c)(2) through (7):
(1) The pitcher shall be ejected immediately from the game and shall be suspended automatically.
(2) If a play follows the violation called by the umpire, the manager of the team at bat may advise the umpire-in-chief that he elects to accept the play. Such election shall be made immediately at the end of the play. However, if the batter reaches first base on a hit, an error, a base on balls, a hit batsman, or otherwise, and no other runner is put out before advancing at least one base, the play shall proceed without reference to the violation.

(3) Even though the team at bat elects to take the play, the violation shall be recognized and the

(4) Ha a támadó csapat vezetőedzője nem él az akció elfogadásával, akkor a főbírónak automatikusan ball-t kell ítélnie, és amennyiben futók is vannak, akkor dobóhibát ítélnie.
(5) A bíró kizárólagos eldöntője annak, hogy e szabály bármely része ellen vétettek-e.
Megjegyzés: Ha a dobó megsérti a 6.02(c)(2) vagy 6.02(c)(3) szabályt és a bíró megítélése szerint a dobónak nem volt szándékában ezzel a tettel megváltoztatni az eldobott labda jellemzőit, akkor a bíró saját belátása szerint figyelmeztetheti a dobót ahelyett, hogy alkalmazná a 6.02(c)(2) - 6.02(c)(6) szabályok büntetéseit. Ha a dobó folytatólagosan vét e szabályok bármelyike ellen, akkor a bírónak alkalmaznia kell a büntetéseket.
Megjegyzés: Ha a labda bármikor eltalálja a gyantatáskát, az játékban marad. Eső vagy nedves pálya esetén a bíró utasíthatja a dobót, hogy hordja a gyantatáskát a zsebében. A dobó használhatja a gyantatáskát arra a célra, hogy gyantát tegyen a puszta kezére vagy kezeire.
Sem a dobó, sem akármelyik másik játékos nem használhatja a gyantatáskát a labdán; valamint sem a dobónak, sem akármelyik másik játékosnak nem engedhető meg, hogy gyantát tegyen a kesztyűjére vagy a szerelésének bármely részére a gyantatáskával.

6.03 Ütő szabálytalan cselekedetei
(a) Az ütő kiesik szabálytalankodás miatt, amikor -
(1) Megüt egy labdát egyik vagy mindkét lábával teljesen az ütőhelyen kívül állva.
Megjegyzés: Ha egy ütő érvényes vagy érvénytelen labdát üt, miközben az ütőhelyen kívül van, out-nak kell bemondani. A bíróknak különös figyelemmel kell lenniük az ütő lábainak pozíciójára, ha olyankor próbálja megütni a labdát, amikor szándékosan sétáltatják. Az ütő nem ugorhat vagy léphet ki az ütőhelyről, hogy megüsse a labdát.
(2) Átlép az egyik ütőhelyről a másikba, miközben a dobó dobási pozícióban van;
(3) Zavarja az elkapó labdakezelését vagy dobását azzal, hogy kilép az ütőhelyről vagy bármely más mozdulatot tesz, amely gátolja az elkapó játékát a hazai bázisnál.
KIVÉTEL: Az ütő nem lesz out, ha bármelyik

penalties in subsection 1 will still be in effect.

(4) If the manager of the team at bat does not elect to accept the play, the umpire-in-chief shall call an automatic ball and, if there are any runners on base, a balk.
(5) The umpire shall be sole judge on whether any portion of this rule has been violated.
Comment: If a pitcher violates either Rule6.02(c)(2) or Rule 6.02(c)(3) and, in the judgment of the umpire, the pitcher did not intend, by his act, to alter the characteristics of a pitched ball, then the umpire may, in his discretion, warn the pitcher in lieu of applying the penalty set forth for violations of Rules6.02(c)(2) through 6.02(c)(6). If the pitcher persists in violating either of those Rules, however, the umpire should then apply the penalty.
Comment: If at anytime the ball hits the rosin bag it is in play. In the case of rain or wet field, the umpire may instruct the pitcher to carry the rosin bag in his hip pocket. A pitcher may use the rosin bag for the purpose of applying rosin to his bare hand or hands. Neither the pitcher nor any other player shall dust the ball with the rosin bag; neither shall the pitcher nor any other player be permitted to apply rosin from the bag to his glove or dust any part of his uniform with the rosin bag.

6.03 Batter Illegal Action
(a) A batter is out for illegal action when:
(1) He hits a ball with one or both feet on the ground entirely outside the batter's box.
Comment: If a batter hits a ball fair or foul while out of the batter's box, he shall be called out. Umpires should pay particular attention to the position of the batter's feet if he attempts to hit the ball while he is being intentionally passed. A batter cannot jump or step out of the batter's box and hit the ball.

(2) He steps from one batter's box to the other while the pitcher is in position ready to pitch;
(3) He interferes with the catcher's fielding or throwing by stepping out of the batter's box or making any other movement that hinders the catcher's play at home base.

továbbhaladni próbáló futót kiejtetik, vagy ha a pontot szerezni próbáló futót out-nak mondják be az ütő zavarása miatt.

Megjegyzés: Ha az ütő zavarja az elkapót, a tányér-bírónak "zavarás"-t kell bemondania. Az ütő kiesett és a labda halott. Semelyik játékos sem haladhat ilyen zavarás közben (támadó zavarás) és minden futónak vissza kell térnie az utolsó bázisra amelyet, a bíró megítélése szerint, szabályosan birtokolt a zavarás ideje előtt.

Ha azonban az elkapó akciót csinál és egy haladni próbáló futót kiejtenek, úgy kell venni mintha valójában nem lett volna zavarás és az a futó lesz out - nem az ütő. Bármelyik másik futó, aki akkor bázison van, továbbhaladhat, mivel az elbírálás az, hogy nincs tényleges zavarás ha egy futót kiejtenek. Abban az esetben a játék megy tovább mintha semmilyen szabálytalanság nem lett volna megítélve.

Ha egy ütő ráüt egy labdára és elvéti ám olyan erősen lenget, hogy körbeviszi az ütőjét, és a bíró szerint, nem szándékosan, eltalálja az elkapót vagy a labdát a háta mögött a visszalendülésnél, mielőtt az elkapó biztosan tartaná a labdát, azt csak strike-nak kell mondani (nem zavarásnak).

Azonban a labda halott lesz, és semmilyen futó nem haladhat az akcióban.

(4) Használ vagy megpróbál használni egy olyan ütőt, amelyet a bíró véleménye szerint megváltoztattak vagy módosítottak olyan módon, hogy javítsák a távolságfaktorát vagy hogy szokatlan hatást gyakoroljon a labdára. Ez magába foglal olyan ütőket, amit megtöltenek, lapítanak, megszegelnek, üregessé tesznek, barázdálnak, vagy olyan anyaggal kenik be, mint paraffinolaj, viasz, stb.

Semmilyen haladás a bázisok között nem engedhető meg (kivéve olyan haladásokat, amit nem a szabálytalan ütő használata eredményezett pl: bázis lopás, dobóhiba, vad dobódobás, túlment labda) és bármelyik out vagy out-ok az akció közben érvényesek lesznek. Azonkívül, hogy out-nak ítélik, a játékost ki kell állítani a mérkőzésről és további olyan büntetéseknek teszi ki magát, amit a Liga határoz meg.

Megjegyzés: Az ütőjátékost úgy kell tekinteni, hogy szabálytalan ütőt használt vagy kísérelt meg használni, amikor az ütőhelyre behoz egy ilyen

EXCEPTION: Batter is not out if any runner attempting to advance is put out, or if runner trying to score is called out for batter's interference.

Comment: If the batter interferes with the catcher, the plate umpire shall call "interference." The batter is out and the ball is dead. No player may advance on such interference (offensive interference) and all runners must return to the last base that was, in the judgment of the umpire, legally touched at the time of the interference.

If, however, the catcher makes a play and the runner attempting to advance is put out, it is to be assumed there was no actual interference and that runner is out - not the batter. Any other runners on the base at the time may advance as the ruling is that there is no actual interference if a runner is retired. In that case play proceeds just as if no violation had been called.

If a batter strikes at a ball and misses and swings so hard he carries the bat all the way around and, in the umpire's judgment, unintentionally hits the catcher or the ball in back of him on the back-swing, it shall be called a strike only (not interference).

The ball will be dead, however, and no runner shall advance on the play.

(4) He uses or attempts to use a bat that, in the umpire's judgment, has been altered or tampered with in such away to improve the distance factor or cause an unusual reaction on the baseball. This includes bats that are filled, flat-surfaced, nailed, hollowed, grooved or covered with a substance such as paraffin, wax, etc.

No advancement on the bases will be allowed (except advancements that are not caused by the use of an illegal bat, e.g., stolen base, balk, wild pitch, passed ball), and any out or outs made during a play shall stand. In addition to being called out, the player shall be ejected from the game and may be subject to additional penalties as determined by his League.

Comment: A batter shall be deemed to have used or attempted to use an illegal bat if he brings such a

ütőt.

(b) Rossz sorrendben ütés

(1) Az ütőt out-nak kell ítélni kérelemre, amikor elmulasztja az ütést a megfelelő sorrendjében és egy másik ütő befejez egy ütésnél töltött időt az ő helyében.

(2) A helyes ütő elfoglalhatja a helyét az ütőhelyen bármikor, mielőtt a helytelen ütő futóvá válik vagy kiesik, és minden ball és strike beszámítódik a megfelelő ütő ütési idejébe.

(3) Amikor egy helytelen ütő futóvá válik vagy kiesik, és a védekező csapat kérelmet intéz a bíróhoz bármelyik csapat következő ütője felé végzett első dobódobás előtt, vagy bármilyen akció vagy megkísérelt akció előtt, a bírónak (1) a megfelelő ütőt out-nak kell nyilvánítania; és (2) semlegesíteni bármilyen haladást vagy pontot, amit a helytelen ütő ütése miatt, vagy a helytelen ütő bázisra jutása miatt szereztek, biztos ütés, hiba, ball-ok miatti séta, megdobott ütőjátékos miatt vagy másképpen.

(4) Ha egy futó továbbhalad miközben a helytelen ütő van ütésnél, ellopott bázis, dobóhiba, vad dobódobás vagy túlment labda miatt, az ilyen haladás szabályos.

(5) Amikor egy helytelen ütő futóvá válik vagy kiesik, és egy dobódobást dobnak bármelyik csapat következő ütőjének mielőtt kérelmet intéznének, a helytelen ütő ezáltal a helyes ütővé válik, és az ütésnél töltött idejének eredménye szabályos lesz.

(6) Amikor a helyes ütőt out-nak ítélték, mert elmulasztotta a sorrendben ütést, a rákövetkező ütő lesz az új ütő, akinek a neve követi azét, akit out-nak ítéltek;

(7) Amikor egy helytelen ütő a helyes ütővé válik, mert nem intéznek kérelmet a következő dobódobás előtt, a következő ütő az lesz, akinek a neve követi az így érvényesített helytelen ütőét. Abban a pillanatban, hogy egy helytelen ütő tevékenysége szabályossá válik, az ütősorrend továbbmegy attól a névtől, amely az érvényesített helytelen ütőt követi.

Megjegyzés: A bírónak nem szabad senki figyelmét felhívni, hogy helytelen ütő tartózkodik az ütőhelyen. Ezt a szabályt arra tervezték, hogy mindkét csapat játékosaitól és vezetőedzőitől állandó éberséget követeljen meg.

bat into the batter's box.

(b) Batting Out of Turn

(1) A batter shall be called out, on appeal, when he fails to bat in his proper turn, and another batter completes a time at bat in his place.

(2) The proper batter may take his place in the batter's box at any time before the improper batter becomes a runner or is put out, and any balls and strikes shall be counted in the proper batter's time at bat.

(3) When an improper batter becomes a runner or is put out, and the defensive team appeals to the umpire before the first pitch to the next batter of either team, or before any play or attempted play, the umpire shall (1) declare the proper batter out; and (2) nullify any advance or score made because of a ball batted by the improper batter or because of the improper batter's advance to first base on a hit, an error, a base on balls, a hit batter or otherwise.

(4) If a runner advances, while the improper batter is at bat, on a stolen base, balk, wild pitch or passed ball, such advance is legal.

(5) When an improper batter becomes a runner or is put out, and a pitch is made to the next batter of either team before an appeal is made, the improper batter there by becomes the proper batter, and the results of his time at bat become legal.

(6) When the proper batter is called out because he has failed to bat in turn, the next batter shall be the batter whose name follows that of the proper batter thus called out.

(7) When an improper batter becomes a proper batter because no appeal is made before the next pitch, the next batter shall be the batter whose name follows that of such legalized improper batter. The instant an improper batter's actions are legalized, the batting order picks up with the name following that of the legalized improper batter.

Két alapvető dolgot kell szem előtt tartani: Amikor egy játékos soron kívül üt, a helyes ütő az out-nak ítélt játékos. Ha egy helytelen ütő üt és eléri a bázist vagy kiesik és nem intéznek kérelmet a következő ütő felé végzett első dobódobás, vagy bármilyen akció vagy megkísérelt akció előtt, a helytelen ütőt úgy tekintik, hogy a megfelelő sorrendben ütött és ez megalapozza az őt követő sorrendet.

ELFOGADOTT ELBÍRÁLÁS: A soron kívül ütéskor felmerülő különféle szituációk illusztrálására, tételezzünk fel a következő első-játékrészbeli ütősorrendet:

Antal - Biró - Ceglédi - Dobos - Erdős - Fodor - Gáti - Hajdú - Imrei.

1. AKCIÓ. Biró üt. 2 ball és 1 strike számláláskor (a) a támadó csapat felfedezi a hibát vagy (b) a védekező csapat kérelmet intéz a bíróhoz. ELBÍRÁLÁS: Mindkét esetben Antal felváltja Birót, és a számlálás nála 2 ball és 1 strike.

2. AKCIÓ. Biró üt és duplát ér el. A védekező csapat kérelmet intéz (a) azonnal vagy (b) egy Ceglédinek végzett dobódobás után. ELBÍRÁLÁS:(a) Antalt out-nak ítélik és Biró a következő ütő, (b) Biró marad kettesen és Ceglédi a megfelelő ütő.

3. AKCIÓ. Antal sétál. Biró sétál. Ceglédi ütésén Biró kiesik. Erdős üt Dobos helyén. Miközben Erdős ütésnél van, Antal pontot szerez és Ceglédi kettesre ér egy vad dobódobás miatt. Erdős egyesen kiesik, Ceglédit hármasra juttatva. A védekező csapat kérelmet intéz (a) azonnal vagy (b) egy Dobosnak végzett dobódobás után. ELBÍRÁLÁS:(a) Antal pontja számít és Ceglédi jogosult a kettes bázisra, mivel ezek a haladások nem a helytelen ütő ütése vagy egyesre jutása miatt voltak. Ceglédinek vissza kell mennie kettesre, mert a haladását hármasra az eredményezte, hogy a helytelen ütő megütött egy labdát. Dobost out-nak ítélik és Erdős a következő ütő; (b) Antal pontja számít és Ceglédi hármason marad. A megfelelő ütő Fodor.

4. AKCIÓ. A bázisok tele vannak és két out, Hajdú üt Fodor helyén és triplát ér el, három pontot behozva. A védekező csapat kérelmet intéz (a) azonnal vagy (b) egy Gátinak végzett dobódobás után. ELBÍRÁLÁS: (a) Fodor out és egyik pont sem ér. Gáti lesz a második játékrész kezdő ütője; (b) Hajdú marad hármason és három pontot

Comment: The umpire shall not direct the attention of any person to the presence in the batter's box of an improper batter. This rule is designed to require constant vigilance by the players and managers of both teams.

There are two fundamentals to keep in mind: When a player bats out of turn, the proper batter is the player called out. If an improper batter bats and reaches base or is out and no appeal is made before a pitch to the next batter, or before any play or attempted play, that improper batter is considered to have batted in proper turn and establishes the order that is to follow.

APPROVED RULING: To illustrate various situations arising from batting out of turn, assume a first-inning batting order as follows:

Abel-Baker-Charles-Daniel-Edward-Frank-George-Hooker-Irwin.

PLAY (1) — Baker bats. With the count 2 balls and 1 strike,(a) the offensive team discovers the error or (b) the defensive team appeals. RULING: In either case, Abel replaces Baker, with the count on him 2 balls and 1 strike.

PLAY (2)—Baker bats and doubles. The defensive team appeals (a) immediately or (b) after a pitch to Charles. RULING:(a) Abel is called out and Baker is the proper batter;(b) Baker stays on second and Charles is the proper batter.

PLAY (3)—Abel walks. Baker walks. Charles forces Baker. Edward bats in Daniel's turn. While Edward is at bat, Abel scores and Charles goes to second on a wild pitch. Edward grounds out, sending Charles to third. The defensive team appeals (a) immediately or (b) after a pitch to Daniel. RULING:(a) Abel's run counts and Charles is entitled to second base since these advances were not made because of the improper batter batting a ball or advancing to first base. Charles must return to second base because his advance to third resulted from the improper batter batting a ball. Daniel is called out, and Edward is the proper batter;(b) Abel's run counts and Charles stays on third. The proper batter is Frank.

PLAY (4)—With the bases full and two out. Hooker bats in Frank's turn, and triples, scoring three runs.

szereznek. Imrei a megfelelő ütő.
5. AKCIÓ. A fönti 4.(b) akció után Gáti folytatja az ütést. (a) Hajdút megérintik a hármas bázis mellett a harmadik outként, vagy (b) Gáti flyout lesz és nem történik kérelem. Ki lesz a második játékrész megfelelő kezdő ütője?
ELBÍRÁLÁS: (a) Imrei. Ő akkor lett a megfelelő ütő amint az első dobódobás Gáti felé szabályossá tette Hajdú tripláját; (b) Hajdú. Amikor nem intéztek kérelmet, az első dobódobás az ellenfél kezdő ütőjének szabályossá tette Gáti ütési idejét.
6. AKCIÓ. Dobos sétál és Antal jön ütni. Dobos helytelen ütő volt, és ha kérelmet intéznek az Antal felé végzett első dobódobás előtt, akkor Antal out, Dobos lejön a pályáról és Biró a megfelelő ütő. Nincs kérelem és dobnak Antalnak. Dobos sétája így szabályos, ezzel Erdős válik a megfelelő ütővé. Erdős felválthatja Antalt bármikor, mielőtt Antal kiesik vagy futóvá válik. Ő nem teszi ezt. Antal flyout lesz, és Biró jön ütéshez. Antal helytelen ütő volt, és ha kérelmet intéznek a Biró felé végzett első dobódobás előtt, Erdős lesz out és Fodor a megfelelő ütő. Nincs kérelem, és dobnak Birónak. Antal out-ja most már szabályos, és a megfelelő ütő Biró. Biró sétál. Ceglédi a megfelelő ütő. Ceglédi flyout lesz. Most Dobos a megfelelő ütő, de ő kettesen van. Ki a következő ütő?

ELBÍRÁLÁS: A megfelelő ütő Erdős. Amikor a megfelelő ütő bázison van, ő kimarad, és a rákövetkező ütő válik a megfelelő ütővé.

6.04 Sportszerűtlen viselkedés
(a) Vezetőedző, játékos, csere, edző vagy ütőszedő, akár a kispadról, segédedző helyről, a játéktéren vagy máshol, soha, semmikor

(1) Nem uszíthat vagy próbálhat uszítani, szóban vagy mutogatással tüntetést a nézőktől;
(2) Nem használhat olyan szavakat, amelyek bármely módon utalnak vagy rossz fényt vetnek az ellenfél játékosaira, egy bíróra vagy bármely nézőre;
(3) Nem mondhat be "Idő"-t és nem használhat bármilyen más szót vagy kifejezést vagy követhet el olyan cselekvést, amikor a labda élő és játékban van, amivel az a nyilvánvaló szándéka, hogy

The defensive team appeals (a) immediately, or (b) after a pitch to George.
RULING: (a) Frank is called out and no runs score. George is the proper batter to lead off the second inning; (b) Hooker stays on third and three runs score. Irwin is the proper batter.
PLAY (5)—After Play (4)(b) above, George continues at bat. (a) Hooker is picked off third base for the third out, or (b) George flies out, and no appeal is made. Who is the proper lead off batter in the second inning?
RULING: (a) Irwin. He became the proper batter as soon as the first pitch to George legalized Hooker's triple; (b) Hooker. When no appeal was made, the first pitch to the lead off batter of the opposing team legalized George's time at bat.
PLAY (6)—Daniel walks and Abel comes to bat. Daniel was an improper batter, and if an appeal is made before the first pitch to Abel, Abel is out, Daniel is removed from base, and Baker is the proper batter. There is no appeal, and a pitch is made to Abel. Daniel's walk is now legalized, and Edward thereby becomes the proper batter. Edward can replace Abel at any time before Abel is put out or becomes a runner. He does not do so. Abel flies out, and Baker comes to bat. Abel was an improper batter, and if an appeal is made before the first pitch to Baker, Edward is out, and the proper batter is Frank. There is no appeal, and a pitch is made to Baker. Abel's out is now legalized, and the proper batter is Baker. Baker walks. Charles is the proper batter. Charles flies out. Now Daniel is the proper batter, but he is on second base. Who is the proper batter?
RULING: The proper batter is Edward. When the proper batter is on base, he is passed over, and the following batter becomes the proper batter.

6.04 Unsportsmanlike Conduct
(a) No manager, player, substitute, coach, trainer or bat-boy shall at any time, whether from the bench, the coach's box or on the playing field, or elsewhere:
(1) Incite, or try to incite, by word or sign a demonstration by spectators;
(2) Use language which will in any manner refer to or reflect upon opposing players, an umpire, or any spectator;

dobóhibát követtessen el a dobóval.
(4) Nem teremthet szándékos érintkezést a bíróval bármilyen formában.
(b) Szerelésbe öltözött játékosok nem szólíthatnak meg nézőket és nem vegyülhetnek el nézők között, illetve nem ülhetnek a lelátón a mérkőzés előtt, alatt és után.
Vezetőedző, segédedző vagy játékos nem szólíthat meg egyetlen nézőt sem a mérkőzés előtt vagy alatt. Szembenálló csapatok játékosai nem barátkozhatnak semmikor miközben szerelésbe vannak öltözve.
(c) Védő nem foglalhat el pozíciót az ütő látási vonalában, és szándékos sportszerűtlen céllal nem viselkedhet olyan módon, ami elvonja az ütő figyelmét.
BÜNTETÉS: A szabálytalankodót ki kell állítani a mérkőzésről, el kell hagynia a játékteret és ha dobóhibát csináltak, azt érvényteleníteni kell.
(d) Amikor egy vezetőedzőt, játékost, segédedzőt vagy edzőt kiállítanak a mérkőzésről, neki azonnal el kell hagynia a pályát és nem vehet további részt a játékban. A klubházban kell maradnia vagy átöltözhet utcai ruhába és vagy elhagyja a baseball parkot, vagy helyet foglal a nagylelátón, messze a csapata kispadjának és a melegítőhelynek a közelségétől.
Megjegyzés: Ha egy vezetőedző, segédedző vagy játékos fel van függesztve, ő nem lehet a kispadon vagy a sajtópáholyban a mérkőzés ideje alatt.
(e) Amikor egy kispad tagjai heves nemtetszést mutatnak egy bírói döntés ellen, a bírónak először figyelmeztetést kell adnia, hogy az ilyen rosszallás szűnjön meg.
BÜNTETÉS: Ha az ilyen cselekvés folytatódik a bíró a tetteseket a kispadról a klubházba utasítja. Ha nem tudja megállapítani a tettest, megtisztíthatja a padot minden cserejátékostól. A szabálytalan csapat vezetőedzője csak arra lesz felhatalmazva, hogy a mérkőzésen cseréhez szükséges játékosokat visszahívja a pályára.

(3) Call “Time,” or employ any other word or phrase or commit any act while the ball is alive and in play for the obvious purpose of trying to make the pitcher commit a balk.

(4) Make intentional contact with the umpire in any manner.
(b) Players in uniform shall not address or mingle with spectator, nor sit in the stands before, during, or after a game.

No manager, coach or player shall address any spectator before or during a game. Players of opposing teams shall not fraternize at any time while in uniform.

(c) No fielder shall take a position in the batter’s line of vision, and with deliberate unsportsmanlike intent, act in a manner to distract the batter.

PENALTY: The offender shall be removed from the game and shall leave the playing field, and, if a balk is made, it shall be nullified.
(d) When a manager, player, coach or trainer is ejected from a game, he shall leave the field immediately and take no further part in that game. He shall remain in the club house or change to street clothes and either leave the park or take a seat in the grandstand well removed from the vicinity of his team’s bench or bullpen.

Comment: If a manager, coach or player is under suspension he may not be in the dugout or press box during the course of a game.
(e) When the occupants of a player’s bench show violent disapproval of an umpire’s decision, the umpire shall first give warning that such disapproval shall cease.
PENALTY: [If such action continues] The umpire shall order the offenders from the bench to the club house. If he is unable to detect the offender, or offenders, he may clear the bench of all substitute players. The manager of the offending team shall have the privilege of recalling to the playing field only those players needed for substitution in the game.

7.00 – MÉRKŐZÉS BEFEJEZÉSE

7.01 Lejátszottnak számító mérkőzés

(a) Egy lejátszottnak számító mérkőzés kilenc játékrészből áll, kivéve, ha meghosszabbodik döntetlen eredmény miatt vagy megrövidül (1) mert a hazai csapatnak nincs szüksége a kilencedik játékrészének a felére vagy annak egy részére, vagy (2) mert a bíró abbahagyatja a mérkőzést.

KIVÉTEL: A Liga alkalmazhat olyan szabályt, hogy egy duplameccs egyik vagy mindkét mérkőzése hét játékrész hosszúságú legyen. Ilyen mérkőzéseken e szabályok bármelyike, amelyik a kilencedik játékrészre vonatkozik, a hetedik játékrészre fog vonatkozni.

(b) Ha az eredmény döntetlen kilenc befejezett játékrész után, a játék folytatódik amíg (1) a vendégcsapat összesen több pontot szerzett, mint a hazai csapat egy befejezett játékrész végén, vagy (2) a hazai csapat megszerzi a győztes pontot egy befejezetlen játékrészben.

(c) Ha egy mérkőzést abbahagynak, lejátszottnak számító mérkőzés lesz akkor:

(1) Ha öt játékrész be lett fejezve; vagy

(2) Ha a hazai csapat több pontot szerzett négy vagy négy és egy töredék fél-játékrész alatt, mint ahányat a vendégcsapat szerzett öt befejezett fél-játékrész alatt; vagy

(3) Ha a hazai csapat egy vagy több pontot szerez az ötödik játékrésze aljában és kiegyenlíti az eredményt.

(d) Ha egy lejátszottnak számító mérkőzése végén mindkét csapatnak ugyanannyi pontja van, akkor a mérkőzés felfüggesztett mérkőzés lesz. Lásd 7.02 szabály.

(e) Ha egy mérkőzést abbahagynak mielőtt lejátszottnak számítana, a bíró "Érvénytelen mérkőzés"-nek (No Game) nyilvánítja.

(g) Egy lejátszottnak számító mérkőzés eredménye a mindkét csapat által szerzett pontok összessége abban a pillanatban, amikor a mérkőzés befejeződik.

(1) A mérkőzés véget ér, amikor a vendégcsapat befejezi kilencedik játékrészének a felét, ha a hazai csapat vezet.

(2) A mérkőzés véget ér, amikor a kilencedik játékrész befejeződik, ha a vendégcsapat vezet.

7.00 – ENDING THE GAME

7.01 Regulation Games

(a) A regulation game consists of nine innings, unless extended because of a tie score, or shortened (1) because the home team needs none of its half of the ninth inning or only a fraction of it, or (2) because the umpire-in-chief calls the game.

EXCEPTION: League may adopt a rule providing that one or both games of a doubleheader shall be seven innings in length. In such games, any of these rules applying to the ninth inning shall apply to the seventh inning.

(b) If the score is tied after nine completed innings play shall continue until (1) the visiting team has scored more total runs than the home team at the end of a completed inning, or (2) the home team scores the winning run in an uncompleted inning.

(c) If a game is called, it is a regulation game:

(1) If five innings have been completed; or

(2) If the home team has scored more runs in four or four and a fraction half-innings than the visiting team has scored in five completed half-innings;

(3) If the home team scores one or more runs in its half of the fifth inning to tie the score.

(d) If a regulation game is called with the score tied, it shall become a suspended game. See Rule 7.02.

(e) If a game is called before it has become a regulation game, the umpire-in-chief shall declare it “No Game.”

(g) The score of a regulation game is the total number of runs scored by each team at the moment the game ends.

(1) The game ends when the visiting team completes its half of the ninth inning if the home team is ahead.

(2) The game ends when the ninth inning is completed, if the visiting team is ahead.

(3) Ha a hazai csapat a kilencedik játékrészének az aljában (vagy döntetlen után egy ráadás játékrész aljában) szerzi meg a győztes pontot, a mérkőzés azonnal befejeződik, amikor a győztes pontot megszerzik.
KIVÉTEL: Ha a mérkőzés utolsó ütője hazafutást üt a pályán kívülre, az ütő-futó és minden base-en levő futó pontot szerezhet, a bázisfutás szabályai szerint, és a mérkőzés befejeződik, amikor az ütő-futó megérinti a hazai bázist.

ELFOGADOTT ELBÍRÁLÁS: Az ütő hazafutást üt a pályán kívülre és megnyeri a mérkőzést a kilencedik vagy ráadás játékrész utolsó felében, de out-nak ítélik, mert megelőz egy korábbi futót. A mérkőzés azonnal befejeződik, amikor a győztes pont befut, kivéve, ha két kieső van és a győztes pont még nem érte el a hazai bázist, amikor a futó megelőz egy korábbi futót, amely esetben a játékrész végetér és csak az előzésig már megszerzett pontok számítanak.
(4) Az abbahagyott mérkőzés befejeződik abban a pillanatban, amikor a bíró beszünteti a játékot, kivéve, ha a mérkőzés 7.02 (a) szabály alapján felfüggesztett mérkőzés nem lesz.

7.02 Felfüggesztett mérkőzés
(a) Egy mérkőzés felfüggesztett mérkőzés és későbbi időpontban be kell fejezni, ha az alábbi okok közül bármelyik miatt hagyták abba:
(1) Törvény által előírt kijárási tilalom;
(2) A liga szabályok által megengedhető időkorlát;
(3) A világítás hibája vagy a hazai csapat által kezelt pályán levő gépi berendezés rossz működése. (A pályán levő gépi berendezés magába foglalja az automatikus vízhatlan ponyvát vagy vízelvezető berendezést);
(4) Sötétség;
(5) Időjárás, ha egy mérkőzést abbahagynak, amikor egy játékrész folyamatban van és a játékrész befejezése előtt a vendégcsapat egy vagy több pontot szerzett, hogy kiegyenlítse az állást és a hazai csapat nem szerzett pontot; vagy
(6) Egy lejátszottnak számító mérkőzés egyenlő állásnál ér véget;
(7) A mérkőzés nem lett lejátszottnak számító mérkőzés (4½ játékrész a hazai csapat vezetésénél vagy 5 játékrész a vendégcsapat

(3) If the home team scores the winning run in its half of the ninth inning (or its half of an extra inning after a tie), the game ends immediately when the winning run is scored.

EXCEPTION: If the last batter in a game hits a home run out of the playing field, the batter-runner and all runners on base are permitted to score, in accordance with the base-running rules, and the game ends when the batter-runner touches home plate.
APPROVED RULING: The batter hits a home run out of the playing field to win the game in the last half of the ninth or an extra inning, but is called out for passing a preceding runner. The game ends immediately when the winning run is scored, unless there are two out and the winning run has not yet reached home plate when the runner passes another, in which case the inning is over and only those runs that scored before the runner passes another shall count.
(4) A called game ends at the moment the umpire terminates play, unless it becomes a suspended game pursuant to Rule 7.02(a).

7.02 Suspended Games
(a) A game shall become a suspended game that must be completed at a future date if the game is terminated for any of the following reasons:
(1) A curfew imposed by law;
(2) A time limit permissible under league rules;
(3) Light failure, malfunction of, or unintentional operator error in employing, a mechanical or field device or equipment under the control of the home club (e.g., a retractable roof, a tarpaulin, or other water removal equipment);
(4) Darkness;
(5) Weather, if a regulation game is called while an inning is in progress and before the inning is completed, and the visiting team has scored one or more runs to take the lead, and the home team has not retaken the lead; or
(6) It is a regulation game that is called with the score tied;
(7) The game has not become a regulation game (4½innings with the home team ahead, or 5 innings with the visiting club ahead or tied);

vezetésénél vagy döntetlennél);
(8) Ha egy mérkőzés felfüggesztésre kerül mielőtt lejátszottnak számító mérkőzés lett, akkor a Liga dönt a mérkőzés folytatásáról, újrajászásáról, törléséről vagy az eredmény megállapításáról.
(9) Felfüggesztett mérkőzés folytatását, másik mérkőzéssel összevonva „double header”-ként is elrendelheti a Liga.

(b) Egy felfüggesztett mérkőzést a következők alapján kell folytatni és befejezni:
(1) A Közvetlenül a két csapat közötti következő betervezett szimpla mérkőzés előtt ugyanazon a pályán; vagy
(2) Közvetlenül a két csapat közötti következő betervezett duplameccs előtt ugyanazon a pályán, ha szimpla mérkőzés nem maradt a tervezetben; vagy
(3) Ha egy városban a két csapat közötti utolsó betervezett napon függesztik fel, az ellenfél klubjának pályájára helyezik át és ott játsszák, ha lehetséges;
(A) Közvetlenül a következő betervezett szimpla mérkőzés előtt, vagy
(B) Közvetlenül a következő betervezett duplameccs előtt, ha szimpla mérkőzés nem maradt a tervezetben.
(4) Ha egy felfüggesztett mérkőzést nem folytatnak és fejeznek be a két klubnak betervezett utolsó napon, akkor a mérkőzés sorsáról a Liga dönt.
(c) A felfüggesztett mérkőzést az eredeti mérkőzés felfüggesztődésének pontjától kell folytatni. Egy felfüggesztett mérkőzés befejezése az eredeti mérkőzésnek a folytatása. Mindkét csapat felállásának és ütősorrendjének pontosan ugyanannak kell lennie, mint a felfüggesztés pillanatának felállása és ütősorrendje, a cseréről rendelkező szabályok figyelembe vételével. Bármely játékos lecserélhető olyan játékossal, aki nem volt a mérkőzésen a felfüggesztés előtt. Felfüggesztés előtt lecserélt játékos nem térhet vissza a felállásba.
(a) Egy játékos, aki nem volt a klubbal, amikor a mérkőzést felfüggesztették, használható cserének, még ha olyan játékos helyét vette is át, aki nincs már a klubbal és nem felelne meg a feltételeknek, mert lecserélték mielőtt a

(8) If a game is suspended before it becomes a regulation game the League will decide on continuation, cancellation, replaying of the game or determining final score.
(9) If a suspended game is ordered by the League to be continued, that can happen as a double header together with another game.

(b) A suspended game shall be resumed and completed as follows:
(1) Immediately preceding the next scheduled single game between the two clubs on the same grounds; or
(2) Immediately preceding the next scheduled doubleheader between the two clubs on the same grounds, if no single game remains on the schedule; or
(3) If suspended on the last scheduled date between the two clubs in that city, transferred and played on the grounds of the opposing club, if possible;

(A) Immediately preceding the next scheduled single game, or
(B) Immediately preceding the next scheduled doubleheader, if no single game remains on the schedule.
(4) Any suspended game not completed prior to the last scheduled game between the two teams during the championship season shall become a called game and League will decide on it.
(c) A suspended game shall be resumed at the exact point of suspension of the original game. The completion of a suspended game is a continuation of the original game. The lineup and batting order of both teams shall be exactly the same as the lineup and batting order at the moment of suspension, subject to the rules governing substitution. Any player may be replaced by a player who had not been in the game prior to the suspension. No player removed before the suspension may be returned to the lineup.

(a) A player who was not with the club when the game was suspended may be used as a substitute, even if he has taken the place of a player no longer with the club who would not have been eligible because he had been removed from thelineup

mérkőzést felfüggesztették.

Megjegyzés: Ha közvetlenül egy felfüggesztett mérkőzés beszüntetése előtt egy cseredobót bejelentettek, de nem ejtett ki ellenfelet és nem dobott, amíg az ütő futóvá vált, az ilyen dobó, amikor a felfüggesztett mérkőzést később folytatják, kezdheti a mérkőzés folytatódó szakaszát, de nem kötelező neki. Azonban ha nem kezd, úgy tekintik, hogy lecserélték és nem használható azon a mérkőzésen.

7.03 Elvett mérkőzés

(a) Egy mérkőzés elvettnek ítélhető és az ellenfél csapat nyer, amikor egy csapat -

(1) Nem jelenik meg a pályán, vagy amikor a pályán van és megtagadja a játék elkezdését öt percen belül, miután a bíró "Játék"-ot mond be a mérkőzés kezdetére kijelölt órában, kivéve, ha ez az elkésett megjelenés a bíró megítélése szerint elkerülhetetlen;

(2) Olyan taktikát alkalmaz, amelyet érzékelhetően a mérkőzés feltartására vagy megrövidítésére terveznek;

(3) Megtagadja a játék folytatását egy mérkőzés folyamán kivéve, ha a mérkőzést felfüggesztette vagy beszüntette a bíró;

(4) Nem folytatja a játékot felfüggesztés után egy percen belül azután, hogy a bíró "Játék"-ot mondott;

(5) A bíró figyelmeztetése után, akarattal és makacsul megszegi a játék bármelyik szabályát;

(6) Nem engedelmeskedik méltányos időn belül a bíró utasítására egy játékos mérkőzésről kiállítására vonatkozóan;

(7) Nem jelenik meg egy duplameccs második mérkőzésére az első mérkőzés végét követő húsz percen belül kivéve, ha az első mérkőzés főbírója meghosszabbította a szünet idejét.

(b) Egy mérkőzést elvettnek kell ítélni az ellenfél csapata javára, ha egy csapat képtelen kiállni vagy megtagadja megfelelő számú játékos felállítását a pályán.

(c) Egy mérkőzést elvettnek kell ítélni az ellenfél csapata javára, ha miután felfüggesztették, a pályakarbantartók nem teljesítik a bíró utasításait a pálya felkészítésére vonatkozóan a játék folytatásához.

before the game was suspended.

Comment: If immediately prior to the call of a suspended game, a substitute pitcher has been announced but has not retired the side or pitched until the batter becomes a base runner, such pitcher, when the suspended game is later resumed may, but is not required to start the resumed portion of the game. However, if he does not start he will be considered as having been substituted for and maynot be used in that game.

7.03 Forfeited Games

(a) A game may be forfeited to the opposing team when a team:

(1) Fails to appear upon the field, or being upon the field, refuses to start play within five minutes after the umpire-in-chief has called “Play” at the appointed hour for beginning the game, unless such delayed appearance is, in the umpire-in-chief’s judgment, unavoidable;

(2) Employs tactics palpably designed to delay or shorten the game;

(3) Refuses to continue play during a game unless the game has been suspended or terminated by the umpire-in-chief;

(4) Fails to resume play, after a suspension, within one minute after the umpire-in-chief has called “Play;”

(5) After warning by the umpire, willfully and persistently violates any rules of the game;

(6) Fails to obey within a reasonable time the umpire’s order for removal of a player from the game;

(7) Fails to appear for the second game of a doubleheader within twenty minutes after the close of the first game unless the umpire-in-chief of the first game shall have extended the time of the intermission.

(b) A game shall be forfeited to the opposing team when a team is unable or refuses to place appropriate number of players on the field.

(c) A game shall be forfeited to the visiting team if, after it has been suspended, the order of the umpire to groundskeepers respecting preparation of the field for resumption of play intentionally or willfully is not complied with.

(d) Ha a bíró elvettnek nyilvánít egy mérkőzést, írott jelentést kell továbbítania a liga elnökének huszonnégy órán belül, de az ilyen továbbítás elmulasztása nem érinti az elvett mérlőzés tényét.	(d) If the umpire-in-chief declares a game forfeited he shall transmit a written report to the League President within 24hours thereafter, but failure of such transmittal shall not affect the forfeiture.
7.04 Mérkőzések megóvása A Liga saját hatáskörében rendelkezik a mérkőzés megóvásának eljárásáról rendelkező szabályokról. Sohasem engedhető meg óvás a bíró megítélési döntései ellen. Minden megóvott mérkőzésen a liga döntése ellen fellebezni lehet az MOBSSZ elnökségéhez. A MOBSSZ elnökségének döntése végleges lesz. *Megjegyzés: Mindahányszor egy vezetőedző megóv egy mérkőzést a szabályok állítólagos rossz alkalmazása miatt, az óvás nem vehető figyelembe, csak ha a bíróknak közlik ezt, amikor az óvás tárgyát képző akció megtörténik, mielőtt a következő dobódobást elvégzik vagy egy futót kiejtetnek.*	**7.04 Protesting Games** League shall adopt it own rules governing procedure for protesting a game. No protest shall ever be permitted on judgment decisions by the umpire. In all protested games, the decision of the League can be appealed at Board of MOBSSZ. Decision of Board shall be final. *Comment: Whenever a manager protests a game because of alleged misapplication of the rules the protest will not be recognized unless the umpires are notified at the time the play under protest occurs and before the next pitch, play or attempted play.*

8.00 – A BÍRÓ

8.01 Bíró képesítése és hatásköre

(a) A Bírói Testület elnökének ki kell neveznie egy vagy több bírót, aki ténykedik a mérkőzéseken. Amennyiben a Bírói Testület elnöke nem jelöl ki bírót, azt a hazai csapat köteles biztosítani. A bírók felelősek lesznek a mérkőzés lefolyásáért ezen hivatalos játékszabályoknak megfelelően, valamint a fegyelem és rend megtartásáért a pályán a mérkőzés alatt.

(b) Minden bíró a Liga képviselője, így fel van hatalmazva és kötelező érvényesítenie ezen szabályok mindegyikét. Minden bírónak jogosultsága van utasítani egy játékost, segédedzőt, vezetőedzőt vagy klub tisztviselőt vagy alkalmazottat, hogy tegyen meg vagy tartózkodjon bármitől, ami kihat e szabályok alkalmazására és hogy érvényesítse az előírt büntetéseket.

(c) Minden bírónak jogosultsága van dönteni bármely kérdésben, amellyel e szabályok nem foglalkoznak.

(d) Minden bírónak jogosultsága van kizárni bármelyik játékost, segédedzőt, vezetőedzőt vagy cserejátékost a döntések elleni tiltakozás, illetve sportszerűtlen viselkedés vagy beszéd miatt, és hogy leküldje az ilyen kizárt személyt a pályáról. Ha egy bíró olyankor zár ki egy személyt, amikor akció van folyamatban, a kizárás nem lép hatályba mindaddig, amíg abban az akcióban további játék már nem lesz lehetséges.

(e) Minden bírónak jogosultsága van a saját belátása szerint leküldeni a pályáról (1) bármely személyt, akinek a feladatai engedélyezik neki a jelenlétet a pályán, mint pl. pályaszemélyzet tagjai, jegyszedők, fotósok, újságírók, közvetítő stáb tagjai, stb. és (2) bármely nézőt vagy más személyt, aki nem jogosult a pályán lenni.

8.02 Óvás bírói döntés ellen

(a) Bármely bírói döntés, amely megítéléssel kapcsolatos, mint például, de nem kizárólag, hogy egy megütött labda érvényes-e vagy érvénytelen, hogy egy dobódobás strike vagy ball, vagy hogy egy futó safe vagy out, végleges lesz. Semelyik játékos, vezetőedző, segédedző vagy cserejátékos sem tiltakozhat bármely ilyen megítélési döntés

8.00 - THE UMPIRE

8.01 Umpire Qualifications and Authority

(a) The Umpire Committee shall appoint one or more umpires to officiate at each game. If the Umpire Committee can not appoint umpires, the home team is responsible to provide umpires.The umpires shall be responsible for the conduct of the game in accordance with these official rules and for maintaining discipline and order on the playing field during the game.

(b) Each umpire is the representative of the League, and is authorized and required to enforce all of these rules. Each umpire has authority to order a player, coach, manager or club officer or employee to do or refrain from doing anything which affects the administering of these rules, and to enforce the prescribed penalties.

(c) Each umpire has authority to rule on any point not specifically covered in these rules.

(d) Each umpire has authority to disqualify any player, coach, manager or substitute for objecting to decisions or for unsportsmanlike conduct or language, and to eject such disqualified person from the playing field. If an umpire disqualifies a player while a play is in progress, the disqualification shall not take effect until no further action is possible in that play.

(e) Each umpire has authority at his discretion to eject from the playing field (1) any person whose duties permit his presence on the field, such as ground crew members, ushers, photographers, newsmen, broadcasting crew members, etc., and (2) any spectator or other person not authorized to be on the playing field.

8.02 Appeal of Umpire Decisions

(a) Any umpire’s decision which involves judgment, such as, but not limited to, whether a batted ball is fair or foul, whether a pitch is a strike or a ball, or whether a runner is safe or out, is final. No player, manager, coach or substitute shall object to any such judgment decisions.

ellen.

Megjegyzés: Az, hogy játékosok, akik a védelemben vagy bázison elfoglalt pozíciójukat elhagyva, vagy vezetőedzők illetve segédedzők a kispadot vagy a segédedző helyet elhagyva vitatkoznak BALL-okon vagy STRIKE-okon, nem engedhető meg. Figyelmeztetni kell őket, ha elindulnak a hazai bázis felé az ítélet ellen tiltakozni. Ha tovább folytatják, ki kell őket küldeni a mérkőzésről.

(b) Ha indokolt kétely merül fel, hogy egy bírói döntés ellentétben állhat a szabályokkal, a vezetőedző fellebbezhet a döntés ellen és kérheti, hogy helyes döntést hozzanak. Az ilyen fellebbezést csak ahhoz a bíróhoz lehet intézni, aki meghozta a vitatott döntést.

(c) Ha egy döntést megfellebbeznek, a döntést hozó bíró kérhet másik bírótól információt mielőtt végső döntést hozna. Semelyik bíró sem kritizálhat, másíthat meg vagy avatkozhat bele egy másik bíró döntésébe kivéve, ha az azt meghozó bíró kéri erre.

Ha a bírók egyeztetnek egy játék után és egy meghozott döntést megváltoztatnak, akkor jogukban áll minden szükséges lépést megtenni, amit saját hatáskörükben szükségesnek látnak, hogy megváltoztassák a visszavont döntés hatásait. Ebbe beletartozik a futók helyének kijelölését, ahol szerintük az akció végén lenniük kell, amikor a végső döntés megegyezik az eredetivel és zavarást vagy akadályozást fiygelmen kívül hagynak; a futók visszaérintési hibáikor; a futók megelőzésekor vagy bázist érintésének kihagyásakor; stb. mind a bírók önálló döntése. Sem játékos, sem vezetőedző vagy edző nem vitatkozhat a bírók ilyen, a helyzet megoldására hozott döntéseivel és az a személy, aki ezt megszegi kiállítható a játékból.

Megjegyzés: A vezetőedző kérheti a bírót, hogy magyarázza el a döntésének hátterét, ami alapján a korábbi döntés hatásait semlegesíteni próbálja és az új döntésnek megfelelő helyzetet kialakítja. Miután a a bíró elmagyarázta a döntés hátterét senki sem vitakozhat és kérheti számon, hogy máshogy kellett volna a bírónak a helyzetet kezelnie. A vezetőedző vagy az elkapó kérheti a hazai bázis-bírót, hogy kérdezze meg a társát

Comment: Players leaving their position in the field or on base, or managers or coaches leaving the bench or coaches box, to argue on BALLS AND STRIKES will not be permitted. They should be warned if they start for the plate to protest the call. If they continue, they will be ejected from the game.

(b) If there is reasonable doubt that any umpire's decision may be in conflict with the rules, the manager may appeal the decision and ask that a correct ruling be made. Such appeal shall be made only to the umpire who made the protested decision.

(c) If a decision is appealed, the umpire making the decision may ask another umpire for information before making a final decision. No umpire shall criticize, seek to reverse or interfere with another umpire's decision unless asked to do so by the umpire making it.

If the umpires consult after a play and change a call that had been made, then they have the authority to take all steps that they may deem necessary, in their discretion, to eliminate the results and consequences of the earlier call that they are reversing, including placing runners where they think those runners would have been after the play, had the ultimate call been made as the initial call, disregarding interference or obstruction that may have occurred on the play; failures of runners to tag up based upon the initial call on the field; runners passing other runners or missing bases; etc., all in the discretion of the umpires. No player, manager or coach shall be permitted to argue the exercise of the umpires' discretion in resolving the play and any person so arguing shall be subject to ejection.

Comment: A manager is permitted to ask the umpires for an explanation of the play and how the umpires have exercised their discretion to eliminate the results and consequences of the earlier call that the umpires are reversing. Once the umpires explain the result of the play, however, no one is permitted to argue that the umpires should have exercised their discretion in a different manner. The manager or the catcher may request the plate

segítségért egy fél lengetéskor, amikor a hazai tányér bíró ballnak ítéli a dobást, de akkor nem amikor a dobást strike-nak ítélték. A vezetőedző nem panaszkodhat, hogy a bíró helytelen ítéletet hozott, csak arra, hogy nem kérdezte meg a társa segítségét. A pályabíróknak fel kell készülniük a tányér bíró kérésére és gyorsan válaszolni. Vezetőedzők nem kifogásolhatnak ball vagy strike ítéletet azt színlelve, hogy egy fél lengetésről kérnek információt.

Egy fél lengetésre kérelem csak ball ítélet esetén tehető és amikor kérelmet intéznek, a tányér bírónak jeleznie kell egy bázis bíró felé az ő megítéléséért a fél lengetésről. Ha a bázis bíró strike-nak ítélné a dobást, akkor a strike ítélet érvényesül. Fél lengetés esetén a kérelem csak az előtt tehető, hogy játék folytatódik egy következő dobással, akcióval vagy megkisérelt akcióval. Ha a fél lengetés egy fél játékrész vége előtt törénik, akkor a kérelem csak addig tehető, amíg a védekező csapat belső védőiből legalább egy még a pálya érvényes területén tartozkodik. A futóknak ébereknek kell lenniük arra a lehetőségre, hogy a bázis bíró a tányér bíró kérésére megfordíthat egy ball ítéletet strike ítéletté, amely esetben a futó a kiejtetés veszélyében van az elkapó dobásától. Szintúgy az elkapónak is ébernek kell lennie a bázis lopás esetén, ha egy ball ítéletet strike-ra módosít a bázis bíró a tányér bíró kérésére.

A labda játékban van egy fél lengetésre tett kérelem közben. Fél lengetés esetén, ha a vezetőedző kijön vitatkozni az egyes vagy hármas bázis bíróval és ha miután figyelmeztették, ő továbbra is vitatkozik, ki lehet állítani, mivel ő már egy bemondott ball vagy strike miatt vitatkozik.

(d) Bíró nem cserélhető le egy mérkőzés közben kivéve, ha megsérül vagy beteg lesz.

Ha csak egy bíró van, neki teljes a hatásköre a szabályok alkalmazásában. Elfoglalhat bármilyen pozíciót a pályán, amely lehetővé teszi, hogy ellássa teendőit (általában az elkapó mögött, de néha a dobó mögött, ha vannak futók). Ő ilyenkor főbírói pozíciót tölt be.

(e) Ha két vagy több bíró van, egyikük a kijelölt főbíró lesz és a többiek pályabírók.

umpire to ask his partner for help on a half swing when the plate umpire calls the pitch a ball, but not when the pitch is called a strike. The manager may not complain that the umpire made an improper call, but only that he did not ask his partner for help. Field umpires must be alerted to the request from the plate umpire and quickly respond. Managers may not protest the call of a ball or strike on the pretense they are asking for information about a half swing.

Appeals on a half swing may be made only on the call of ball and when asked to appeal, the home plate umpire must refer to a base umpire for his judgment on the half swing. Should the base umpire call the pitch a strike, the strike call shall prevail. Appeals on a half swing must be made before the next pitch, or any play or attempted play. If the half swing occurs during a play which ends a half-inning, the appeal must be made before all infielders of the defensive team leave fair territory. Base runners must be alert to the possibility that the base umpire on appeal from the plate umpire may reverse the call of a ball to the call of a strike, in which event the runner is in jeopardy of being out by the catcher's throw. Also, a catcher must be alert in a base stealing situation if a ball call is reversed to a strike by the base umpire upon appeal from the plate umpire.

The ball is in play on appeal on a half swing. On a half swing, if the manager comes out to argue with first or third base umpire and if after being warned he persists in arguing, he can be ejected as he is now arguing over a called ball or strike.

(d) No umpire may be replaced during a game unless he is injured or becomes ill.

If there is only one umpire, he shall have complete jurisdiction in administering the rules. He may take any position on the playing field which will enable him to discharge his duties (usually behind the catcher, but sometimes behind the pitcher if there are runners). He shall be considered umpire-in-chief.

(e) If there are two or more umpires, one shall be designated umpire-in-chief and the others field umpires.

8.03 Bírói helyezkedés

(a) A főbírónak az elkapó mögött kell állnia. (Őt általában a tányér bírónak nevezik.) A teendői a következők:

(1) Teljes irányítást és felelősséget vállal a mérkőzés megfelelő igazgatására;

(2) Bemondja és számolja a ball és strike dobásokat;

(3) Bemondja és jelzi az érvényes és érvénytelen ütéseket, kivéve azokat, melyeket általánosan a pályabírók mondanak be;

(4) Meghoz minden döntést az ütőjátékossal kapcsolatban;

(5) Meghoz minden döntést, kivéve azokat melyek általánosan a pályabíróknak vannak fenntartva;

(6) Dönt, hogy mikor lesz a mérkőzés elvett;

(7) Ha időkorlát lett megadva, kihirdeti ennek tényét és a megadott időt mielőtt a mérkőzés elkezdődik;

(8) Informálja a hivatalos jegyzőkönyv-vezetőt a hivatalos ütősorrendről, és kérésre a felállásbeli és ütősorrendbeli bármely változásról;

(9) Kihirdet bármilyen különleges pályaszabályt, a saját belátása szerint.

(b) Egy pályabíró elfoglalhat bármely pozíciót a pályán, amelyről úgy gondolja, hogy a legjobban megfelel a bázisokon várható döntések meghozásához. A teendői a következők:

(1) Meghoz minden döntést a bázisokon, kivéve azokat, amelyek kifejezetten a főbírónak vannak fenntartva;

(2) A főbíróval egyező hatáskört vállal az "Idő", dobóhiba, szabálytalan dobások, vagy a labdának bármely játékos általi megrongálásának vagy elszínezésének bemondásában;

(3) Segíti a főbírót minden formában a szabályok érvényesítésekor, és a mérkőzés elvettnek ítélését kivéve, egyenlő jogosultsága lesz a főbíróval a szabályok alkalmazásában és érvényesítésében valamint a fegyelem fenntartásában.

(c) Ha különböző bírók különböző döntéseket hoznának egy akcióban, a főbírónak össze kell hívnia minden bírót tanácskozásra, ahol vezetőedző és játékos nincs jelen. A megbeszélés után a főbíró (kivéve ha egy másik bírót jelölt ki a liga elnöke) eldönti melyik döntés lesz meghatározó az alapján, hogy melyik bíró volt a legjobb pozícióban és melyik döntés volt

8.03 Umpire Position

(a) The umpire-in-chief shall stand behind the catcher. (He usually is called the plate umpire.) His duties shall be to:

(1) Take full charge of, and be responsible for, the proper conduct of the game;

(2) Call and count balls and strikes;

(3) Call and declare fair balls and fouls except those commonly called by field umpires;

(4) Make all decisions on the batter;

(5) Make all decisions except those commonly reserved for the field umpires;

(6) Decide when a game shall be forfeited;

(7) If a time limit has been set, announce the fact and the time set before the game starts;

(8) Inform the official scorer of the official batting order, and any changes in the lineups and batting order, on request;

(9) Announce any special ground rules, at his discretion.

(b) A field umpire may take any position on the playing field he thinks best suited to make impending decisions on the bases. His duties shall be to:

(1) Make all decisions on the bases except those specifically reserved to the umpire-in-chief;

(2) Take concurrent jurisdiction with the umpire-in-chief in calling “Time,” balks, illegal pitches, or defacement or discoloration of the ball by any player.

(3) Aid the umpire-in-chief in every manner in enforcing the rules, and excepting the power to forfeit the game, shall have equal authority with the umpire-in-chief in administering and enforcing the rules and maintaining discipline.

(c) If different decisions should be made on one play by different umpires, the umpire-in-chief shall call all the umpires into con- sultation, with no manager or player present. After consultation, the umpire-in-chief (unless another umpire may have been designated by the League President) shall determine which decision shall prevail, based on which umpire was in best position and which

legvalószínűbben helyes. A játék megy tovább, mintha csak a végső döntést hozták volna meg.

8.04 Bírói jelentés

(a) A főbírónak jelentést kell tennie a liga elnöke felé a mérkőzés végétől számított tizenkét órán belül bármilyen említésre méltó szabálytalanságról vagy más incidensről, beleértve bármelyik edző, vezetőedző, segédedző vagy játékos kizárását és azoknak okait.

(b) Amikor bármelyik edzőt, vezetőedzőt, segédedzőt vagy játékost olyan botrányos szabálytalanságért zárnak ki, mint pl. obszcén vagy trágár nyelv használata vagy rátámadás egy bíróra, edzőre, vezetőedzőre, segédedzőre vagy játékosra, a bírónak részletes adatokat kell továbbítania a liga elnökének a mérkőzés végétől számított négy órán belül.

(c) A liga elnökének, miután megkapja a főbíró jelentését, hogy egy edző, vezetőedző, segédedző vagy játékos ki lett állítva, ki kell rónia olyan büntetést, amelyet jogosnak tart, és értesítenie kell a büntetett személyt és annak a klubnak a vezetőedzőjét, amelynek a büntetett személy a tagja.

ÁLTALÁNOS ÚTMUTATÁS BÍRÓK RÉSZÉRE

A pályán levő bírók ne beszélgessenek játékosokkal! Maradj a segédedző helyen kívül és ne beszélj az ott levő edzővel!

Tartsd az öltözéked jó állapotban. Legyél aktív és éber a pályán!

Légy mindig udvarias a klubtisztviselőkkel; kerüld el klubirodák látogatását és a meggondolatlan bizalmaskodást mérkőző klubok tisztviselőivel és alkalmazottaival! Amikor baseball parkba lépsz, egyetlen feladatod bíráskodni egy mérkőzésen a baseball képviselőjeként.

Ne hagyd, hogy kritizálás megzavarja nehéz helyzetek megvizsgálását, amelyek megóvott mérkőzésekhez vezethetnek! Hordd a szabálykönyvet magaddal! Jobb a szabályokhoz fordulni és feltartani a mérkőzést tíz percig egy nehéz kérdést eldönteni, mint semmisnek nyilváníttatni a mérkőzést óvás miatt és újrajátszatni!

Tartsd lendületben a mérkőzést! A meccset gyakran segíti a bírók erélyes és komoly munkája!

decision was most likely correct. Play shall proceed as if only the final decision had been made.

8.04 Reporting

(a) The umpire shall report to the League President within twelve hours after the end of a game all violations of rules and other incidents worthy of comment, including the disqualification of any trainer, manager, coach or player, and the reasons therefor.

(b) When any trainer, manager, coach or player is disqualified for a flagrant offense such as the use of obscene or indecent language, or an assault upon an umpire, trainer, manager, coach or player, the umpire shall forward full particulars to the League President within four hours after the end of the game.

(c) After receiving the umpire's report that a trainer, manager, coach or player has been disqualified, the League President shall impose such penalty as he deems justified, and shall notify the person penalized and the manager of the club of which the penalized person is a member.

GENERAL INSTRUCTIONS TO UMPIRES

Umpires, on the field, should not indulge in conversation with players. Keep out of the coaching box and do not talk to the coach on duty.

Keep your uniform in good condition. Be active and alert on the field.

Be courteous, always, to club officials; avoid visiting in club offices and thoughtless familiarity with officers or employees of contesting clubs. When you enter a ball park your sole duty is to umpire a ball game as the representative of baseball.

Do not allow criticism to keep you from studying out bad situations that may lead to protested games. Carry your rule book. It is better to consult the rules and hold up the game ten minutes to decide a knotty problem than to have a game thrown out on protest and replayed.

Keep the game moving. A ball game is often helped

Te vagy a baseball egyetlen hivatalos képviselője a pályán. Ez gyakran embert próbáló pozíció, amely sok türelem és jó megítélés gyakorlását követeli meg, de ne feledd, hogy a leglényegesebb dolog egy rossz szituáció megoldásában az, hogy megőrizd a hidegvéred és az önuralmadat.
Kétségtelen, hogy fogsz hibázni, de sohase próbáld "visszaadni", miután hibáztál! Minden döntést úgy hozz meg, ahogy látod és felejtsd el melyik a hazai és a vendég csapat!
Tartsd a szemed örökké a labdán, amíg az játékban van! Többet ér tudni, hol esett le egy magas labda vagy hova került egy dobott labda, mint hogy egy futó érintett-e egy bázist vagy nem. Ne mondd be az akciókat túl gyorsan és ne fordulj el túl hamar, amikor egy védő dob, hogy befejezzen egy dupla játékot! Figyeld a kiejtett labdákat, miután out-nak ítéltél egy embert!
Ne siesd el a kezedet fel- vagy letenni, jelezve hogy "out" vagy "safe"! Várj amíg az akció befejeződik mielőtt bármilyen karmozdulatot tennél!
Minden bírói csapat dolgozzon ki egy egyszerű jelkészletet, hogy a megfelelő bíró mindig javíthasson egy nyilvánvalóan rossz döntést, amikor biztos benne, hogy hibázott! Ha biztos vagy benne, hogy jól láttad az akciót, ne futamodj meg játékosok kérelmére, hogy "kérdezze meg a másikat"! Ha nem vagy biztos, kérdezd meg a társaidat! Ne vidd ezt túlzásba, figyelj oda és állapítsd meg az akciókat! De ne feledd, a legelső kívánalom a döntések helyes meghozása! Ha kétség merül fel, ne habozz megbeszélni a társaddal! A bírói méltóság fontos, de sohasem olyan fontos, mint hogy igazad legyen!
A legfontosabb szabály bíróknak, hogy mindig "LEGYÉL OLYAN HELYEN AHOL LÁTSZ MINDEN AKCIÓT"! Még ha a döntésed 100% igaz is, a játékosok így is megkérdőjelezik, ha úgy érzik nem voltál olyan ponton, ahol tisztán és határozottan láthattad az akciót.
Végül, légy udvarias, elfogulatlan és erélyes, így érdemeld ki a többike tiszteletét!

by energetic and earnest work of the umpires.
You are the only official representative of baseball on the ball field. It is often a trying position which requires the exercise of much patience and good judgment, but do not forget that the first essential in working out of a bad situation is to keep your own temper and self-control.
You no doubt are going to make mistakes, but never attempt to “even up” after having made one. Make all decisions as you see them and forget which is the home or visiting club.
Keep your eye everlastingly on the ball while it is in play. It is more vital to know just where a fly ball fell, or a thrown ball finished up, than whether or not a runner missed a base. Do not call the plays too quickly, or turn away too fast when a fielder is throwing to complete a double play. Watch out for dropped balls after you have called a man out.

Do not come running with your arm up or down, denoting “out” or “safe.” Wait until the play is completed before making any arm motion.
Each umpire team should work out a simple set of signals, so the proper umpire can always right a manifestly wrong decision when convinced he has made an error. If sure you got the play correctly, do not be stampeded by players’ appeals to “ask the other man.” If not sure, ask one of your associates. Do not carry this to extremes, be alert and get your own plays. But remember! The first requisite is to get decisions correctly. If in doubt don’t hesitate to consult your associate. Umpire dignity is important but never as important as “being right.”

Most important rule for umpires is always “BE IN POSITION TO SEE EVERY PLAY.” Even though your decision may be 100% right, players still question it if they feel you were not in a spot to see the play clearly and definitely.

Finally, be courteous, impartial and firm, and so compel respect from all.
.

9.00 – HIVATALOS JEGYZŐKÖNYVVEZETŐ

9.01 Jegyzőkönyvvezető

(a) A hazai csapatnak ki kell jelölnie egy hivatalos jegyzőkönyv-vezetőt (továbbiakban HJV) minden liga bajnoki mérkőzésre. A HJV számára megfelelő helyet kell biztosítani, hogy követhesse a mérkőzést vezesse a jegyzőkönyvet.

A HJV-nek egyedüli joga meghatározni megítéléssel kapcsolatos döntéseket, mint pl. hogy egy ütő egyes bázisra jutása biztos ütésnek vagy hibának a következménye-e. Ő továbbítja ezeket a döntéseket és értesíti az ilyen döntések bemondóját, ha ezt kérik. A csapatok képviselői és játékosok nem kommunikálhatnak a HJV-vel a döntései kapcsán.

(b) A HJV-nek minden döntést meg kell hoznia a megítélésekkel kapcsolatban kettő (2) órán belül azután, hogy a mérkőzést hivatalosan befejezték.

(c) Minden mérkőzés után, beleértve az elvetett és abbahagyott mérkőzéseket, a HJV-nek beszámolót kell készítenie a Jegyzőkönyvvezetői testület által előírt formában, felsorolva a mérkőzés dátumát, hogy hol játszották, a vetélkedő csapatok és a bírók neveit, a mérkőzés teljes eredményét és az egyéni játékosok minden feljegyzését, ezen Hivatalos jegyzőkönyv-vezetési szabályokban részletezett rendszer szerint összeállítva. Neki továbbítania kell ezt a beszámolót a liga hivatalának a versenykiírásban szereplő határidőn belül.

(d) A HJV-nek nem szabad olyan döntést hoznia, ami ellenkezik a Hivatalos Játékszabályokkal vagy egy bírói döntéssel.A mérkőzések feljegyzései egységességének elérése érdekében, a HJV-nek szigorúan tartania kell magát a Hivatalos jegyzőkönyv-vezetési szabályokhoz. Jogában áll dönteni bármely dologban, amelyekre ezek a szabályok nem térnek ki.

(e) A HJV hivatalos képviselője a ligának és kijár neki a hivatalával járó tisztelet és méltóság és teljes védelmet kell élveznie. A HJV jelentsen az ligának minden méltánytalanságot, amit bármelyik vezetőedző, játékos, klub alkalmazott vagy klub tisztviselő kifejez a teendői ellátásának folyamatáról vagy annak eredményéről.

9.00—THE OFFICIAL SCORER

9.01 Official Scorer

(a) The home team shall appoint an official scorer for each game. The official scorer shall get a position that is satisfactory to follow game and keep scores.

The official scorer shall have sole authority to make all decisions concerning application of rules that involve judgment, such as whether a batter's advance to first base is the result of a hit or an error. The official scorer shall communicate such decisions and shall advise the public address announcer of such decisions, if requested. Club officials and players are prohibited from communicating with the official scorer regarding any such decisions.

(b) The official scorer shall make all decisions concerning judgment calls within two (2) hours after a game concludes or is suspended.

(c) After each game, including forfeited and called games, the official scorer shall prepare a report, on a form prescribed by the Official Scorer Comettee listing the date of the game, where it was played, the names of the competing clubs and the umpires, the full score of the game and all records of individual players compiled according to the system specified in this Rule 9. The official scorer shall forward this report to the League within the deadline set in the rules of league.

(d) In all cases, the official scorer shall not make a scoring decision that is in conflict with Official Baseball Rules or with an umpire's decision. The official scorer shall conform strictly to the rules of scoring. The official scorer shall have authority to rule on any point not specifically covered in these rules.

(e) The official scorer is an official representative who is entitled to the respect and dignity of his office and shall be accorded full protection. The official scorer shall report to the appropriate league official any indignity expressed by any manager, player, club employee or club officer in

(f) A jegyzőkönyvvezetés részeltes szabályait a Jegyzőkönyvvezetői Testület határozza meg.	the course of, or as the result of, the discharge of official scorer duties. (f) Detailed rules of score-keeping shall be defined by the Score-keeper Committee.

FOGALMAK DEFINICIÓI
(Angol betűrendben)

ITÉLET (ADJUDGED) bíró által hozott döntés.
KÉRELEM (APPEAL) egy védőjátékos cselekedete, amivel a támadó csapat szabálytalanságát állítja.
DOBÓHIBA (BALK) a dobó nem szabályos cselekedete, amikor futó(k) van(nak) a bázis(ok)on és ezzel minden futót a következő báziselfoglalására jogosítja fel.
BALL (BALL) egy dobás, ami nem repült át a strike zónán és az ütőjátékos nem ütötte meg a labdát. Ha a labda földet ér és bepattan a strike zónába az is ball.
BÁZIS (BASE) egy a négy kijelölt pont közül, amit a futónak érintenie kell, hogy pontot szerezhessen. Általában négyszögletes párnák és a hazai bázison gumilap jelöli őket.
BÁZIS-EDZŐ (BASE COACH) egy csapatmezben lévő csapattag, aki az edzői területen tevékenykedik az első vagy harmadik bázisnál, hogy a csapatában lévő ütőjátékost és a futókat irányítsa.
SÉTA (BASE ON BALLS) az első bázisra kijutás jutalna az ütőjátékosnak, aki az ütőpozicióban négy BALL-t kap a dobótól.
ÜTŐJÁTÉKOS (BATTER) egy támadójátékos, aki az ütőhelyen tartozkodik.
ÜTŐ-FUTÓ (BATTER-RUNNER) az a támadójátékos, aki épp ütőhelyzetben volt és így hivatkozunk rá addig, amíg vagy kiesik, vagy a játékhelyzet,amiben futóvá vált véget nem ér.
ÜTŐHELY (BATTER'S BOX) az a terület, amiben az ütőjátokosnak tartózkodnia kell, amikor ütőhelyzetben van.
TÜZÉRSÉG (BATTERY) a dobó és az elkapó együttes neve.
KISPAD (BENCH OR DUGOUT) a játékosoknak, cseréknek és egyéb csapatmezben lévő tagok számára fenntartott ülőhelyek, ahol akkor tartozkodnak, amikor nincs aktív szerepük a pályán.
BUNT (BUNT) megütött labda, amire az ütőjátékos nem lendíti az ütőt, de szándékosan találja el az ütővel labdát, hogy azt lassan az infield területe felé irányítsa.
ABBAHAGYOTT MÉRKŐZÉS (CALLED GAME), amelyik mérkőzésen a főbíró- bármilyen okból - a játékot befejezettnek nyilvánítja.

DEFINITIONS OF TERMS
(All definitions are listed alphabetically)

ADJUDGED is a judgment decision by the umpire.
An APPEAL is the act of a fielder in claiming violation of the rules by the offensive team.
A BALK is an illegal act by the pitcher with a runner or runners on base, entitling all runners to advance one base.

A BALL is a pitch which does not enter the strike zone in flight and is not struck at by the batter. If the pitch touches the ground and bounces through the strike zone it is a "ball."
A BASE is one of four points which must be touched by a runner in order to score a run; more usually applied to the canvas bags and the rubber plate which mark the base points.
A BASE COACH is a team member in uniform who is stationed in the coach's box at first or third base to direct the batter and the runners.

A BASE ON BALLS is an award of first base granted to a batter who, during his time at bat, receives four pitches outside the strike zone.
A BATTER is an offensive player who takes his position in the batter's box.
BATTER-RUNNER is a term that identifies the offensive player who has just finished his time at bat until he is put out or until the play on which he became a runner ends.
The BATTER'S BOX is the area within which the batter shall stand during his time at bat.

The BATTERY is the pitcher and catcher.

BENCH OR DUGOUT is the seating facilities reserved for players, substitutes and other team members in uniform when they are not actively engaged on the playing field.
A BUNT is a batted ball not swung at, but intentionally met with the bat and tapped slowly within the infield.

A CALLED GAME is one in which, for any reason, the umpire-in-chief terminates play.

A CATCH is the act of a fielder in getting secure

ELKAPÁS (CATCH) a védekező játékos cselekedete, amikor magabiztosan elkapja a repülő labdát a kezével vagy kesztyűjével; feltéve, hogy nem használta a sapkáját, védőfelszerelését, zsebét vagy a mezének egyéb részeit a labda megszerzéséhez. Az viszont nem elkapás, ha a labda érintéssel egyidőben vagy közvetlenül utána elejti a labdát egy játékossal vagy a fallal történt ütközés, vagy elesés miatt. Az sem elkapás, ha egy védőjátékos hozzáér a repülő labdához, majd azután a labda egy támadójátékoshoz vagy bíróhoz ér és ezután egy másik védőjátékos kapja el. Az elkapás igazolásához a védőjátékosnak kellően hosszú ideig kell birtokolnia a labdát, hogy bizonyítsa azt, hogy teljesen kontrollálja a lábdát és annak későbbi elengedése önkéntes és szándékos cselekedet volt.
Ha a védőjátékos elkapja a labdát, és utána dobás közben eljeti azt, az elkapást megtörténtnek kell itélni.

Megjegyzés: Az elkapás szabályos, ha a labdát végül bármelyik védőjátékos birtokolja, akkor is, ha másik védő hozzáér vagy bitrokolja mielőtt földet ér. Futók elhagyhatják a bázisukat azonnal, amikor az első védőjátékos a labdához ér. A védőjátékos átnyúlhat a kerítés, korlát, kötél vagy elválasztó kordon fölött, hogy elkapja a labdát.A védőjátékos felmászhat a korlát vagy ponyva tetejére, ami érvénytelen területen van. Nincs megengedve a zavarás, amikor átnyúl a kerítés, korlát, kötél vagy elválasztó kordon fölött, hogy elkapja a labdát.Ezt saját felelősségére teszi. Ha egy védőjátékos a kispad szélénél próbál egy labdát elkapni és „feltartja" bármelyik csapat játékosa, hogy ne essen el és közben elkapja a labdát, az szabályosnak ítélendő.
ELKAPÓ (CATCHER) a védőjátékos, aki a hazai bázis mögött foglal helyet.
ELKAPÓHELY (CATCHER'S BOX) az a terület, ahol az elkapónak kell tartózkodnia, amíg a dobójátékos dobja a labdát.
KLUB (CLUB) az a személy vagy személyek csoportja, akik a csapat tagjaiért, a pálya és felszerelések biztosításáért felelősek és a csapatot képviselig a ligánál.

EDZŐ (COACH) egy csapatmezben lévő csapattag,

possession in his hand or glove of a ball in flight and firmly holding it; providing he does not use his cap, protector, pocket or any other part of his uniform in getting possession. It is not a catch, however, if simultaneously or immediately following his contact with the ball, he collides with a player, or with a wall, or if he falls down, and as a result of such collision or falling, drops the ball. It is not a catch if a fielder touches a fly ball which then hits a member of the offensive team or an umpire and then is caught by another defensive player. In establishing the validity of the catch, the fielder shall hold the ball long enough to prove that he has complete control of the ball and that his release of the ball is voluntary and intentional.
If the fielder has made the catch and drops the ball while in the act of making a throw following the catch, the ball shall be adjudged to have been caught.
Comment: A catch is legal if the ball is finally held by any fielder, even though juggled, or held by another fielder before it touches the ground. Runners may leave their bases the instant the first fielder touches the ball. A fielder may reach over a fence, railing, rope or other line of demarcation to make a catch. He may jump on top of a railing, or canvas that may be in foul ground. No interference should be allowed when a fielder reaches over a fence, railing, rope or into a stand to catch a ball. He does so at his own risk. If a fielder, attempting a catch at the edge of the dugout, is "held up" and kept from an apparent fall by a player or players of either team and the catch is made, it shall be allowed.

The CATCHER is the fielder who takes his position back of the home base.
The CATCHER'S BOX is that area within which the catcher shall stand until the pitcher delivers the ball.
THE CLUB is a person or group of persons responsible for assembling the team personnel, providing the playing field and required facilities, and representing the team in relations with the league.
A COACH is a team member in uniform appointed by the manager to perform such

akit a vezetőedző nevezett ki, hogy a kijelölt feladatokat ellása, mint például a bázis edzői feladatok ellátására.
HALOTT LABDA (DEAD BALL) egy játékon kívüli labda, amit szabályszerű ideiglenes játékbeszüntetés okozott.
VÉDEKEZŐ CSAPAT (DEFENSE or DEFENSIVE) a védekező pozicióban pályán lévő csapat vagy annak bármely játékosa.
DUPLAMECCS (DOUBLE-HEADER) két előre kiírt vagy elhalasztott mérkőzés, amit közvetlenül egymás után játszanak le.
DUPLA JÁTÉK (DOUBLE PLAY) egy olyan védekező csapat által végrehajtott játék, ami folyamatos akciókkal két támadójátékost ejt ki, felétve hogy nem követnek el hibát a két kiejtés között.
(a) Kényszerítet dupla (force double play) amikor mindkét kiejtés kényszeríített kiejtés.
(b) Fordított kényszerített dupla (reverse force double play), amikor az első kiejtés kényszerített kiejtés és a másodiknak az a futó esik ki, akin akkor már az első kiejtés miatt nincs kényszerítés.
Példák fordított kényszerített duplára: futó az egyesen, egy kieső, ütő az első védőhöz üti labdát, aki az első bázisra lép (egy kieső) és a második vedőhöz vagy beállóshoz dobja a labdát a második kiejtésért (érintéses kiejtés). Másik példa: bázisok tele vannak, nincs még kieső, ütő a földön a harmadik védőhöz üt, aki a hármas bázisra lép (egy kieső) és a labdát az elkapó játékoshoz dobja a második kiejtésért (érintéses kiejtés).
DUGOUT lásd a KISPAD pontnál
ÉRVÉNYES ÜTÉS (FAIR BALL) egy megütött labda, amelyik érvényes területen a földre esik az első és a hazai bázis között vagy a harmadik és a hazai bázis között;
vagy amelyik érvényes területen vagy afölött az outfieldre pattogva elhagyja az első vagy harmadik bázist;
vagy amelyik érinti az első, második vagy harmadik bázist;
vagy amelyik elsőnek érvényes területre esik az első vagy harmadik bázisnál vagy azon túl;
vagy amelyik érvényes területen vagy afölött érint egy játékost vagy bírót;
vagy amelyik érvényes terület fölött kirepül a pályáról;
Az érvényes magas ütést a labda és az alapvonal

duties as the manager may designate, such as but not limited to acting as base coach.
A DEAD BALL is a ball out of play because of a legally created temporary suspension of play.

The DEFENSE (or DEFENSIVE) is the team, or any player of the team, in the field.

A DOUBLE-HEADER is two regularly scheduled or rescheduled games, played in immediate succession.
A DOUBLE PLAY is a play by the defense in which two offensive players are put out as a result of continuous action, providing there is no error between putouts.
(a) A force double play is one in which both putouts are force plays.
(b) A reverse force double play is one in which the first out is a force play and the second out is made on a runner for whom the force is removed by reason of the first out.
Examples of reverse force plays: runner on first, one out; batter grounds to first baseman, who steps on first base (one out) and throws to second baseman or shortstop for the second out (a tag play). Another example: bases loaded, none out; batter grounds to third baseman, who steps on third base (one out); then throws to catcher for the second out (tag play).

DUGOUT (See definition of BENCH)
A FAIR BALL is a batted ball that settles on fair ground between home and first base, or between home and third base,

or that is on or over fair territory when bounding to the outfield past first or third base,

or that touches first, second or third base,

or that first falls on fair territory on or beyond first base or third base,
or that, while on or over fair territory touches the person of an umpire or player,
or that, while over fair territory, passes out of the playing field in flight.
A fair fly shall be judged according to the relative position of the ball and the foul line, including

relatív pozíciója szerint kell megítélni, beleértve a vonalat és nem aszerint, hogy a védőjátékos érvényes területen áll-e a labda megérintésekor.

Megjegyzés: Ha egy magas ütés az infield területén a hazai és egyes vagy hármas bázis között ér földet és utána érvénytelen területre pattan anélkül, hogy játékost vagy bírót érintene és még azelőtt, hogy elhagyná az egyes vagy hármas bázist, az érvénytelen ütés. Ha egy magas ütés az egyes vagy hármas bázisra vagy azon túl esik le és utána érvénytelen területre pattog, az érvényes utés. Egy megütött landa, amihez nem ért hozzá védekező játékos a dobó gumit eltalálva arról érvénytelen területre pattan a hatai bázis és az egyes vagy hármas bázis között, az érvénytelen ütés.
Megjegyzés: egyre több klub a kerítés szélén magas oszlopot állít, aminek az érvényes terület felőli oldalán háló van, ezzel megkönyítve a bírók dolgát az ütések érvényességének megítélésében.

ÉRVÉNYES TERÜLET (FAIR TERRITORY) a játéktér azon része, ami a hazai bázistól az egyes bázisvonal és hármas bázisvonal mentén, belelértve a vonalakat is, a pályát határoló kerítés aljáig és onnan függőlegesen fölfelé tart. Mindegyikalapvonal is az érvényes terület része.
VÉDEKEZŐ JÁTÉKOS vagy VÉDŐ (FIELDER) bármelyik védekezésben részt vevő játékos.
VÉDŐ VÁLASZTÁSA (FIELDER'S CHOICE) védekező játékos cselekedete, amikor egy érvényes földet ért ütést elkap és ahelyett, hogy az első bázison az ütő-futót kiejtené, egy másik bázisra dobja a labdát, hogy ott más játékost próbáljon meg kiejteni. A kifejezést jegyzőkönyv-vezetők is használják (a) az ütő-futó haladásának magyarázatára, aki egy vagy több ráadás bázist ér el amikor a védő, aki lekezeli az ütését egy előző futót akar kiejtetni; (b) egy futó haladásának magyarázatára (ami nem lopás vagy hiba) miközben egy védő egy másik futót próbál kiejtetni; (c) egy futó haladásának magyarázatára, melyet csak a védekező csapat közönye miatt tesz meg. (Nem megvédett lopás).
MAGAS ÜTÉS (FLY BALL) egy megütött labda, amely magasan megy a levegőben repülés közben.
KÉNYSZERÍTŐ JÁTÉK vagy TOLÁS (FORCE PLAY) egy

the foul pole, and not as to whether the fielder is on fair or foul territory at the time he touches the ball.

Comment: If a fly ball lands in the infield between home and first base, or home and third base, and then bounces to foul territory without touching a player or umpire and before passing first or third base, it is a foul ball; or if the ball settles on foul territory or is touched by a player on foul territory, it is a foul ball. If a fly ball lands on or beyond first or third base and then bounces to foul territory, it is a fair hit. A batted ball not touched by a fielder, which hits the pitcher's rubber and rebounds into foul territory, between home and first, or between home and third base is a foul ball.
Comment: Clubs, increasingly, are erecting tall foul poles at the fence line with a wire netting extending along the side of the pole on fair territory above the fence to enable the umpires more accurately to judge fair and foul balls.
FAIR TERRITORY is that part of the playing field within, and including the first base and third base lines, from home base to the bottom of the playing field fence and perpendicularly upwards. All foul lines are in fair territory.

A FIELDER is any defensive player.

FIELDER'S CHOICE is the act of a fielder who handles a fair grounder and, instead of throwing to first base to put out the batter-runner, throws to another base in an attempt to put out a preceding runner. The term is also used by scorers (a) to account for the advance of the batter-runner who takes one or more extra bases when the fielder who handles his safe hit attempts to put out a preceding runner; (b) to account for the advance of a runner (other than by stolen base or error) while a fielder is attempting to put out another runner; and (c) to account for the advance of a runner made solely because of the defensive team's indifference (undefended steal).
A FLY BALL is a batted ball that goes high in the air in flight.
A FORCE PLAY is a play in which a runner legally

olyan akció amelyben egy futó a szabályok szerint elveszti a jogát hogy elfoglaljon egy bázist az ütő futóvá válása miatt.

Megjegyzés: Az ilyen akcióval kapcsolatos zavar megszűnik, ha szem előtt tartjuk, hogy gyakran a "kényszerítő" szituáció megszűnik az akció közben. Példa: Ember az egyesen, egy out, a labdát pontosan az egyes védőhöz ütik, aki érinti a bázist és az ütő-futó kiesik. A tolás megszűnik abban a pillanatban és a kettesre haladó futót érinteni kell. Ha futó lett volna hármason vagy kettesen és bármelyik közülük pontot szerezne a kettesen történő érintés-out előtt, a pont számít. Ha az egyes védő kettesre dobott volna és a labdát azután játszák egyesre, az akció a kettesen kényszerítő-out lenne, a második out, és a visszadobás egyesre a dobó előtt a harmadik out lenne. Abban az esetben nem lehet pontot elérni.

Példa: Nem kényszerítő-out. Egy out. Futó egyesen és hármason. Az ütő flyout lesz. Két out. A hármason levő futó visszaérint és pontot szerez. A futó egyesen megpróbál visszaérni mielőtt a védő dobása elérné az egyes védőt, de nem jut vissza időben és out lesz. Három out. Ha, a bíró megítélése szerint, a futó hármasról megérintette a hazai bázist mielőtt a labdát megkapták az egyesen, a pont számít.

ELVETT MÉRKŐZÉS (FORFEITED GAME) egy mérkőzés, amelyet a főbíró befejezettnek jelent ki a vétlen csapat javára 9-0 eredménnyel, a szabályok megszegése miatt.

ÉRVÉNYTELEN ÜTÉS (FOUL BALL) egy megütött labda, amelyik megáll az érvénytelen területen a hazai és egyes bázis között, vagy a hazai és hármas bázis között, vagy

amelyik túlpattan az egyes vagy hármas bázison az érvénytelen területen vagy az felett, vagy

amelyik először a pályán kívül esik le egyes vagy hármas bázison túl, vagy

amelyik miközben érvénytelen területen vagy az felett van, érinti egy bírót vagy játékost, vagy bármilyen a természetes talajtól idegen tárgyat.

Egy magas érvénytelen ütést a labda és az alapvonal (beleértve a jelzőoszlopot) relatív helyzetéhez képest kell megítélni, és nem az szerint, hogy a védő érvénytelen vagy érvényes területen van-e, amikor érinti a labdát.

loses his right to occupy a base by reason of the batter becoming a runner.

Comment: Confusion regarding this play is removed by remembering that frequently the "force" situation is removed during the play. Example: Man on first, one out, ball hit sharply to first baseman who touches the bag and batter-runner is out. The force is removed at that moment and runner advancing to second must be tagged. If there had been a runner on third or second, and either of these runners scored before the tag-out at second, the run counts. Had the first baseman thrown to second and the ball then had been returned to first, the play at second was a force out, making two outs, and the return throw to first ahead of the runner would have made three outs. In that case, no run would score.

Example: Not a force out. One out. Runner on first and third. Batter flies out. Two out. Runner on third tags up and scores. Runner on first tries to retouch before throw from fielder reaches first baseman, but does not get back in time and is out. Three outs. If, in umpire's judgment, the runner from third touched home before the ball was held at first base, the run counts.

A FORFEITED GAME is a game declared ended by the umpire-in-chief in favor of the offended team by the score of 9 to 0, for violation of the rules.

A FOUL BALL is a batted ball

that settles on foul territory between home and first base, or between home and third base, or

that bounds past first or third base on or over foul territory, or

that first falls on foul territory beyond first or third base, or

that, while on or over foul territory, touches the person of an umpire or player, or any object foreign to the natural ground.

A foul fly shall be judged according to the relative position of the ball and the foul line, including the foul pole, and not as to whether the infielder is on foul or fair territory at the time he touches the ball.

Megjegyzés: Egy megütött labda, amit védő nem érint és a dobógumit találja el és visszapattan érvénytelen területre a hazai és egyes bázis vagy a hazai és hármas bázis között, az egy érvénytelen ütés.

Ha egy magas ütés a belső pályán esik le a hazai és egyes bázis vagy a hazai és harmadik bázis között, és utána kipattan érvénytelen területre anélkül, hogy játékost vagy bírót érintene mielőtt az egyes vagy hármas bázison túlhalad, akkor az érvénytelen ütés; ha a labda érvénytelen területen áll vagy érvénytelen területen egy hozzáér egy játékos, akkor az érvénytelen ütés. Ha egy magas ütés a egyes vagy hármas bázison vagy azon túl ér földet és utána pattan érvénytelen területre, az érvényes ütés.

ÉRVÉNYTELEN TERÜLET (FOUL TERRITORY) a játéktér része az alapvonalakon kívül egészen a kerítésig és függőlegesen felfelé.

ÉRVÉNYTELEN ÉRINTÉS(FOUL TIP) egy megütött labda, amely egyenesen és közvetlenül az elkapó kezeibe megy és szabályosan elkapják. Nem lehet érvénytelen érintés, ha nem kapják el és minden érvénytelen érintés, amit elkaptak az strike, és a labda játékban van. Nem lehet elkapás, ha pattant a labda kivéve, ha a labda először az elkapó kesztyűjét vagy kezét érintette.

PATTANT ÜTÉS (GROUND BALL) egy megütött labda amely a földön gurul vagy pattog.

HAZAI CSAPAT (HOME TEAM) az a csapat, akinek a pályáján játszák a mérkőzést, vagy ha a mérkőzést semleges pályán játszák, a hazai csapatot közös megegyezés alapján jelölik ki.

SZABÁLYTALAN (ILLEGAL or ILLEGALLY) e szabályokkal ellentétes.

SZABÁLYTALAN DOBÓDOBÁS (ILLEGAL PITCH) (1) az ütő felé dobott labda, amikor a dobó támaszkodó lába nem érintkezik a dobógumival; (2) egy korai dobás. A szabálytalan dobás, amikor futók vannak bázison, az dobóhiba.

BELSŐ VÉDŐ (INFIELDER) egy védő, aki a belső pályán foglal el egy pozíciót.

An INFIELD FLY egy érvényes magas labda (nem számítva az vízszintes ütést és a megkísérelt buntot), amelyet egy belső védő elkaphat közönséges erőfeszítéssel, amikor egyes és kettes, vagy egyes, kettes és hármas bázis foglalt, mielőtt két kieső lenne. A dobót, elkapót és bármely külső

Comment: A batted ball not touched by a fielder, which hits the pitcher's rubber and rebounds into foul territory, between home and first, or between home and third base is a foul ball.

If a fly ball lands in the infield between home and first base, or home and third base, and then bounces to foul territory without touching a player or umpire and before passing first or third base, it is a foul ball; or if the ball settles on foul territory or is touched by a player on foul territory, it is a foul ball. If a flyball lands on or beyond first or third base and then bounces to foul territory, it is a fair hit.

FOUL TERRITORY is that part of the playing field outside the first and third base lines extended to the fence and perpendicularly upwards.

A FOUL TIP is a batted ball that goes sharp and direct from the bat to the catcher's hands and is legally caught. It is not a foul tip unless caught and any foul tip that is caught is a strike, and the ball is in play. It is not a catch if it is a rebound, unless the ball has first touched the catcher's glove or hand.

A GROUND BALL is a batted ball that rolls or bounces close to the ground.

The HOME TEAM is the team on whose grounds the game is played, or if the game is played on neutral grounds, the home team shall be designated by mutual agreement.

ILLEGAL (or ILLEGALLY) is contrary to these rules.

An ILLEGAL PITCH is (1) a pitch delivered to the batter when the pitcher does not have his pivot foot in contact with the pitcher's plate; (2) a quick return pitch. An illegal pitch when runners are on base is a balk.

An INFIELDER is a fielder who occupies a position in the infield.

An INFIELD FLY is a fair fly ball (not including a line drive nor an attempted bunt) which can be caught by an infielder with ordinary effort, when first and second, or first, second and third bases are occupied, before two are out. The pitcher, catcher and any outfielder who stations himself

védőt, aki az akció alatt a belső pályán helyezkedik el, belső védőnek kell tekinteni e szabály céljából.
Amikor nyilvánvalóan látszik, hogy egy megütött labda Infield Fly lesz, a bírónak azonnal be kell mondania, hogy "Infield Fly" a futók javára. Ha a labda az alapvonalak közelében van, a bírónak azt kell mondania, hogy "Infield Fly, ha érvényes."
A labda élő és a futók haladhatnak azzal a veszéllyel, hogy a labdát elkapják, vagy visszaérinthetnek és haladhatnak miután a labdát érintették ugyanúgy, mint bármelyik magas labda esetén. Ha az ütés érvénytelen lesz, ugyanúgy kell tekinteni, mint bármelyik érvénytelen ütést.
Ha egy bemondott Infield Fly-t hagynak érintetlenül leesni a földre és érvénytelenre pattan mielőtt elhagyná az egyes vagy hármas bázist, az egy érvénytelen ütés. Ha egy bemondott Infield Fly érintetlenül leesik a földre az alapvonalon kívül és bepattan mielőtt elhagyná az egyes vagy hármas bázist, az egy Infield Fly.
Megjegyzés: Az infield fly szabálynál a bírónak azt kell felmérnie, hogy a labdát közönséges esetben le tudta volna-e kezelni egy belső védő - és nem valamiféle önkényes határvonal alapján, mint a fűvonal vagy a bázis-vonalak. A bírónak infield fly-t kell ítélnie, még akkor is, ha egy külső védő kezeli a labdát, ha a bíró megítélése szerint a labdát ugyanolyan könnyen lekezelhette volna egy belső védő is. Az infield fly semmilyen értelemben nem tekinthető kérelem akciónak. A bíró megítélése a mérvadó, és a döntést azonnal meg kell hozni.
Amikor az infield fly szabályt bemondják, a futók haladhatnak saját kockázatukra. Ha egy infield fly szabálykor a belső védő szándékosan elejt egy érvényes ütést, a labda játékban marad a 6.05. (l) szabály rendelkezései ellenére. Az infield fly szabály elsőbbséget élvez.
Ha zavarást ítélnek egy Infield Fly alat, aakor a labda játékban marad, amíg meg nem ítélik, hogy érvényes-e az ütés. Ha érvényes, akkor a zavarást elkövető futó és az ütő is kiesik. Ha érvénytelen, akkor is ha elkapták, a zavarást elkövető futó kiesik és az ütő visszatérhet ütőpozicióba.
REPÜLÉS KÖZBEN (IN FLIGHT) egy ütött vagy dobott labdát jelent, amely még nem érintette a földet vagy valami más tárgyat a védőn kívül.
VESZÉLYBEN (IN JEOPARDY) egy kifejezés, ami azt jelzi, hogy a labda játékban van és egy támadó

in the infield on the play shall be considered infielders for the purpose of this rule.
When it seems apparent that a batted ball will be an Infield Fly, the umpire shall immediately declare “Infield Fly” for the benefit of the runners. If the ball is near the baselines, the umpire shall declare “Infield Fly, if Fair.”
The ball is alive and runners may advance at the risk of the ball being caught, or retouch and advance after the ball is touched, the same as on any fly ball. If the hit becomes a foul ball, it is treated the same as any foul.

If a declared Infield Fly is allowed to fall untouched to the ground, and bounces foul before passing first or third base, it is a foul ball. If a declared Infield Fly falls untouched to the ground outside the baseline, and bounces fair before passing first or third base, it is an Infield Fly.
Comment: On the infield fly rule the umpire is to rule whether the ball could ordinarily have been handled by an infielder-not by some arbitrary limitation such as the grass, or the base lines. The umpire must rule also that a ball is an infield fly, even if handled by an outfielder, if, in the umpire’s judgment, the ball could have been as easily handled by an infielder. The infield fly is in no sense to be considered an appeal play. The umpire’s judgment must govern, and the decision should be made immediately.
When an infield fly rule is called, runners may advance at their own risk. If on an infield fly rule, the infielder intentionally drops a fair ball, the ball remains in play despite the provisions of Rule 5.09(a)(12). The infield fly rule takes precedence.
If interference is called during an Infield Fly, the ball remains alive until it is determined whether the ball is fair or foul. If fair, both the runner who interfered with the fielder and the batter are out. If foul, even if caught, the runner is out and the batter returns to bat.

IN FLIGHT describes a batted, thrown, or pitched ball which has not yet touched the ground or some object other than a fielder.
IN JEOPARDY is a term indicating that the ball is in play and an offensive player may be put out.

játékos kiejthető.

JÁTÉKRÉSZ(INNING)a mérkőzés azon része amelyen belül a csapatok felváltva támadnak és védekeznek egyszer és amelyben három kiejtetés van mindegyik csapat részéről. Mindegyik csapat ütésnél töltött ideje egy fél-játékrész.

ZAVARÁS (INTERFERENCE)

(a) A támadó zavarás az ütésnél levő csapat cselekedete, amely zavarja, akadályozza, gátolja, feltartja vagy összezavarja bármelyik védőt, aki akciót akar csinálni.

(b) Védekező zavarás egy védő cselekedete, amely gátol vagy akadályoz egy ütőjátékost a dobódobás megütésében.

(c) Bírói zavarás történik (1) Amikor egy bíró feltartja, gátolja vagy akadályozza az elkapó dobását, aki megkísérel megakadályozni egy ellopott bázist, vagy (2) Amikor egy érvényes ütés érint egy bírót az érvényes területen mielőtt elhagyna egy védőt.

(d) Nézői zavarás történik, amikor egy néző benyúl a pályára a nézőtérről, vagy a játéktérre megy, és (1) megérint egy élő labdát vagy (2) megérint egy játékost és megakadályoz egy kísérletet a labda megjátszására.

LIGA (THE LEAGUE) versenysorozat lebonyolításáért és koordinálásáért felelős szervezet.

LIGEELNÖK (THE LEAGUE PRESIDENT) a LIGA hivatalos képviselője, aki érvényesíti a hivatalos szabályokat, bünteti vagy felfüggeszti a játékosokat, vezetőedzőt, edzőket vagy bírókat ezen szabályok megszegésért, határoz a szabályokkal kapcsolatos vitákban és dönt a megóvott mérkőzésekről.

SZABÁLYOS (LEGAL or LEGALLY) e szabályoknak megfelelő.

ÉLŐ LABDA (LIVE BALL) az a labda, amely játékban van.

VÍZSZINTES ÜTÉS (LINE DRIVE) egy megütött labda, amely élesen és közvetlenül az ütőről egy védő felé tart anélkül, hogy érintené a földet.

VEZETŐEDZŐ (MANAGER) egy személy, akit a klub jelöl ki, hogy felelős legyen a csapat cselekedeteiért a pályán, és hogy képviselje a csapatot a bíróval és az ellenfél csapatával való kommunikációban. Egy játékos kinevezhető vezetőedzőnek.

An INNING is that portion of a game within which the teams alternate on offense and defense and in which there are three putouts for each team. Each team's time at bat is a half-inning.

INTERFERENCE

(a) Offensive interference is an act by the team at bat which interferes with, obstructs, impedes, hinders or confuses any fielder attempting to make a play.

(b) Defensive interference is an act by a fielder that hinders or prevents a batter from hitting a pitch.

(c) Umpire's interference occurs (1) when a plate umpire hinders, impedes or prevents a catcher's throw attempting to prevent a stolen base or retire a runner on a pick-off play, or (2) when a fair ball touches an umpire on fair territory before passing a fielder.

(d) Spectator interference occurs when a spectator reaches out of the stands and over the playing field, or goes on the playing field, and (1) touches a live ball or (2) touches a player and hinders an attempt to make a play on a live ball.

THE LEAGUE is an organization managing on organizing a competition of teams.

THE LEAGUE PRESIDENT is the league official charged with enforcing these Rules, fining or suspending any player, manager, coach or umpire for violation of these Rules, resolving any disputes involving these Rules or determining any protested games.

LEGAL (or LEGALLY) is in accordance with these rules.

A LIVE BALL is a ball which is in play.

A LINE DRIVE is a batted ball that goes sharp and direct from the bat to a fielder without touching the ground.

THE MANAGER is a person appointed by the club to be responsible for the team's actions on the field, and to represent the team in communications with the umpire and the opposing team. A player may be appointed manager.

AKADÁLYOZÁS (OBSTRUCTION) egy védő cselekedete aki, miközben nem birtokolja a labdát és nem a labda elkapásának folyamata közben van, gátolja bármely futó haladását.

OBSTRUCTION is the act of a fielder who, while not in possession of the ball and not in the act of fielding the ball, impedes the progress of any runner.

TÁMADÓ (OFFENSE) az ütésnél levő csapat, vagy a csapat bármelyik játékosa.

OFFENSE is the team, or any player of the team, at bat.

HIVATALOS JEGYZŐKÖNYVVEZETŐ (OFFICIAL SCORER) lásd a 9.00 Szabályt.

OFFICIAL SCORER. See Rule 9.00.

SZOKÁSOS ERŐFESZÍTÉS (ORDINARY EFFORT) olyan erőfeszítés, amit a ligában vagy a bajnokságban egy átlagos képességű védő meg tud tenni egy játékban, figyelembe véve az időjárási és pályaviszonyokat is.

ORDINARY EFFORT is the effort that a fielder of average skill at a position in that league or classification of leagues should exhibit on a play, with due consideration given to the condition of the field and weather conditions.

KIEJTÉS (OUT) egyike a támadó csapat elleni három szükséges kiejtetésnek az ütésnél töltött idejük közben.

An OUT is one of the three required retirements of an offensive team during its time at bat.

KÜLSŐ VÉDŐ (OUTFIELDER) egy védő, aki elfoglal egy pozíciót a külső pályán, amely a játéktérnek a hazai bázistől legtávolabbi területe.

An OUTFIELDER is a fielder who occupies a position in the outfield, which is the area of the playing field most distant from home base.

TÚLCSÚSZÁS (OVERSLIDE or OVERSLIDING) egy támadó játékos cselekedete, amikor a becsúszása egy bázisre kivéve, amikor a hazairól egyes bázisra halad, olyan lendületű, hogy elveszíti az érintkezését a bázissal.

OVERSLIDE (or OVERSLIDING) is the act of an offensive player when his slide to a base, other than when advancing from home to first base, is with such momentum that he loses contact with the base.

BÜNTETÉS (PENALTY) ezen szabályok alkalmazása egy szabálytalan esetet követően.

A PENALTY is the application of these rules following an illegal act.

SZEMÉLY (PERSON) a játékos vagy bíró személye a testének, öltözékének vagy felszerelésének bármely részét jelenti.

The PERSON of a player or an umpire is any part of his body, his clothing or his equipment.

DOBŐDOBÁS (PITCH) a dobó által az ütő felé dobott labda.

A PITCH is a ball delivered to the batter by the pitcher.

Megjegyzés: A labda minden más átadása egyik játékostól a másiknak, az dobott labda (thrown ball).

Comment: All other deliveries of the ball by one player to another are thrown balls.

DOBÓ (PITCHER) az a védő, aki arra van jelölve, hogy az ütő felé dobja a labdát.

A PITCHER is the fielder designated to deliver the pitch to the batter.

TÁMASZKODÓ LÁB a dobójátékosnak az a lába, amelyik érintkezik a dobógumival a dobás közben.

The pitcher's PIVOT FOOT is that foot which is in contact with the pitcher's plate as he delivers the pitch.

„JÁTÉK" ("PLAY") a bíró utasítása a játék megkezdésére vagy a folytatására bármelyik halott labdát követően.

"PLAY" is the umpire's order to start the game or to resume action following any dead ball.

KORAI DOBÁS (QUICK RETURN) egy olyan dobódobás amit nyilvánvalóan azzal a szándékkal dobnak, hogy az ütőjátékost nem-egyensúlyi helyzetben találja. Ez egy szabálytalan dobás.

A QUICK RETURN pitch is one made with obvious intent to catch a batter off balance. It is an illegal pitch.

LEJÁTSZOTTNAK SZÁMÍTÓ MÉRKŐZÉS (REGULATION GAME) Lásd a 7.01 szabályt.

REGULATION GAME See Rule 7.01

VISSZAÉRINTÉS (RETOUCH) egy futó cselekedete, amikor visszatér egy bázisra, mivel a szabályok megkövetelik.

A RETOUCH is the act of a runner in returning to a base as legally required.

PONT (RUN vagy SCORE) egy támadó játékos által a csapata számára szerzett pont, amit azzal ér el, hogy ütőből futóvá lesz és érinti az egyes, kettes, hármas és a hazai bázist ebben a sorrendben.

A RUN (or SCORE) is the score made by an offensive player who advances from batter to runner and touches first, second, third and home bases in that order.

BESZORÍTÁS (RUN-DOWN)a védelem cselekedete megpróbálva kiejtetni egy futót bázisok között.

A RUN-DOWN is the act of the defense in an attempt to put out a runner between bases.

FUTÓ (RUNNER) egy támadó játékos aki bármelyik bázis felé halad, vagy érinti vagy visszatér oda.

A RUNNER is an offensive player who is advancing toward, or touching, or returning to any base.

"SAFE" a bíró kijelentése, hogy egy futó jogosult egy bázisra amelyre törekedett.

"SAFE" is a declaration by the umpire that a runner is entitled to the base for which he was trying.

SET POZÍCIÓ (SET POSITION) egyike a két szabályos, dobó által használható pozíciónak.

SET POSITION is one of the two legal pitching positions.

LETÁMADÁS (SQUEEZE PLAY) egy olyan akciót jelző kifejezés, amikor egy csapat futója a hármas bázisról pontot próbál szerezni az ütő játékos bunt-ja segítségével.

SQUEEZE PLAY is a term to designate a play when a team, with a runner on third base, attempts to score that runner by means of a bunt.

STRIKE egy a bíró által szabályosnak ítélt dobódobás, amikor

(a) Az ütő ráüt és elvéti;

(b) Nem ütnek rá és a labda bármely része áthalad az ütőzóna bármely részén;

(c) Az ütő érvénytelen területreüti, amikor kettőnél kevesebb strike-ja van;

(d) Érvénytelen területre buntolják;

(e) Érinti az ütőjátékost miközben az lendít rá;

(f) Érinti az ütőjátékost repülés közben az ütőzónában; vagy

(g) Érvénytelen érintés lesz belőle.

A STRIKE is a legal pitch when so called by the umpire, which:

(a) Is struck at by the batter and is missed;

(b) Is not struck at, if any part of the ball passes through any part of the strike zone;

(c) Is fouled by the batter when he has less than two strikes;

(d) Is bunted foul;

(e) Touches the batter as he strikes at it;

(f) Touches the batter in flight in the strike zone; or

(g) Becomes a foul tip.

ÜTŐ ZÓNA (STRIKE ZONE) az a hazai tányér feletti terület, amelynek a felső határa a vállak teteje és az nadrágjának teteje közötti vízszintes középvonal, és az alsó szint a térdek tetejénél meghúzott vonal. Az ütőzónát a játékos testtartása szerint kell megállapítani, miközben ő fel van készülve lengetni egy dobott labdára. (Ütőzóna ábráját lásd az 5. mellékletben)

The STRIKE ZONE is that area over home plate the upper limit of which is a horizontal line at the midpoint between the top of the shoulders and the top of the uniform pants, and the lower level is a line at the hollow beneath the kneecap. The Strike Zone shall be determined from the batter's stance as the batter is prepared to swing at a pitched ball. (For diagram of STRIKE ZONE see Appendix 5.)

FELFÜGGESZTETT MÉRKŐZÉS (SUSPENDED GAME)egy abbahagyott mérkőzés, amit egy későbbi időpontban kell befejezni.

A SUSPENDED GAME is a called game which is to be completed at a later date.

MEGÉRINTÉS (TAG)egy védő cselekedete miközben testével érint egy bázist és biztosan és szorosan tartja a labdát a kezében vagy a kesztyűjében; vagy

A TAG is the action of a fielder in touching a base with his body while holding the ball securely and firmly in his hand or glove; or touching a runner

megérint egy futót a labdával, vagy a labdát tartó kezével vagy kesztyűjével, miközben biztosan és szorosan tartja a labdát a kezében vagy a kesztyűjében. Az nem megérintés, ha a futó megérintésekor vagy egyből azt követően a védő elejti a labdát. Az elkapás igazolásához a védőjátékosnak kellően hosszú ideig kell birtokolnia a labdát, hogy bizonyítsa azt, hogy teljesen kontrollálja a lábdát. Ha a védőjátékos végrehajtja a megérintést és utána dobás közben eljeti a labdát, a megérintést megtörténtnek kell itélni.

DOBÁS (THROW) a labda mozgatása kézzel és karral egy adott cél felé, amelyet mindig meg kell különböztetni a dobódobástól (pitch).

DÖNTETLEN MÉRKŐZÉS (TIE GAME) egy lejátszottnak számító mérkőzés, melyet akkor ért véget, amikor mindkét csapatnak azonos számú pontja van.

„IDŐ" ("TIME")a bíró bejelentése a játék szabályos megszakításáról, amely közben a labda halott.

ÉRINTÉS (TOUCH) Érinteni egy játékost vagy bírót azt jelenti, hogy valami vagy valaki érinti a testének, öltözetének vagy felszerelésének bármely részét.

TRIPLA JÁTÉK (TRIPLE PLAY) a védelem olyan játéka, amelyben három támadó játékos kiesik folyamatos akció eredményeként, feltéve hogy nincs hiba a kiejtetések között

VAD DOBÓDOBÁS (WILD PITCH) az a dobódobás, ami olyan magas, olyan alacsony, vagy olyan széles a tányértól hogy az elkapó nem tudja lekezelni közönséges erőfeszítéssel.

WIND-UP POZÍCIÓ (WIND-UP POSITION) egyike a két szabályos, dobó által használható pozíciónak.

with the ball, or with his hand or glove holding the ball, while holding the ball securely and firmly in his hand or glove. It is not a tag, however, if simultaneously or immediately following his touching a base or touching a runner, the fielder drops the ball. In establishing the validity of the tag, the fielder shall hold the ball long enough to prove that he has complete control of the ball. If the fielder has made a tag and drops the ball while in the act of making a throw following the tag, the tag shall be adjudged to have been made.

A THROW is the act of propelling the ball with the hand and arm to a given objective and is to be distinguished, always, from the pitch.

A TIE GAME is a regulation game which is called when each team has the same number of runs.

"TIME" is the announcement by an umpire of a legal interruption of play, during which the ball is dead.

TOUCH. To touch a player or umpire is to touch any part of his body, his clothing or his equipment.

A TRIPLE PLAY is a play by the defense in which three offensive players are put out as a result of continuous action, providing there is no error between putouts.

A WILD PITCH is one so high, so low, or so wide of the plate that it cannot be handled with ordinary effort by the catcher.

WIND-UP POSITION is one of the two legal pitching positions.

NOTE: Any reference in these Official Baseball Rules to "he," "him" or "his" shall be deemed to be a reference to "she," "her" or "hers," as the case may be, when the person is a female.

1. melléklet – Appendix 1.

Játéktér - Diagram of the Playing Field

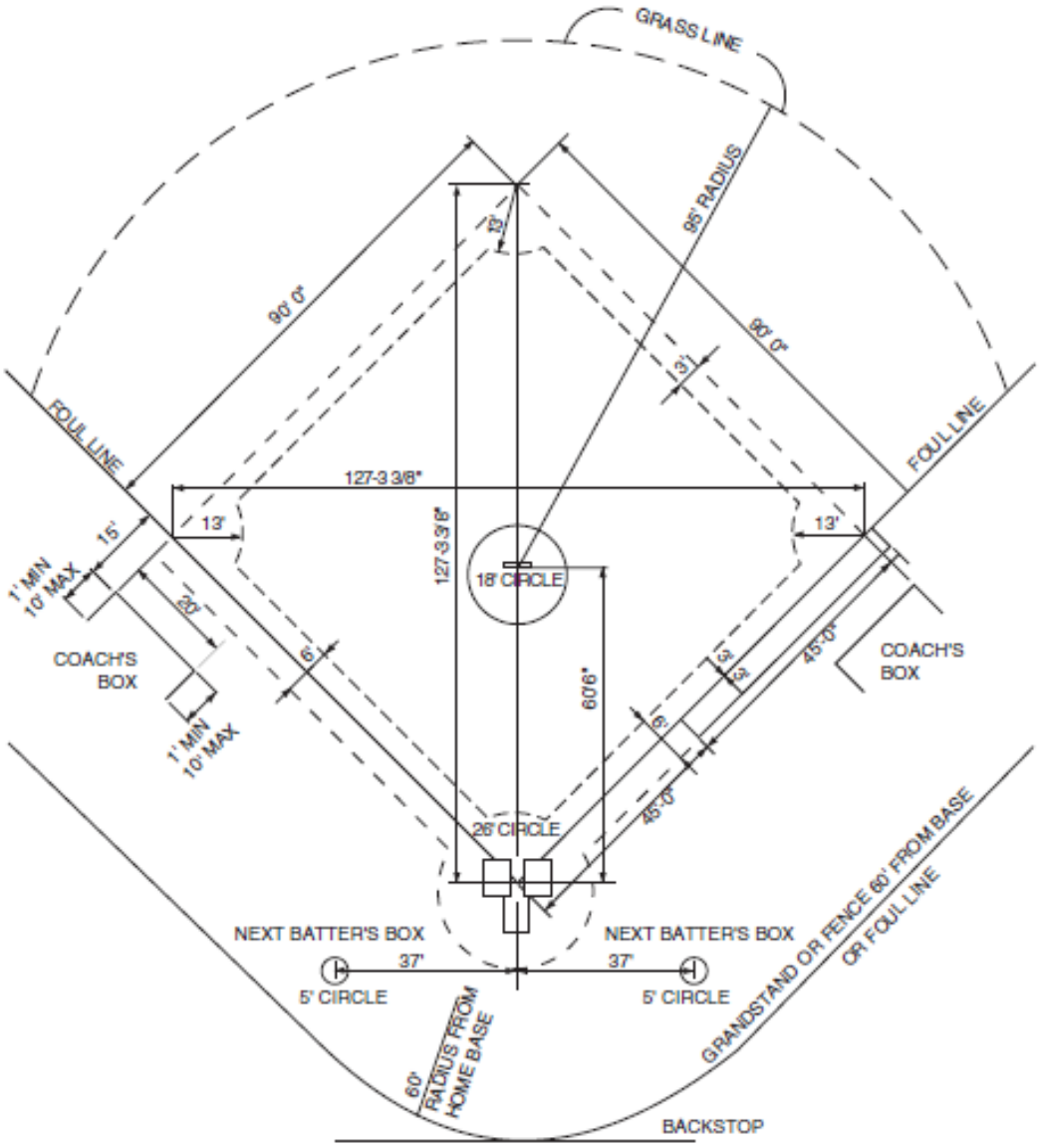

DIAGRAM NO. 1

LEGEND

- BATTER'S BOX, CATCHER'S BOX, FOUL LINE, PITCHER'S PLATE, COACH'S BOX
- NEXT BATTER'S BOX
- BASE LINES
- GRASS LINES

2. melléklet – Appendix 2.

Haza bázis(tányér), egyes-, kettes- és hármas bázis - Layout at Home Plate, 1st, 2nd, and 3rd Bases

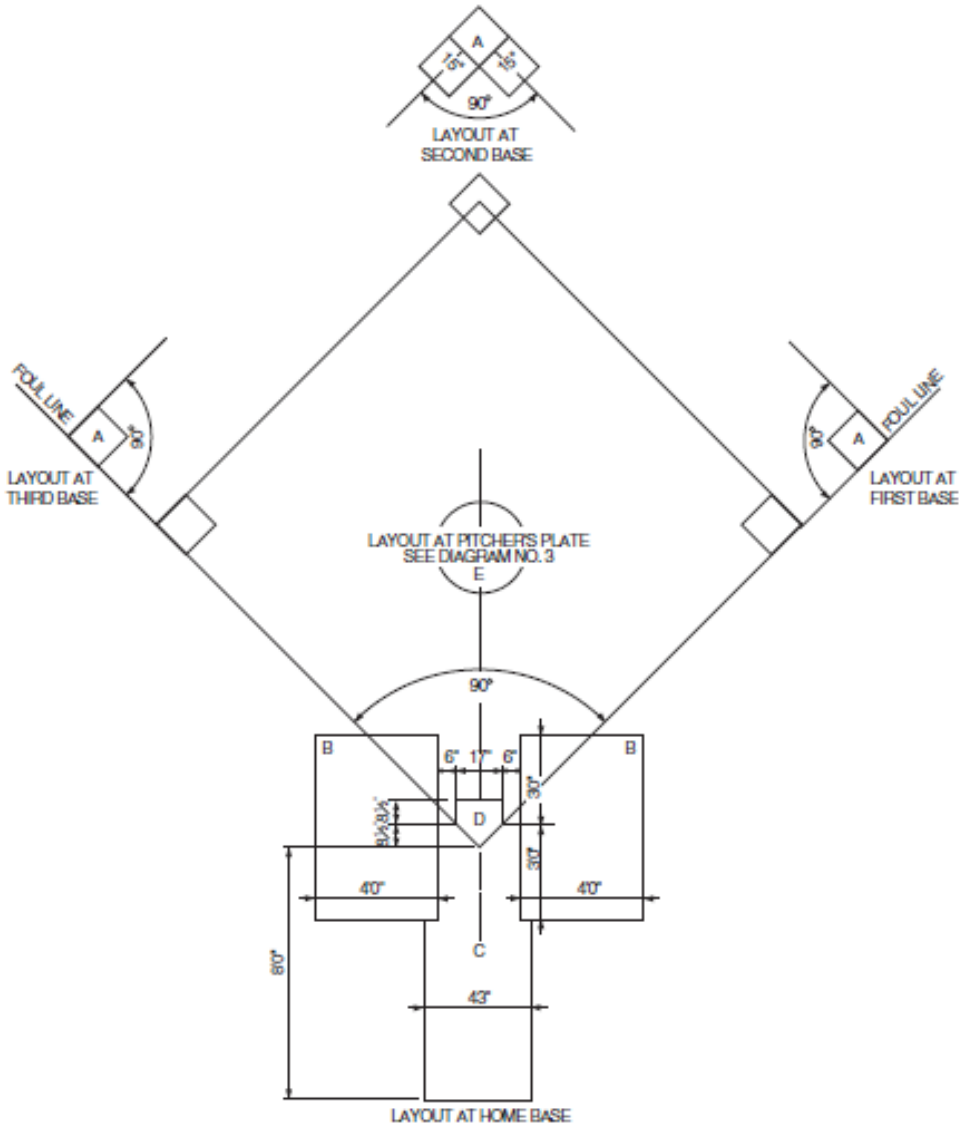

DIAGRAM NO. 2

LEGEND

A 1st, 2nd, 3rd BASES
B BATTER'S BOX
C CATCHER'S BOX
D HOME BASE
E PITCHER'S PLATE

3. melléklet – Appendix 3.

A dobódomb vázlata - Layout of Pitching Mound

Suggested Layout of Pitching Mound

This Diagram No. 3 supplements and, in cases of difference, supersedes Diagram No. 2.

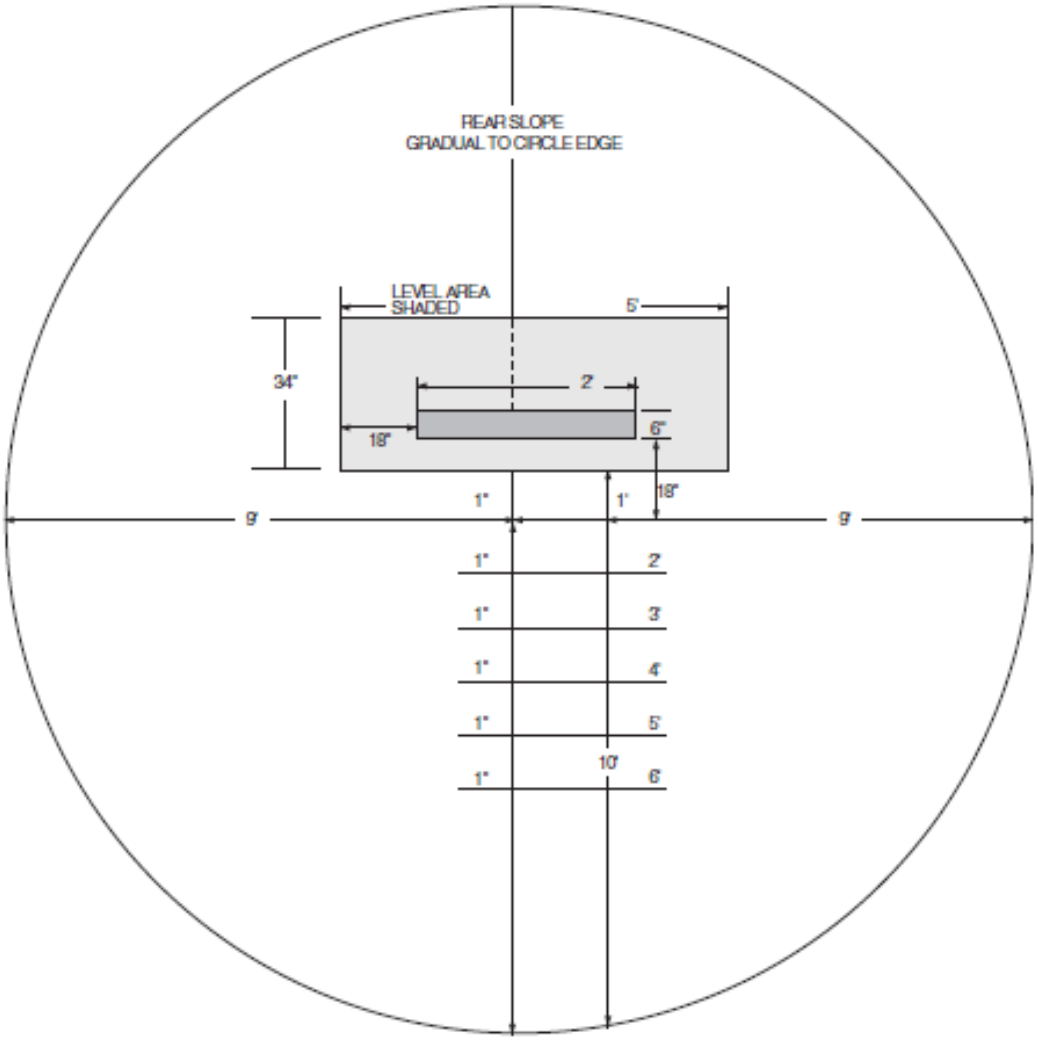

DIAGRAM NO. 3

Pitching Mound: An 18' diameter circle, center of which is 59' from back of home plate.

Locate front edge of rubber 18" behind center of mound.

Front edge of rubber to back point of home plate, 60'6".

Slope starts 6" from front edge of rubber.

The degree of slope from a starting point 6" in front of the pitcher's plate to a point 6' toward home plate shall be 1" to 1', and such degree of slope shall be uniform.

Level area surrounding rubber should be 6" in front of rubber, 18" to each side and 22" to rear of rubber. Total level area 5' x 34".

4. melléklet – Appendix 4.

Védekezőjátékos kesztűjének méretei - Dimensions of Fielder's Glove

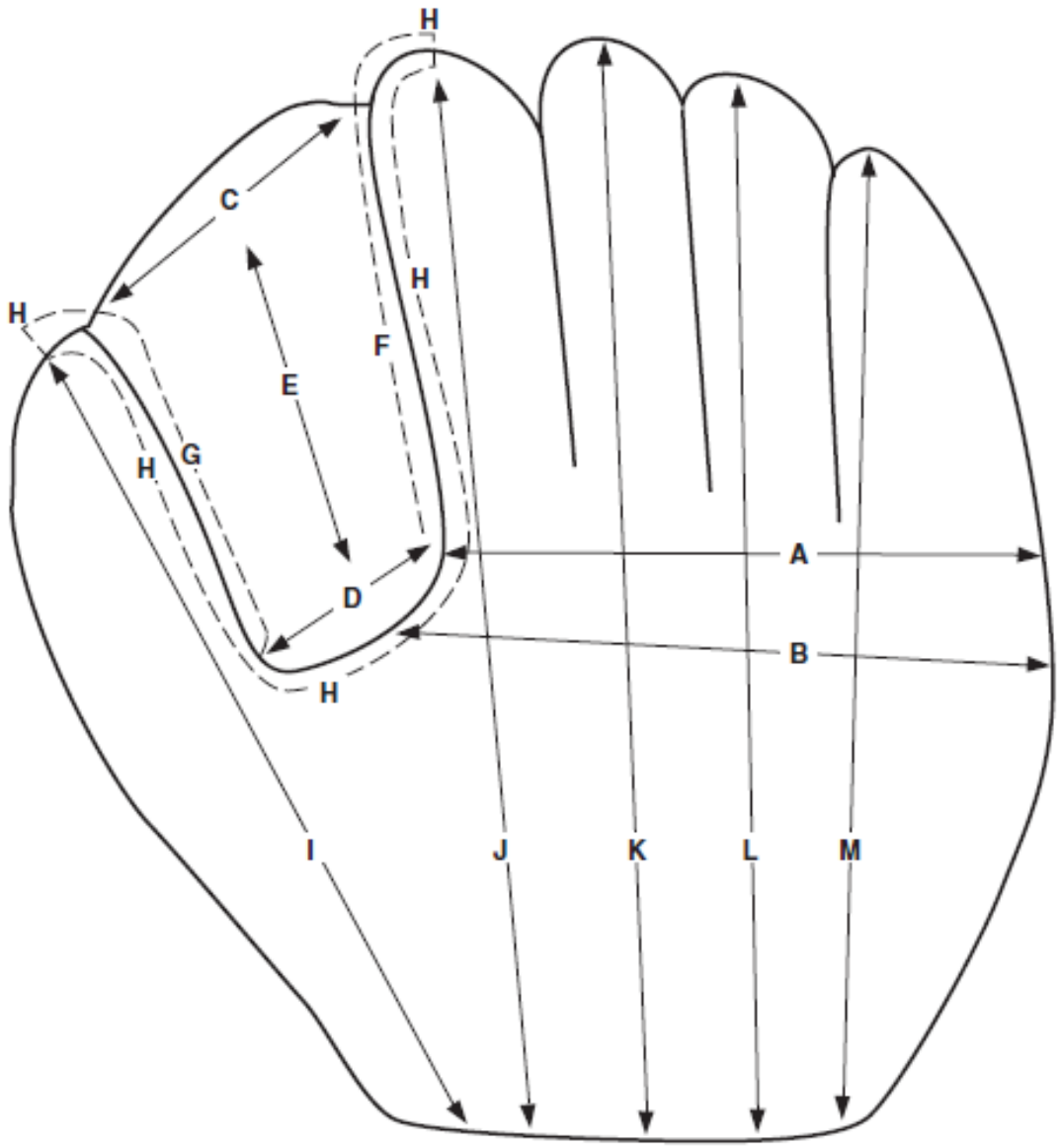

DIAGRAM NO. 4

(A) Palm width—7¾"
(B) Palm width—6"
(C) Top opening of web—4½" (webbing not to be wider than 4½" at any point)
(D) Bottom opening of web—3½"
(E) Web top to bottom—5¾"
(F) 1st finger crotch seam—5½"
(G) Thumb crotch seam—5½"
(H) Crotch seam—13¾"
(I) Thumb top to bottom edge—7¾"
(J) 1st finger top to bottom edge—12"
(K) 2nd finger top to bottom edge—11¾"
(L) 3rd finger top to bottom edge—10¾"
(M) 4th finger to bottom edge—9"

5. melléklet – Appendix 5.
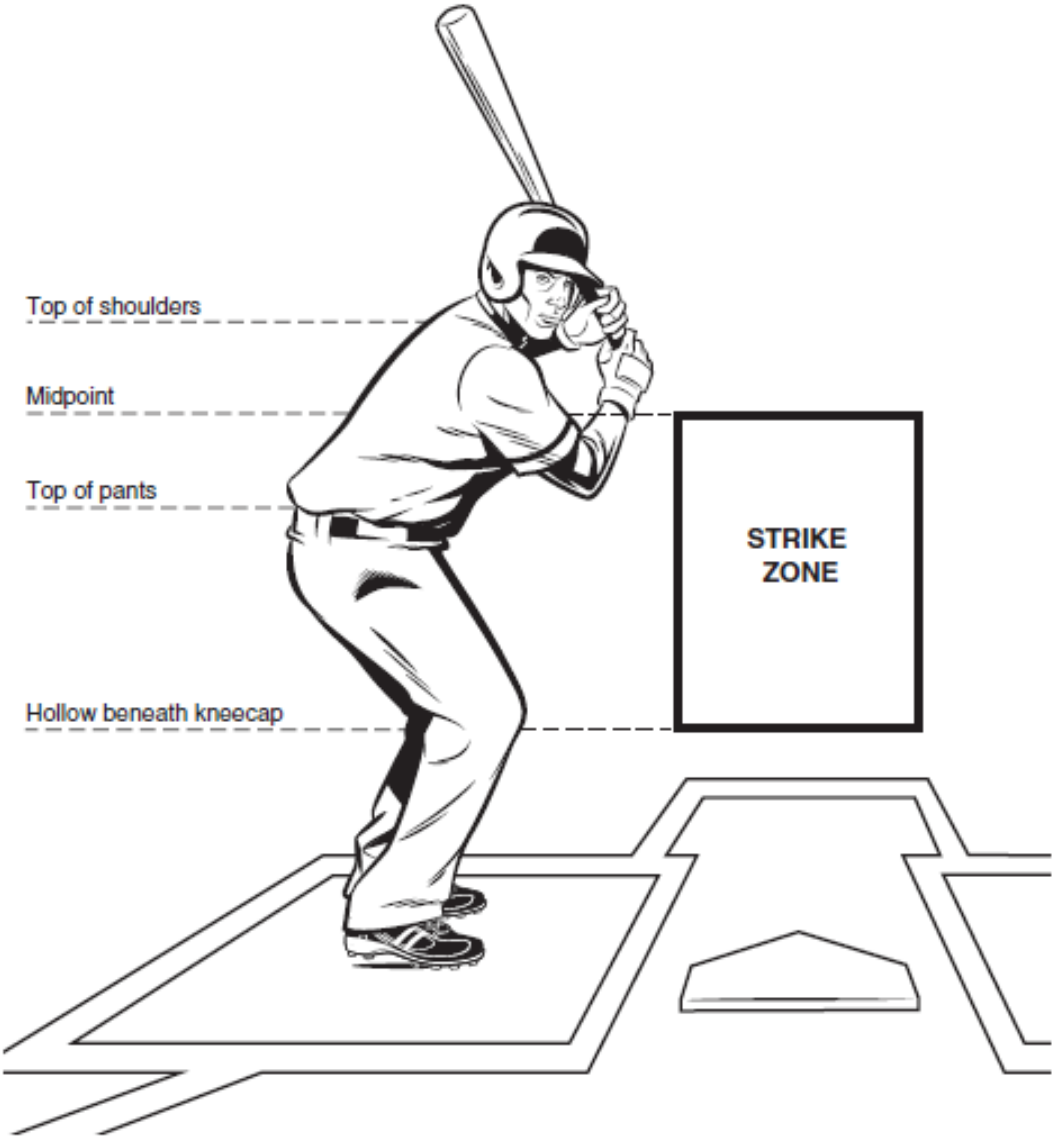
Ütőzóna / Strike zóna - The Strike Zone